종합카탈로그

THE GLOBAL SPECIALIST
IN ELECTRICAL AND DIGITAL BUILDING INFRASTRUCTURES

legrand®
르그랑코리아

Arteor™

P. 14
스위치 메카니즘

P. 15
다기능 리모컨 스위치
CLOCKCON3 & 4
스위치 / 송신기

P. 20
호텔설비

P. 22
조명제어

Newden™

P. 40
스위치 메카니즘

P. 42
CLOCKCON3 & 4
스위치 / 송신기
대기전력 자동차단 스위치

Zunis™

P. 60
스위치 메카니즘

P. 63
콘센트 메카니즘

SUPER WIDE

P. 68
조합형 스위치

P. 70
조광기

P. 84
스위치

P. 85
콘센트

e-Fren ™

P. 94
스위치 메카니즘

P. 95
대기전력 자동차단 스위치

P. 97
콘센트, 스위치 부착형 콘센트,
USB 충전소켓 부착형 콘센트

P. 98
액세서리, 배선기구 점검 커버,
TV용 통합 콘센트

Plexo ™
Pass & Seymour

P. 108
IP55
콘센트
/ 어댑터

P. 109
IP66
스위치

P. 110
Pass & Seymour

주택용 분전반 / 누전차단기

P. 120
주택용 분전반

P. 128
주택용 배선차단기 /
주택용 누전차단기

P. 135
비상전원 자동 절체기, SPD
자동 소화장치용 배선차단기

Cable Tray

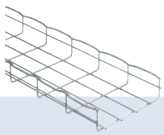

P. 138
CABLOFIL
Wire mesh

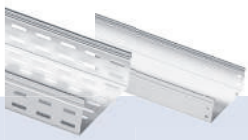

P. 139
P31 & SEICO
Metal Cable tray

LCS3

P. 142
LCS3

P. 17
전자식
스위치 메카니즘

P. 24
콘센트 메카니즘

P. 26
데이타소켓

P. 30
플레이트

P. 43
일괄소등 스위치

P. 44
지연 스위치 /
조광기

P. 45
콘센트
메카니즘

P. 47
대기전력 자동차단
콘센트

P. 48
위성방송용 소켓
CATV, 데이터, 오디오잭

P. 64
위성방송용 소켓
VDI메카니즘
/ 커버 플레이트

P. 65
오디오서라운드잭
/ 커버 플레이트

P. 66
대기전력
자동차단 콘센트 /
통합배선기구 메카니즘

P. 71
지연 스위치 /
비상 절체 스위치

P. 71
누전차단 콘센트

P. 72
센서스위치
/ LED 센서등

P. 73
다기능 리모컨 스위치
CLOCKCON II
스위치 / 송신기

P. 86
조광기

P. 88
다기능
리모컨 스위치

P. 95
일괄소등 스위치

P. 96
LED 센서등(실내 전용) ,
천장 취부형 센서 스위치,
자동 소화장치용 콘센트

P. 96
다기능 리모컨 스위치
CLOCKCON II & 4
스위치 / 송신기

P. 98
콘센트 부착형
통합수구,
노출형 콘센트

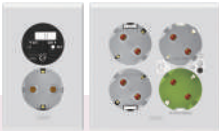

P. 99
대기전력 자동차단 콘센트
부착형 통합수구

P. 100
위성방송용 소켓, 데이타
소켓, CATV, 데이타 소켓,
오디오 잭

P. 101
플레이트

Lighting management

P. 112
에코² 센서 스위치
(실내용 / 실외용)

P. 114
패턴 디밍 컨트롤러

산업용 플러그와 소켓

P. 136
P17 Tempra Pro
IP 44, IP 66/67

P. 140
SWIFTS & SEICO
Cable ladder & Suppert

Desk Grommets & Pop-up boxes

P. 144
Desk Grommets &
Pop-up boxes

Arteor™
The power of new ideas

아테오는 주거에서 부터 상업용에 이르는 다양한 제품 구성으로 디자인 및 기능에 관한
어떠한 요구사항도 만족 시키는 친환경 에너지 절감 제품입니다.

Clockcon³ switch
(상세제품 P.15)

Universal dimmer
(상세제품 P.19)

3 x FEMALE RCA
(상세제품 P.28)

LIGHTING FUNCTIONS

Switch

Clockcon³ switch

Micropush switch

Sensitive switch

dimmer

Automatic switch

Switch & Dimmer

INTERNATIONAL STANDARDS SOCKET OUTLETS

Korean Standard

British Standard

Euro/US/China

Australia

MULTIMEDIA SOCKETS

Audio / Video sockets

YUV

3 x Female RCA

HDMI

HD 15 / Jack

Data sockets

RJ 45

USB

8 Module Socket

MATERIALS

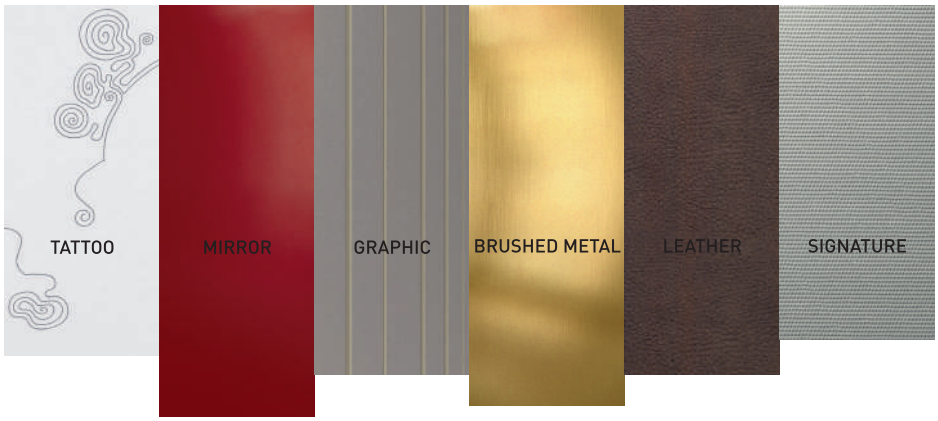

Arteor™
Design for a Korean lifestyle

설치와 구성면에서 최고의 호환성을 자랑하는 제품으로 다양한 환경과 모든 종류의 프로젝트에 적용 가능하도록 설계되어 이상적인 솔루션을 제공합니다.

Versatility and modularity
for unrivalled flexibility

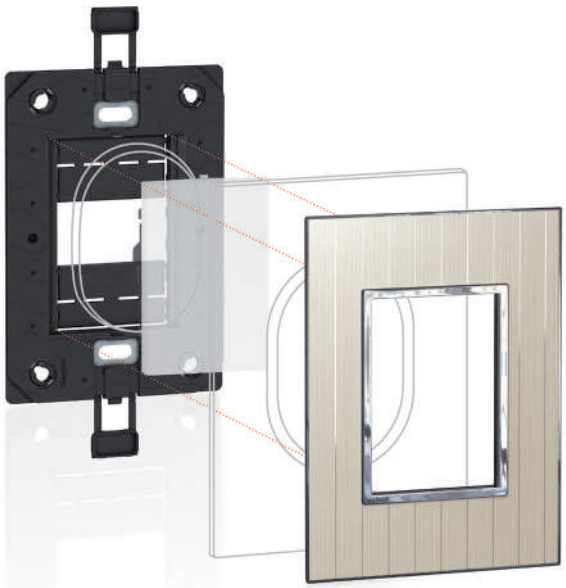

CHOICE OF ROCKER PLATES
4 finishes

Round | White

Round | Magnesium

Square | White

Square | Magnesium

CHOICE OF PLATES
17 finishes available
in following standards:
-Korean standards

Neutral

White

Pearl Alu

Graphite

Tattoo

Edition 1

Graphic

Formal

Casual

Mirror

Mirror Red

Mirror Taupe

Mirror White

Mirror Black

Brushed Metal

Gold Brass

Stainless Steel

Wood

Wenge Style

Light Oak

Leather

Club

Galuchat

Signature

Woven Metal

2 Module Products

Round | White

Round | Magnesium

Square | White

Square | Magnesium

White

Stainless Steel

Mirror Red

Formal

Edition 1

Woven Metal

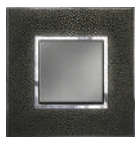
Galuchat

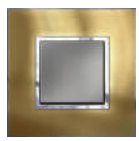
Gold Brass

in 17 Arteor™ finishes

legrand

다양한 환경과 모든 프로젝트에 적용 가능한 – **아테오**

세련된 디자인, 최고의 호환성, 친환경 에너지 절감

1로 스위치 1구

1로 스위치 2구

1로 스위치 3구

1로 스위치 4구

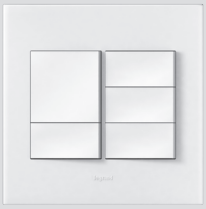
1로 스위치 5구

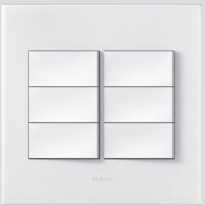
1로 스위치 6구

1로 스위치 1구

1로 스위치 2구

1로 스위치 3구

1로 스위치 4구

1로 스위치 5구

1로 스위치 6구

3로 스위치 1구

3로 스위치 2구

3로 스위치 3구

3로 스위치 1구

3로 스위치 2구

3로 스위치 3구

1로 스위치 1구 +
1로 스위치 1구 FAN

1로 스위치 2구 +
1로 스위치 1구 FAN

1000W 조광기

지연스위치

클락콘3 (버튼식)
다기능 리모컨 스위치
1구 + 송신기

클락콘3 (버튼식)
다기능 리모컨 스위치
2구 + 송신기

클락콘4 (터치식)
다기능 리모컨 스위치
1구 + 송신기

클락콘4 (터치식)
다기능 리모컨 스위치
2구 + 송신기

45° 2구 콘센트

45° 4구 콘센트

서라운드 잭 2구

CATV 소켓

CATV + RJ 45

오디오 & 비디오 소켓

RJ 45 소켓

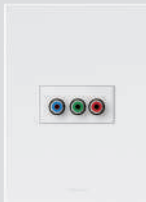

오디오 & 비디오 소켓

legrand

다양한 환경과 모든 프로젝트에 가능한 – **아테오**

17가지 색상과 독특한 재질의 감각적 인테리어 스위치

White

Pearl Alu

Stainless Steel

Graphite

Tattoo

Mirror Black

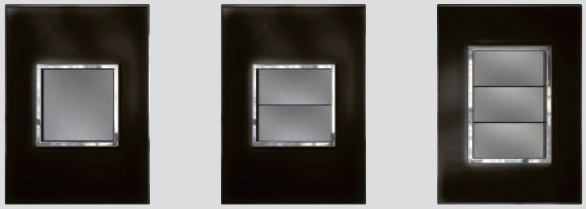

Mirror White

Mirror Taupe

Mirror Red

Formal

Casual

Gold Brass

Wenge Style

Light Oak

Club

Galuchat

Woven Metal

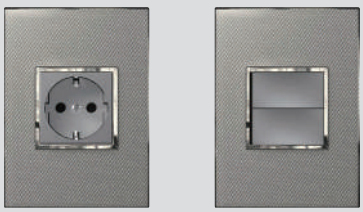

legrand

다양한 환경과 모든 프로젝트에 가능한 – **아테오**

유럽스타일 정사각 솔루션

2모듈

3모듈

2 x 2모듈

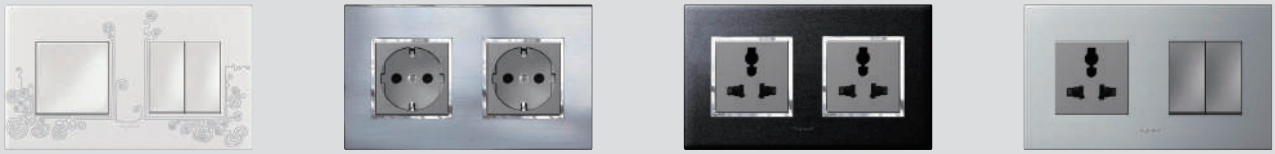

4모듈

6모듈

2 x 3모듈

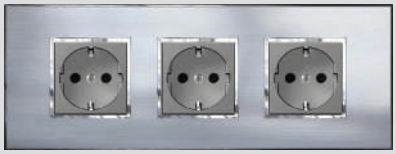

8모듈

호텔 솔루션

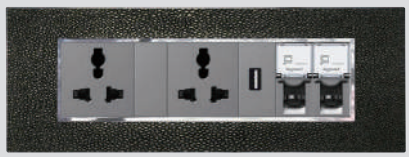

Arteor™
스위치 – 사각 메카니즘용

5729 04

5729 16

5729 76

보조 프레임과 플레이트 차트(p. 30-33)

스위치 몸체에 흰색 또는 마그네슘 색상의 사각노브가 조립된 상태로 제공됩니다.
보조 프레임(p. 29)과 플레이트(p. 30-33) 설치필요
자동 터미널 방식(핀타입)

포장	카다로그 Nos. White	카다로그 Nos. Magnesium	16A, AC 250V 스위치
			1모듈 메카니즘
10	5729 03	5729 53	1로 스위치
10	5729 05	5729 55	3로 스위치
10	5729 04	5729 54	1로 스위치(FAN)
10	5729 06	5729 56	3로 램프 스위치
			2모듈 메카니즘
10	5729 13	5729 63	1로 스위치
10	5729 15	5729 65	3로 스위치
10	5729 16	5729 66	3로 램프 스위치
			3모듈 메카니즘
5	5729 23	5729 73	1로 스위치
5	5729 25	5729 75	3로 스위치
5	5729 26	5729 76	3로 램프 스위치

	White	Magnesium	푸쉬 스위치 6A, AC 250V
			1모듈 메카니즘
10	5720 00	5725 00	1로 푸쉬버튼
10	5720 01	5725 01	3로 푸쉬버튼
			2모듈 메카니즘
10	5720 30	5725 30	1로 푸쉬버튼
10	5720 31	5725 31	3로 푸쉬버튼

Arteor™
스위치 – 원형 메카니즘용

5732 18 + 5732 10

5732 65 + 5732 67 + 5732 63

5732 31

보조 프레임과 플레이트 차트(p. 30-33)

스위치 몸체에 흰색 또는 마그네슘 색상의 원형 또는 사각노브가 조립된 상태로 제공됩니다.
보조 프레임(p. 29)과 플레이트(p. 30-33) 설치필요
자동 터미널 방식(핀타입)

포장	카다로그 Nos. White	카다로그 Nos. Magnesium	16A, AC 250V 스위치
			1모듈 메카니즘
10	5732 12	5732 62	1로 스위치(상)
10	5732 15	5732 65	3로 스위치(상)
10	5732 11	5732 61	1로 스위치(중)
10	5732 14	5732 64	3로 스위치(중)
10	5732 10	5732 60	1로 스위치(하)
10	5732 13	5732 63	3로 스위치(하)
10	5732 18	5732 68	3로 램프 스위치(상)
10	5732 17	5732 67	3로 램프 스위치(중)
10	5732 16	5732 66	3로 램프 스위치(하)
			2모듈 메카니즘
10	5732 30	5732 80	1로 스위치
10	5732 32	5732 82	3로 스위치
10	5732 31	5732 81	1로 스위치(FAN)
10	5732 33	5732 83	3로 램프 스위치
			3모듈 메카니즘
5	5732 40	5732 90	1로 스위치
5	5732 41	5732 91	3로 스위치
5	5732 42	5732 92	3로 램프 스위치

Arteor™
CLOCKCON³ 스위치 및 송신기

5720 62D

5741 78D

5741 28B

8541 51

8541 52

8541 90

보조 프레임과 플레이트 차트(p. 30-33)

사각 타입의 메카니즘은 두가지 컬러(화이트, 마그네슘)로 구성되어 있습니다.
완제품이 되기 위해 플레이트(p. 30-33)가 메카니즘과 결합됩니다.

포장	카다로그 Nos.	다기능 리모컨 스위치-2선식
		AC 220V, 60Hz
		LED를 포함한 모든 등기구와 100% 호환 바이패스 콘덴서 설치 필요 기능 : 시간, 기상, 방범, 취침
		클락콘3-버튼식
		1구-10~300 W
1	5 720 62D	○ White-정전보상 최대 6시간
1	5 741 28D	○ White-정전보상 최대 7일
1	5 725 62D	● Magnesium-정전보상 최대 6시간
1	5 741 78D	● Magnesium-정전보상 최대 7일
		2구-10~200 W (1구당)
1	5 741 00D	○ White-정전보상 최대 6시간
1	5 741 29D	○ White-정전보상 최대 7일
1	5 741 50D	● Magnesium-정전보상 최대 6시간
1	5 741 79D	● Magnesium-정전보상 최대 7일
		클락콘4-터치식
		정전보상 최대 7일
		1구-10~300 W
1	5 741 28B	○ White
		2구-10~200 W (1구당)
1	5 741 29B	○ White
		악세서리
		바이패스 콘덴서
50	CONDENSER 2000	3.5μF, AC 250V

포장	카다로그 Nos.		송신기
	○ White	● Magnesium	**CLOCKCON³용 송신기**
1	8541 51	8541 90	1구
1	8541 52	8541 91	2구

Arteor™

다기능 리모컨 스위치구와 송신기 구성

	클락콘(CLOCKCON3 &4)			송신기	
	White	Magnesium		White	Magnesium
1구	5720 62D 5741 28D 5741 28B	5725 62D 5741 78D	1구	8541 51	8541 90
2구	5741 00D 5741 29D 5741 29B	5741 50D 5741 79D	2구	8541 52	8541 91

Arteor™
전자식 스위치 – 사각 메카니즘용

5740 03

5740 01

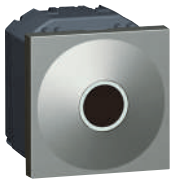
5734 55

보조 프레임과 플레이트 차트(p. 30-33)

사각 타입의 메카니즘은 두가지 컬러(화이트, 마그네슘)로 구성되어 있습니다.
완제품이 되기 위해 보조 프레임(p. 29) 및 플레이트(p. 30-33)가 메카니즘과 결합됩니다.

포장	카다로그 Nos.	
		마이크로 푸쉬 스위치-2선식
		AC 100/240 V
		3로 스위치 2구-LED램프, 2 x 400W
		보조 프레임 제공
1 1	5 740 02 5 740 52	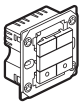 ○ White-2 모듈 ● Black-2 모듈
		마이크로 푸쉬 스위치 - 2선식
		AC 100/240 V
		3로 스위치 1구 - LED램프, 1000W
1 1	5 740 03 5 740 53	○ White-2 모듈 ● Black-2 모듈
		3로 스위치 2구 - LED램프, 2 x 1000W
1 1	5 740 00 5 740 50	○ White-2 모듈 ● Black-2 모듈
		3로 스위치 3구 - LED램프, 3 x 1000W
1 1	5 740 01 5 740 51	○ White-2 모듈 ● Black-2 모듈
		근접식 센서 스위치 - AC 100/240V
		단순히 스위치 앞에 손을 근접시켜 조명제어 가능 (거리 5mm)
		한 회로의 조명에 최대 5개의 근접식 센서 스위치로 제어 가능
		LED 램프 부착형
1 1	5 720 51 5 734 55	○ White-2 모듈 ● Black-2 모듈

Arteor™
전자식 스위치 – 원형 메카니즘용

5743 00

5743 51

5736 55

보조 프레임과 플레이트 차트(p. 30-33)

원형 타입의 메카니즘은 두가지 컬러(화이트, 마그네슘)로 구성되어 있습니다.
완제품이 되기 위해 보조 프레임(p. 29) 및 플레이트(p. 30-33)가 메카니즘과 결합됩니다.

포장	카다로그 Nos.	
		마이크로 푸쉬 스위치-2선식
		AC 100/240 V
		3로 스위치 2구 - LED램프, 2 x 400W
		보조 프레임 제공
1 1	5 743 02 5 743 52	○ White-2 모듈 ● Black-2 모듈
		마이크로 푸쉬 스위치 - 2선식
		AC 100/240 V
		3로 스위치 1구 - LED램프, 1000W
1 1	5 743 03 5 743 53	○ White-2 모듈 ● Black-2 모듈
		3로 스위치 2구 - LED램프, 2 x 1000W
1 1	5 743 00 5 743 50	○ White-2 모듈 ● Black-2 모듈
		3로 스위치 3구 - LED램프, 3 x 1000W
1 1	5 743 01 5 743 51	○ White-2 모듈 ● Black-2 모듈
		근접식 센서 스위치 - AC 100/240V
		단순히 스위치 앞에 손을 근접시켜 조명제어 가능 (거리 5mm)
		한 회로의 조명에 최대 5개의 근접식 센서 스위치로 제어 가능
		LED 램프 부착형
1 1	5 725 51 5 736 55	○ White-2 모듈 ● Black-2 모듈

legrand

Arteor™
전자식 스위치 – 사각 메카니즘용

5741 05A

Together, let's try our best for

1 + 1 + 1 +1+1... = LESS

포장	카다로그 Nos.	
	White	Magnesium
1	5741 05A	5741 55A

AC 220 V, 60Hz 지연 스위치

지연 스위치

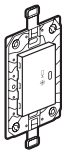

스위치 : 16A
지연회로(환풍기) : 0.7A (약 100W 이하)
지연시간 : 1분, 3분, 5분 가변식

	White	Magnesium
1	5722 27	5727 27

단극래칭 릴레이

10A, 250VAC, 50/60Hz
통합된 누름버튼
코일전류 : 0.04A
2모듈

...친환경, 에너지 절감.

르그랑은 환경친화적이고, 에너지를 절감할 수 있는 제품을 만들기 위해 항상 노력하고 있습니다.

지연 스위치

스위치를 "on"상태에서 "off"시 일정 시간 동안 팬이 작동하여 주위를 환기 시킨 후, 자동으로 꺼짐으로 에너지 절감효과를 가져올 수 있습니다.

Arteor™
조광기 및 팬 콘트롤러 – 사각 메카니즘용

5722 11

5741 56

5741 07

보조 프레임과 플레이트 차트(p. 30-33)

사각 타입의 메카니즘은 두가지 컬러(화이트, 마그네슘)로 구성되어 있습니다.
완제품이 되기 위해 보조 프레임(p. 29) 및 플레이트(p. 30-33)가 메카니즘과 결합됩니다.

사각형 조광기 AC 100/240 V-50/60Hz

	White	Magnesium	
1	5722 11	5727 11	**저항 / 유도성 부하 터치 조광기** 2선식, 600W 푸쉬버튼 타입 조광기 2모듈 3모듈 타입 보조 프레임에 조립됨
1	5740 06	5740 56	**진상 / 지상용 램프 조광기** 600W. 푸쉬버튼타입 조광기 2모듈 3모듈 타입 보조 프레임에 조립됨
1	5722 39	5727 39	**유니버셜 조광기** 2선식 모든 부하에 적용 가능한 푸쉬버튼 타입 조광기 – 조광용 LED등 : 75W – 조광용 CFL등 : 75W – 자기식 할로겐등 : 400VA – 형광등 : 200VA – 할로겐등 : 230VA, 백열등 : 400W 1개 또는 다수의 푸쉬버튼 스위치(램프형 아님)를 연동해서 전등 점소등 및 조광제어 가능. 스위치를 통해 소등하기 전의 동일한 조도로 점등 가능
1	5722 38	5727 38	**조광기 0-10 V** 조광기용 안정기 0-10V 제어용 푸쉬버튼 타입 조광기
			로터리조광기 AC 220 V
1	5741 06	5741 56	AC 220V 60Hz 700W 조광기(백열등 전용) 보조 프레임이 포함됨
1	5741 07	5741 57	1000W 조광기(백열등 전용) 보조 프레임이 포함됨

환풍 설비 제어용 메카니즘

	White	Magnesium	
1	5722 17	5727 17	2모듈 AC 속도제어 4단계

Arteor™
조광기, 온도조절기 – 원형 메카니즘용

5743 08

5743 59

5722 03

보조 프레임과 플레이트 차트(p. 30-33)

원형 타입의 메카니즘은 두가지 컬러(화이트, 마그네슘)로 구성되어 있습니다.
완제품이 되기 위해 보조 프레임(p. 29) 및 플레이트(p. 30-33)가 메카니즘과 결합됩니다.

원형 조광기 AC 100/240 V-50/60Hz

포장	White	Magnesium	
1	5743 05	5743 55	**저항 / 유도성 부하 터치 조광기** 2선식, 600W 푸쉬버튼 타입 조광기 2모듈 3모듈 타입 보조 프레임에 조립됨
1	5743 06	5743 56	**진상 / 지상용 램프 조광기** 600W. 푸쉬버튼타입 조광기 2모듈 3모듈타입 보조 프레임에 조립됨
	White	Black	
1	5743 08	5743 58	**유니버셜 조광기** 3선식, 300W CFL (컴팩트형 형광램프)램프와 사용가능 푸쉬버튼 타입 조광기 푸쉬버튼(마그네슘 컬러) 2모듈 3모듈 타입 보조 프레임에 조립됨
1	5743 09	5743 59	**조광기 0-10 V** 조광기용 안정기 0-10V 제어용 푸쉬버튼 타입 조광기 푸쉬버튼(마그네슘 컬러) 2모듈 3모듈 타입 보조 프레임에 조립됨

온도 조절기

	White	Magnesium	
1	5722 03	5727 03	2모듈 AC 230V, 50/60HZ 5℃~30℃ (조정단계 +/– 0.5℃) 컨트롤 노브에 최소, 최대 설정범위 표시 – LV 차단용량 ; 8A, AC 250V : 저항성 유도부하 2A, AC 250V : 유도부하 – ELV 차단용량 ; 1mA~500mA AC 12V~48V DC 12V~24V 천장 및 바닥 난방 시스템에 적합

누름버튼(NO타입)스위치를 조광기로 사용하려고 할때

사용가능조광기 : 5722 11, 5727 11, 5740 06, 56, 5722 41, 5727 41, 5722 10, 5727 10, 5743 05, 06, 09, 55, 56, 59

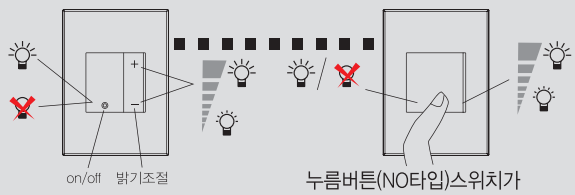

누름버튼(NO타입)스위치가
종속스위치가 되어 조광기능을 갖게된다

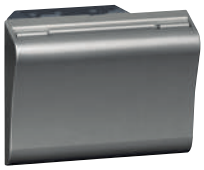
5727 30

5720 57

5725 67

5725 54

5725 74

5722 02

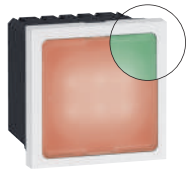
5722 24

보조 프레임과 플레이트 차트(p. 30-33)

메카니즘은 두가지 컬러(화이트, 마그네슘)로 구성되어 있습니다.
완제품이 되기 위해 보조 프레임(p. 29) 및 플레이트(p. 30-33)가 메카니즘과 결합됩니다.

포장	카다로그 Nos. White	카다로그 Nos. Magnesium	
1	5722 30	5727 30	**카드 키 스위치** 카드키(카탈로그 No. 5722 59, 5727 59 또는 호텔용 스마트 카드)를 삽입하여 전력제어 사용예 : 손님이 호텔룸에 있을때만 전력공급 작동지연시간 : 카드 제거후 30초 단극 래칭 릴레이와 함께 설치됨 2모듈 카드 키 스위치 230V
10	5722 59	5727 59	**카드 키** 카드 키 키 락을 가진 호텔에서 카드 키 스위치 사용이 가능함. 객실 확인용 라벨홀더 제공
5	5720 57	5725 57	**인디케이터** **객실 상황 표시용** 2가지 셋팅 : – Do not disturb (방해하지 마세요) – Please clean the room (방 청소 요망) 2 x 1 모듈 **복도용** 인디케이터 램프 및 푸쉬 타입 벨 메카니즘 복도에 설치 LED 표시램프 제공 사각 타입
5	5720 67	5725 67	원형 타입
5	5720 54	5725 54	**객실 내부용** 객실 내에서 세팅 설정용 LED 표시램프 제공 사각 타입
5	5720 74	5725 74	원형 타입
5	5722 02	5727 02	**커튼 스위치** 1모듈 원터치 방식에 의한 up/stop/down 커튼조절 스위치
5	5722 01	5727 01	누름유지 방식에 의한 up/ down 커튼조절 스위치

포장	카다로그 Nos. White	카다로그 Nos. Magnesium	
1	5721 55	5726 55	**쉐이버 소켓** BS EN 61558-2-5에 인증됨 IP 24 유럽식, 영국식, 미국식, 호주식 2핀 플러그 사용가능 핀타입 라이브/ 뉴트럴 터미널 이중 절연트랜스 과부하시 자동 복귀방식 안전을 위해 플러그 삽입시만 마이크로 스위치가 동작하여 트랜스 출력이 ON됨 3모듈 타입 플레이트 설치 (p. 30-33) 공급전원 230V-50/60Hz /출력전원 120-230V 3모듈 230 V / 120-230 V
5	5722 24	5727 24	**사인등** LED 램프 부착형 메카니즘 및 회전이 가능한 원도우는 고객이 원하는 라벨사인을 가능하게 함. (투명 인쇄 종이에 심플 텍스트 삽입) 2모듈 **녹색 / 적색 LED** 2가지 상태의 LED 사인 (녹색 또는 빨간색) 가능 1 W
5	5722 25	5727 22	**파란색 LED** 파란색의 LED 사인가능 두가지 옵션 : 0.2 또는 1W
10 | 5	5722 04	5727 04	**부저** 230 V 1모듈

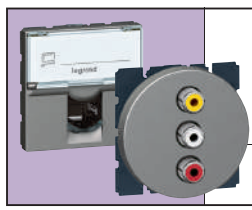

TV, 데이터, 오디오 & 비디오 소켓 (사각 및 원형 버전)

see p. 26 – 28

Arteor™
호텔 설비 – 사각 메카니즘용(조명, 전자식 롤러 블라인드, 커튼제어)

5732 84 5733 82 5737 22 5732 34

보조 프레임과 플레이트 차트(p. 30-33)

사각 타입의 메카니즘은 두가지 컬러(화이트, 마그네슘)로 구성되어 있습니다.
완제품이 되기 위해 보조 프레임(p. 29) 및 플레이트(p. 30-33)가 메카니즘과 결합됩니다.

포장	카다로그 Nos. White	카다로그 Nos. Magnesium	조명제어
10	5732 84	5737 84	**마스터 스위치-2모듈** 3로 2극 스위치 20AX, AC 250V 일반제어 (일괄점등 / 일괄소등)
10	5732 86	5737 86	**마스터 푸쉬버튼 스위치-2모듈** 3로 스위치 6A, AC 250V 일반제어 (일괄점등 / 일괄소등)
10	5732 94	5737 94	**침실 조명제어 스위치-2 x 1모듈** 2 x 3로 스위치 10AX, AC 250V
10	5732 96	5737 96	**침실 조명제어 푸쉬버튼스위치-2 x 1모듈** 2 x 3로 스위치 6A, AC 250V
10	5733 82	5738 82	**책상 및 객실입구 조명제어 스위치-2 x 1모듈** 2 x 3로 스위치 10AX, AC 250V
10	5733 84	5738 84	**책상 및 객실입구 조명제어 푸쉬버튼 스위치-2 x 1모듈** 2 x 3로 스위치 6A, AC 250V

포장	White	Magnesium	전자식 롤러 블라인드 제어-AC 250V
10	5732 22	5737 22	**10A 더블 스위치-2모듈** 모터 직접제어(메카니즘 위치 고정) 롤러 블라인드 마크 표시
10	5732 24	5737 24	**10A 더블 푸쉬버튼 스위치-2모듈** 자동화 박스를 통한 제어용 (N/O) 롤러 블라인드 마크 표시

포장	White	Magnesium	커튼제어-AC 250V
10	5732 34	5737 34	**10A 더블 스위치-2모듈** 모터 직접제어(메카니즘 위치 고정) 롤러 블라인드 마크 표시
10	5732 36	5737 36	자동화 박스를 통한 제어용 (N/O) 롤러 블라인드 마크 표시

Arteor™
호텔 설비 – 원형 메카니즘용(조명, 전자식 롤러 블라인드, 커튼제어)

5737 85 5732 95 5737 35

보조 프레임과 플레이트 차트(p. 30-33)

원형 타입의 메카니즘은 두가지 컬러(화이트, 마그네슘)로 구성되어 있습니다.
완제품이 되기 위해 보조 프레임(p. 29) 및 플레이트(p. 30-33)가 메카니즘과 결합됩니다.

포장	카다로그 Nos. White	카다로그 Nos. Magnesium	조명제어
10	5732 85	5737 85	**마스터 스위치-2모듈** 3로 2극 스위치 20AX, AC 250V 일반제어 (일괄점등 / 일괄소등)
10	5732 87	5737 87	**마스터 푸쉬버튼 스위치-2모듈** 3로 스위치 6A, AC 250V 일반제어 (일괄점등 / 일괄소등)
10	5732 95	5737 95	**침실 조명제어 스위치-2 x 1모듈** 2 x 3로 스위치 10AX, AC 250V
10	5732 97	5737 97	**침실 조명제어 푸쉬버튼스위치-2 x 1모듈** 2 x 3로 스위치 6A, AC 250V
10	5733 83	5738 83	**책상 및 객실입구 조명제어 스위치-2 x 1모듈** 2 x 3로 스위치 10AX, AC 250V
10	5733 85	5738 85	**책상 및 객실입구 조명제어 푸쉬버튼 스위치-2 x 1모듈** 2 x 3로 스위치 6A, AC 250V

포장	White	Magnesium	전자식 롤러 블라인드 제어-AC 250V
10	5732 23	5737 23	**10A 더블 스위치-2모듈** 모터 직접제어(메카니즘 위치 고정) 롤러 블라인드 마크 표시
10	5732 25	5737 25	**10A 더블 푸쉬버튼 스위치-2모듈** 자동화 박스를 통한 제어용 (N/O) 롤러 블라인드 마크 표시

포장	White	Magnesium	커튼제어-AC 250V
10	5732 35	5737 35	**10A 더블 스위치-2모듈** 모터 직접제어(메카니즘 위치 고정) 롤러 블라인드 마크 표시
10	5732 37	5737 37	자동화 박스를 통한 제어용 (N/O) 롤러 블라인드 마크 표시

Arteor™
한국, 독일, 프랑스 표준 콘센트

5721 18

5721 19

5729 40

보조 프레임과 플레이트 차트(p. 30-33)

사각 타입의 메카니즘은 두가지 컬러(화이트, 마그네슘)로 구성되어 있습니다.
완제품이 되기 위해 보조 프레임(p. 29) 및 플레이트(p. 30-33)가 메카니즘과 결합됩니다.

포장	카다로그 Nos.	대한민국, 독일 표준 콘센트
		둥근형 측면 접지극부 2극 콘센트 **16A - AC 250V** 스크류 터미널 방식 - max. 4.0mm² **2모듈**
10	5721 18[1]	○ White
10	5726 18[1]	● Magnesium
10	5724 63[1]	● Red
10	5724 62[1]	● Green
10	5724 60[1]	● Orange
		2모듈 - 커버 부착형 콘센트
10	5721 19	○ White
10	5726 19	● Magnesium
		스크류 터미널 방식 - max. 5.5mm² **2모듈 - 에어컨용 콘센트**
10	5721 20	○ White
10	5726 20	● Magnesium
		핀 방식 - max. 2.5mm² **2모듈 - 45° 콘센트**
10	0772 11	○ White
		2모듈 - 45° 콘센트
10	0772 45	○ White - 좌타입
		45° 2구 콘센트
5	5729 40	○ White
5	5729 90	● Magnesium
		45° 4구 콘센트
5	5729 41	○ White
5	5729 91	● Magnesium
		프랑스 표준 콘센트
		10/16A - AC 250V 스크류 터미널 방식 - max. 4.0mm² **2모듈 - 2P**
10	5720 20	○ White
10	5725 20	● Magnesium
		2모듈 - 2P + E
10	5720 21	○ White
10	5725 21	● Magnesium

※주의 : 5729 40, 41, 90, 91은
보조 프레임이 포함되어 있습니다.

Arteor™
유럽, 미국, 남아프리카, 국제 표준 콘센트

5726 33

5721 17

5721 12

보조 프레임과 플레이트 차트(p. 30-33)

사각 타입의 메카니즘은 두가지 컬러(화이트, 마그네슘)로 구성되어 있습니다.
완제품이 되기 위해 보조 프레임(p. 29) 및 플레이트(p. 30-33)가 메카니즘과 결합됩니다.

포장	카다로그 Nos. White	카다로그 Nos. Magnesium	유럽, 미국 표준 콘센트
			15 A, 127 V / 10 A, 250 V 셔터 부착
10	5721 04	5726 04	2P 1모듈
10	5721 16	5726 16	2P+E 2모듈
5	5721 33	5726 33	2 x 2P+E 3모듈
			미국 표준 콘센트
			15 A, 127 V
10	5721 05	5726 05	2P 1모듈
10	5721 17	5726 17	2P+E 2모듈
5	5721 34	5726 34	2 x 2P+E 3모듈
			남아프리카 표준 콘센트
			16 A SANS 164 표준에 준함
5	5721 32	5726 32	2P+E 스위치 부착형 어린이 감전사고 예방 3모듈
			국제 표준 콘센트
			이탈리아 1모듈
10	5721 03	5726 03	2P+E 어린이 감전사고 예방 셔터 부착 10/16 A
			호주
10	5721 12	5726 12	2P+E - 15 A 2모듈
			이스라엘 2모듈
10	5721 24	5726 24	2P+E 어린이 감전사고 예방 셔터 부착
			중국
10	5721 21	5726 21	2P+E - 16 A 어린이 감전사고 예방 셔터 부착 2모듈
			영국 13 A BS 1363 part 2 표준에 준함
10	5721 11	5726 11	2P+E 어린이 감전사고 예방 셔터 부착 ASTA 라이센스 2모듈
			다국적 표준 2모듈
10	5721 23	5726 23	2P+E 셔터 부착

Arteor™
위성방송용 소켓

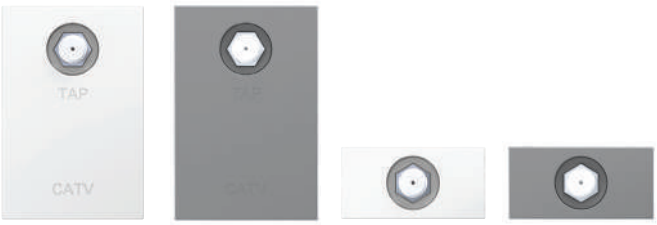

8559 10 | 6756 66A | 8558 94 | 6756 64A

보조 프레임과 플레이트 차트(p. 30-33)

Arteor™
CATV 소켓

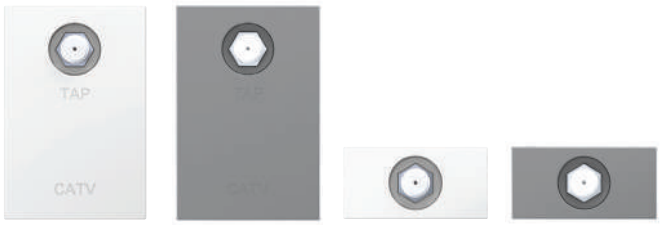

8558 00 | 5726 81A | 8558 44 | 5726 60A

보조 프레임과 플레이트 차트(p. 30-33)

위성방송용 소켓(54MHz ~ 2.15GHz)

Pack	Cat.Nos White	Cat.Nos Magnesium		
			단말형 1모듈 In	
10	8558 94	6756 65A		1 dB
10	8558 96	6756 65B		3 dB
10	8558 98	6756 65C		5 dB
10	8558 90	6756 65D		8 dB
10	8558 92	6756 65E		11 dB
			직렬형 1모듈 In, Out	
10	8558 88	6756 64A		4 dB
10	8558 80	6756 64B		8 dB
10	8558 82	6756 64C		11 dB
10	8558 84	6756 64D		14 dB
10	8558 86	6756 64E		17 dB
			단말형 3모듈 In	
5	8559 00	6756 66A		1 dB
5	8559 02	6756 66B		3 dB
5	8559 04	6756 66C		5 dB
5	8559 06	6756 66D		8 dB
5	8559 08	6756 66E		11 dB
			직렬형 3모듈 In, Out	
5	8559 10	6756 66F		4 dB
5	8559 12	6756 66G		8 dB
5	8559 14	6756 66H		11 dB
5	8559 16	6756 66I		14 dB
5	8559 18	6756 66J		17 dB
			병렬형 3모듈 Tap, In, Out	
5	8558 70	6756 66K		8 dB
5	8558 72	6756 66L		11 dB
5	8558 74	6756 66M		14 dB
5	8558 76	6756 66N		17 dB

CATV 소켓(54 ~ 864MHz)

Pack	Cat.Nos White	Cat.Nos Magnesium		
			단말형 1모듈 In	
10	8558 44	5726 61A		1 dB
10	8558 46	5726 61B		3 dB
10	8558 48	5726 61C		5 dB
10	8558 40	5726 61D		8 dB
10	8558 42	5726 61E		11 dB
			직렬형 1모듈 In, Out	
10	8558 38	5726 60A		4 dB
10	8558 30	5726 60B		8 dB
10	8558 32	5726 60C		11 dB
10	8558 34	5726 60D		14 dB
10	8558 36	5726 60E		17 dB
			단말형 3모듈 In	
5	8558 00	5726 81A		1 dB
5	8558 02	5726 81B		3 dB
5	8558 04	5726 81C		5 dB
5	8558 06	5726 81D		8 dB
5	8558 08	5726 81E		11 dB
			직렬형 3모듈 In, Out	
5	8558 10	5726 81F		4 dB
5	8558 12	5726 81G		8 dB
5	8558 14	5726 81H		11 dB
5	8558 16	5726 81I		14 dB
5	8558 18	5726 81J		17 dB
			병렬형 3모듈 Tap, In, Out	
5	8558 20	5726 81K		8 dB
5	8558 22	5726 81L		11 dB
5	8558 24	5726 81M		14 dB
5	8558 26	5726 81N		17 dB

Arteor™
10기가(G), Cat.6, 5e 데이타 소켓, 기타

5 723 06

5 723 50

5 728 02

5 723 24

보조 프레임과 플레이트 차트(p. 30-33)

T568 A 와 T568 B 두 가지 컬러코드 표기가 되어 있습니다.
ISO/IEC 11801, Ed. 2.0, EN 50173-1, TIA/EIA 568 C 표준에 준합니다.
완제품이 되기 위해 보조 프레임(p. 29) 및 플레이트(p. 30-33)가 메카니즘과 결합됩니다.

포장	카다로그 Nos	Cat. 6A 소켓
		360° 금속 차폐
		STP-1 모듈
10	5 723 06	○ White
10	5 728 06	● Magnesium
10	5 723 51	○ White - Orange 셔터
10	5 728 51	● Magnesium - Orange 셔터
10	5 723 52	○ White - Green 셔터
10	5 728 52	● Magnesium - Green 셔터
		STP 잠금 기능-2 모듈
		소켓 5개당 키 2개 제공
5	5 723 50	○ White - Red 셔터
5	5 728 50	● Magnesium - Red 셔터
		UTP-1 모듈
10	5 723 49	○ White
10	5 728 49	● Magnesium
10	5 723 59	○ White - Green 셔터
10	5 728 59	● Magnesium - Green 셔터
10	5 723 58	○ White - Orange 셔터
10	5 728 58	● Magnesium - Orange 셔터
		UTP 잠금 기능-2 모듈
		소켓 5개당 키 2개 제공
5	5 723 57	○ White - Red 셔터
5	5 728 57	● Magnesium - Red 셔터
		Cat. 6 소켓
		UTP-1 모듈
10	5 723 02	○ White
10	5 728 02	● Magnesium
10	5 723 54	○ White - Orange 셔터
10	5 728 54	● Magnesium - Orange 셔터
10	5 723 55	○ White - Green 셔터
10	5 728 55	● Magnesium - Green 셔터
		UTP-2 모듈
10	5 723 14	○ White - 사각 메커니즘
10	5 728 14	● Magnesium - 사각 메커니즘
10	5 723 24	○ White - 원형 메커니즘
10	5 728 24	● Magnesium - 원형 메커니즘
		Cat. 5e 소켓
		UTP-1 모듈
10	5 723 03	○ White
10	5 728 03	● Magnesium
		UTP-2 모듈
10	5 723 15	○ White
10	5 728 15	● Magnesium
		FTP-1 모듈
10	5 723 04	○ White
10	5 728 04	● Magnesium

Arteor™
후방 플러그 연결 가능 데이타 소켓 및 와이어 스플릿터, RJ 45 Cat.5e, 6

5723 31

5728 32

5723 36

8555 90B

보조 프레임과 플레이트 차트(p. 30-33)

포장	카다로그 Nos	후방 플러그형 RJ 45
		공구가 필요 없이 케이블 스트립 가능
		오류 발생 시 재결선 가능
		다 방향 케이블 입력
		표준에 준하여 Cat. 5e 와 Cat. 6 간의 연결 가능
		2 모듈
		Cat. 6-UTP
10	5 723 31	○ White
10	5 728 31	● Magnesium
		Cat. 6-FTP
10	5 723 33	○ White
10	5 728 33	● Magnesium
		Cat. 5e-UTP
10	5 723 30	○ White
10	5 728 30	● Magnesium
		Cat. 5e-FTP
10	5 723 32	○ White
10	5 728 32	● Magnesium
		전화 / 인터넷 스플릿터
		도난이나 손상에 강화된 보안을 제공
		10/100 Mbps 속도 제공
		다 방향 케이블 입력
		전화 및 이더넷 어플리케이션은 보호 캡에 표시
		1 모듈
		FTP-이중 커넥터
		9 커넥터
10	5 723 36	○ White
10	5 728 36	● Magnesium
		UTP-이중 커넥터
		8 커넥터
10	5 723 35	○ White
10	5 728 35	● Magnesium
		RJ 45 가로 소켓
		UTP - 1 모듈
		Cat. 5e - TEL 소켓
10	8555 90A	○ White-2열 배열
10	5 723 51	● Magnesium-2열 배열
100	8555 90B	○ White-1열 배열
100	5 723 51B	● Magnesium-1열 배열
		Cat. 5e - PC 소켓
10	8555 92A	○ White-2열 배열
10	5 723 50	● Magnesium-2열 배열
100	8555 92B	○ White-1열 배열
100	5 723 50B	● Magnesium-1열 배열

Arteor™
USB 충전소켓, USB 소켓용 어댑터

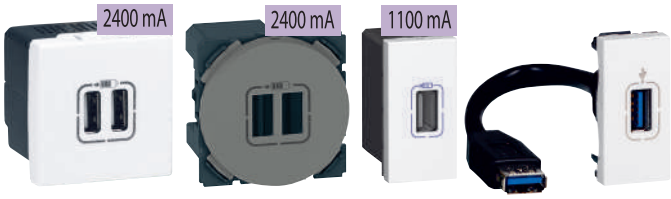

5 720 78 | 5 733 98 | 5 720 71 | 5 720 94

보조 프레임과 플레이트 차트(p. 30-33)

어댑터 또는 메카니즘은 두가지 컬러(화이트, 마그네슘)로 구성되어 있습니다.
완제품이 되기 위해 보조 프레임(p. 29) 및 플레이트(p. 30-33)가 메카니즘과 결합됩니다.

포장	카다로그 Nos	USB 충전 소켓
		휴대용 장치 충전용 IEC 62684–2011–01 에 적합 소비전력(수동모드) 〈 0.6 W 2P+E, 2.5m² 스크류 체결 방식
		사각 메커니즘 **USB 소켓 2포트 - 5V - 2400 mA - 12 W** 무선전화기, 스마트폰, MP3/MP4 플레이어, 테블릿 PC 급속 충전용
		2모듈
5	5 720 78	○ White
1	5 725 78	● Magnesium
		사각 메커니즘 **USB 소켓 2포트 - 5V - 1100 mA - 5.5 W** 스마트폰 충전용
		1모듈
5	5 720 71	○ White
1	5 725 71	
		원형 메커니즘 **USB 소켓 2포트 - 5V - 2400 mA - 12 W** 무선전화기, 스마트폰, MP3/MP4 플레이어, 테블릿 PC 급속 충전용
		2모듈
5	5 724 88	○ White
1	5 733 98	● Magnesium

포장	카다로그 Nos	USB 소켓용 어댑터 - 데이터 전송용 소켓
		USB 장치 연결용 (스캐너 프린터, 외장 하드 디스크) 권장 케이블 : USB Type-A
		USB 3.0 - 1모듈 1,5 cm 코드장착
1	5 720 94	○ White - 사각 메커니즘
1	5 725 94	● Magnesium - 사각 메커니즘
		USB 3.0 - 2모듈 1,5 cm 코드장착
1	5 724 74	○ White - 원형 메커니즘
1	5 733 74	● Magnesium - 원형 메커니즘
		USB 2.0 - 1모듈 스크류 체결방식 - 1 mm²
1	5 722 75	○ White - 사각 메커니즘
1	5 727 75	● Magnesium - 사각 메커니즘
		USB 2.0 - 2모듈 스크류 체결방식 - 1 mm²
1	5 732 74	○ White - 원형 메커니즘
1	5 737 74	● Magnesium - 원형 메커니즘

Arteor™
오디오, 비디오 소켓

5722 84 | 5722 83 | 5722 70 | 5722 90

보조 프레임과 플레이트 차트(p. 30-33)

사각 타입의 메카니즘은 두가지 컬러(화이트, 마그네슘)로 구성되어 있습니다.
완제품이 되기 위해 보조 프레임(p. 29) 및 플레이트(p. 30-33)가 메카니즘과 결합됩니다.

포장	카다로그 Nos. White	카다로그 Nos. Magnesium	감쇠기
1	5722 84	5727 84	100 V-25 W 100V 스피커 라인으로 25W까지 조정가능 2모듈

포장	White	Magnesium	3극용 XLR 소켓
			컴퓨터 주변장치, 마이크로폰, 다용도 제어장치의 스테레오 연결용 사용 가능한 마이크로폰 케이블 : 1 x 0.22㎟ 쉴드 타입 오디오용 페어 사용 가능한 스피커 케이블 : 1 x 1.5㎟ (2.5㎟ 까지 가능) 최대 케이블 길이 : 50m (오디오 증폭기 미사용시)
			2모듈
1	5722 83	5727 83	Neutrik female 타입
1	5722 77	5727 77	Neutrik male 타입

포장	White	Magnesium	스피커 잭
10	5722 70	5727 70	4mm² 터미널 1모듈
10	5722 80	5727 80	4mm² 터미널 2모듈

포장	White	Magnesium	서라운드 잭
10	5722 90	5727 90	1구 2모듈
5	5722 91	5727 91	2구 3모듈

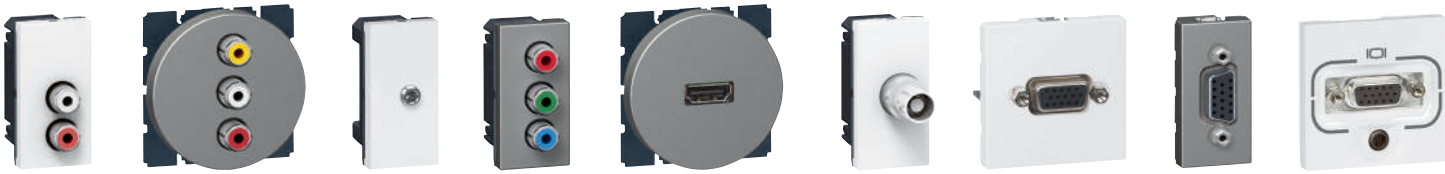

5722 72 | 5737 73 | 5722 74 | 5727 71 | 5727 85 | 5722 76 | 5722 82 | 5727 79 | 5722 88

보조 프레임과 플레이트 차트(p. 30-33)

메카니즘은 두가지 컬러(화이트, 마그네슘)로 구성되어 있습니다.
완제품이 되기 위해 보조 프레임(p. 29) 및 플레이트(p. 30-33)가 메카니즘과 결합됩니다.

포장	카다로그 Nos. White	카다로그 Nos. Magnesium	오디오, 비디오 소켓
			2 x female 타입 RCA 소켓 모든 종류의 DVD 드라이브, 카메라, 비디오 레코더, 컴퓨터 주변장치에 연결가능 사용가능한 케이블 : 1가닥의 쉴드 타입 오디오용 페어
1	5722 72	5727 72	사각 타입 1모듈
1	5732 72	5737 72	원형 타입 2모듈
			3 x female 타입 RCA 소켓 DVD 드라이브, 카메라, 비디오 레코더, 비디오 회의용 주변장치의 복합적인 비디오 & 스테레오 오디오 연결 사용 가능한 케이블 : 1가닥의 쉴드 타입 오디오용 페어 + 1가닥의 3mm 미니 동축케이블
1	5722 73	5727 73	사각 타입 1모듈
1	5732 73	5737 73	원형 타입 2모듈
			Female 3.5mm 잭-사각형타입 휴대용 기기로 부터 스테레오 오디오 연결 사용 가능한 케이블 : 1 x 0.22㎟ 쉴드 타입 오디오용 페어
1	5722 74	5727 74	스크류 터미널을 이용한 연결 1모듈
1	5722 78	5727 78	솔더 타입 커넥션 1모듈
			YUV-사각형 타입 DVD, PC 모니터, 플라즈마 스크린, 비디오 프로젝터, 그래픽 페인트 박스등의 고화질 아날로그 타입 연결 사용 가능한 케이블 : 3가닥 x 3mm 미니 동축케이블(최대유효길이 25m) 또는 3가닥 x RG59 동축케이블(최대유효길이 50m)
1	5722 71	5727 71	1모듈
			S-비디오 소켓 (4핀 미니 DIN) 1구 타입 DVD 드라이브, 카메라, 비디오레코더, 비디오 회의용 주변 장치등에 대해 YC 비디오 연결가능
1	5744 01	5744 51	사각 타입 1모듈
1	5745 01	5745 51	원형 타입 2모듈

포장	카다로그 Nos. White	카다로그 Nos. Magnesium	오디오, 비디오 소켓
			HDMI DVD, PC 모니터, 플라즈마 스크린, 비디오 프로젝터, 그래픽 페인트 박스등의 고화질 디지털 타입 연결
1	5720 96	5725 96	15cm 연결코드 장착 1모듈
			Female BNC 75
1	5722 76	5727 76	DVD 드라이브, 카메라, 비디오 레코더등의 복합적인 비디오 연결 사용 가능한 케이블 : RG59 동축케이블 (최대유효길이 10m) 1모듈
			Female HD 15 PC 모니터, 플라즈마 스크린, 비디오 프로젝터, 그래픽 페인트 박스등의 VGA, XGA, VESA 연결 최대 유효길이 25m (VGA 증폭기 미사용시)
1	5722 82	5727 82	스크류 터미널을 이용한 연결 2모듈
1	5722 79	5727 79	솔더 타입 커넥션 1모듈
1	5720 97	5725 97	15cm 연결코드 장착 1모듈

	White	Magnesium	Female HD 15 x 잭 3.5mm
			2모듈
1	5722 88	5727 88	사각 타입
1	5722 89	5727 89	원형 타입

Arteor™
블랭크 커버, 블랭크 플레이트

5728 41

5731 86

5754 10

보조 프레임과 플레이트 차트(p. 30-33)
보조 프레임(p. 29)에 설치 필요

포장	카다로그 Nos. White	카다로그 Nos. Magnesium	블랭크 모듈 커버
			사각 메카니즘용
10	5723 41	5728 41	1모듈
10	5723 42	5728 42	2모듈
5	5723 43	5728 43	3모듈
			원형 메카니즘용
10	5730 86	5731 86	2모듈
5	5730 96	5731 96	3모듈

포장	카다로그 Nos.	블랭크 플레이트(한국, 이탈리아, 미국 표준)
		1개용 플레이트(2" x 4" 박스용)
10	5754 10	White
10	5754 11	Pearl Alu
10	5754 12	Graphite

포장	카다로그 Nos.	블랭크 플레이트(한국, 미국 표준)
		2개용 플레이트(4" x 4" 박스용)
5	5753 60	White
5	5753 61	Pearl Alu
5	5753 62	Graphite

Arteor™
스페셜 커버 플레이트, 코드 아울렛, 보조 프레임

5760 40E

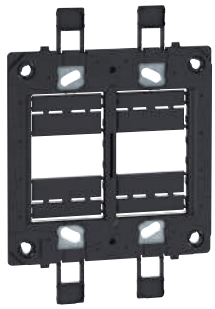
5760 32E

5 760 21

포장	카다로그 Nos. White	스페셜 커버 플레이트
5	5751 90	보조 프레임이 포함된 방우형 커버 플레이트 특별한 벽면 취부를 제외한 2모듈 메카니즘용 : 로터리 조광기, 비상 stop 푸쉬 버튼 등

포장	카다로그 Nos. White	코드 아울렛 모듈 커버
		사각 메카니즘용
10	5723 07	코드 아울렛 입구 Ø8mm 1모듈용

포장	카다로그 Nos.	보조 프레임(취부치수 60mm)
5	5 760 21	1 또는 2 모듈
5	5760 11	4모듈
5	5760 12	6모듈

포장	카다로그 Nos.	보조 프레임(취부치수 83.5mm)
		1개용 매입박스
10	5760 30E	1 또는 2 모듈 메카니즘 취부점 "상", "하"로 구성
10	5760 40E	1 또는 3 모듈 메카니즘 취부점 "좌", "우"로 구성
		연용 매입박스
10	5760 31E	2, 3, 4모듈 메카니즘 취부점 "상", "하"로 구성
10	5760 32E	2 x 3모듈 메카니즘 취부점 "좌", "우"로 구성

Arteor™

83.5 mm fixing centres - 매입박스, 보조프레임, 직사각 플레이트 – 사각 메카니즘용

모듈	매입박스	보조프레임	플레이트	플레이트					
				Neutral			Tattoo	Graphic	
				White	Pearl Alu	Graphite	Edition 1	Casual	Formal
SQUARE VERSION									
1모듈	1개용	5760 40E		5752 40E	5752 41	5752 42	5764 18	5764 11	5764 12
2모듈		5760 30E 5760 40E		5752 50E	5752 51E	5752 52E	5764 38E	5764 31	5764 32
3모듈		5760 40E		5752 70E	5752 71E	5752 72E	5764 58E	5764 51	5764 52
4모듈 (플레이트 치수 : 127 X 127mm)	2개용	5760 31E		5752 90E	5752 91E	5752 92E	5766 58	5766 51	5766 52
2 X 3모듈		5760 32E		5753 00E	5753 01E	5753 02E	5766 78E	5766 71	5766 72
2구 콘센트	1개용	-		5753 20	5753 21	5753 22	5764 68	5764 61	5764 62
4구 콘센트	2개용	-		5755 80	5755 81	5755 82	5755 88	5766 01	5766 02
쉐이버 소켓	-	-		5750 70	5750 71E	5750 72	5761 68	5761 61	5761 62
ROUND VERSION									
2모듈	1개용	5760 30E 5760 40E		5756 30E	5756 31E	5756 32	5764 28	5764 21	5764 22
3모듈	1개용	5760 40E		5756 50E	5756 51E	5756 52E	5764 48E	5764 41	5764 42
2 X 3모듈	2개용	5760 32E		575670	5756 71	5756 72E	5766 68	5766 62	5766 61

플레이트										
Mirror				Brushed metal		Wood		Leather		Signature
Mirror White	Mirror Black	Mirror Red	Mirror Taupe	Stainless Steel	Gold Brass	Wenge Style	Light Oak	Club	Galuchat	Woven Metal
5752 44	5752 43	5764 16	5764 15	5752 46	5764 10	5752 45	5764 19	5764 13	5764 14	5764 17
5752 54	5752 53	5764 36	5764 35	5752 56	5764 30	5752 55	5764 39	5764 33	5764 34	5764 37
5752 74	5752 73	5764 56	5764 55	5752 76	5764 50	5752 75	5764 59	5764 53	5764 54	5764 57
5752 94	5752 93	5766 56	5766 55	5752 96	5766 50	5752 95	5766 59	5766 53	5766 54	5766 57
5753 04	5753 03	5766 76	5766 75	5753 06	5766 70	5753 05	5766 79	5766 73	5766 74	5766 77
5753 24	5753 23	5764 66	5764 65	5753 26	5764 60	5753 25	5764 69	5764 63	5764 64	5764 67
5755 84	5755 83	5766 06	5766 05	5755 86	5766 00	5755 85	5766 09	5766 03	5766 04	5766 07
5750 74	5750 73	5761 66	5761 65	5750 76	5761 60	5750 75	5761 69	5761 63	5761 64	5761 67
5756 34	5756 33	5764 26	5764 25	5756 36	5764 20	5756 35	5764 29	5764 23	5764 24	5764 27
5756 54	5756 53	5764 46	5764 45	5756 56	5764 40	5756 55	5764 49	5764 43	5764 44	5764 47
5756 74	5756 73	5766 66	5766 65	5756 76	5766 60	5756 75	5766 69	5766 63	5766 64	5766 67

Arteor™

60 mm fixing centres - 매입박스, 노출형박스, 보조프레임, 정사각 플레이트 – 사각 메카니즘용

모듈	노출형박스	매입박스	보조프레임	플레이트	플레이트					
					Neutral			Tattoo	Graphic	
					White	Pearl Alu	Graphite	Edition 1	Casual	Formal
SQUARE VERSION										
1모듈	-	0 800 41	5 760 21 (screws) 5 760 20 (claws)		5 765 40	5 765 41	5 765 52	5 762 28	5 762 21	5 762 22
3모듈 1.2" 터치스크린	5 723 90	0 800 41	5 760 21 (screws) 5 760 20 (claws)		5 765 60	5 765 61	5 765 62	5 762 48	5 762 41	5 762 42
3모듈	-	0 800 49	5 760 40E		5 750 10E	5 750 11E	5 750 12	5 764 58	5 764 51	5 764 52
2 x 2모듈	5 723 92	0 800 42	2 x 5 760 21		5 750 20	5 750 21	5 750 22	5 762 68	5 762 61	5 762 62
6모듈	-	0 800 43	5 760 12		5 750 40	5 750 41	5 750 42	5 762 88	5 762 81	5 762 82
2 x 6모듈	5 723 96	0 801 26	5 760 22		5 750 60	5 750 61	5 750 62	-	-	-
4모듈	5 723 92	0 800 42	5 760 11		5 750 30	5 750 31	5 750 32	5 762 78	5 762 71	5 762 72
3 x 2모듈	-	0 800 43	3 x 5 760 21		5 750 50	5 750 51	5 750 52	-	-	-
ROUND VERSION										
2 x 1모듈 2모듈	5 723 90	0 800 41	5 760 21 (screws) 5 760 20 (claws)		5 756 00	5 756 01	5 756 02	5 762 38	5 762 31	5 762 32
2 x 2모듈	5 723 92	0 800 42	2 x 5 760 21		5 755 10	5 755 11	5 755 12	5 762 58	5 762 51	5 762 52
3 x 2모듈	-	0 800 43	3 x 5 760 21		5 755 20	5 755 21	5 755 22	-	-	-

플레이트										
Mirror				Brushed metal		Wood		Leather		Signature
Mirror White	Mirror Black	Mirror Red	Mirror Taupe	Stainless Steel	Gold Brass	Wenge Style	Light Oak	Club	Galuchat	Woven Metal
5 765 54	5 765 53	5 762 26	5 762 25	5 765 56	5 762 20	5 765 55	5 762 29	5 762 23	5 762 24	5 762 27
5 765 64	5 765 63	5 762 46	5 762 45	5 765 66	5 762 40	5 765 65	5 762 49	5 762 43	5 762 44	5 762 47
5 752 74	5 752 73	5 764 56	5 764 55	5 752 76	5 764 50	5 752 75	5 764 59	5 764 53	5 764 54	5 764 57
5 750 24	5 750 23	5 762 66	5 762 65	5 750 26	5 762 60	5 750 25	5 762 69	5 762 63	5 762 64	5 762 67
5 750 44	5 750 43	5 762 86	5 762 85	5 750 46	5 762 80	5 750 45	-	-	-	-
-	-	-	-	-	-	-	-	-	-	-
5 750 34	5 750 33	5 762 76	5 762 75	5 750 36	5 762 70	5 750 35	5 762 79	-	-	-
5 750 54	5 750 53	-	-	5 750 56	-	-	-	-	-	-
5 756 04	5 756 03	5 762 36	5 762 35	5 756 06	5 762 30	5 756 05	5 762 39	5 762 33	5 762 34	5 762 37
5 755 14	5 755 13	5 762 56	5 762 55	5 755 16	5 762 50	5 755 15	5 762 59	-	-	5 762 57
5 755 24	5 755 23	-	-	5 755 26	-	-	-	-	-	-

Arteor™
결선 및 제원

결선도

CLOCKCON³ 스위치

1구(2선식)

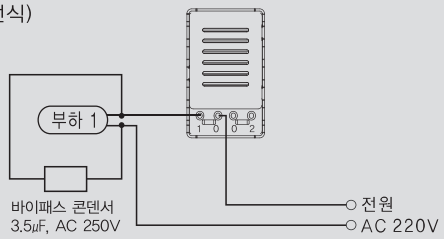

2구(2선식)

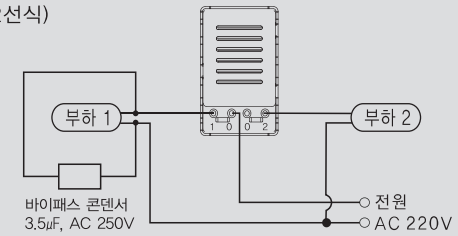

제 원

	수 신 기	송 신 기
사 용 전 원	AC 220V, 60Hz	DC 3V (건전지 "AAA" SIZE, 1.5V x 2EA)
정 격 부 하	1극용(2선식) 1구 : 30 ~ 300W 1극용(2선식) 2구 : 30 ~ 200W(1구당)	–
동 작 방 식	적외선 신호 수신	적외선 신호 송신
송 출 각 도	–	50°
동 작 거 리	–	6m
사용주위온도	0 ~ 40 ℃	
외 형 치 수	82 x 132 x 43.1	37.8 x 128 x 18.3
사 용 부 하	LED를 포함한 모든 등기구	–

Arteor™
외형치수

외형치수

CLOCKCON³ 1구

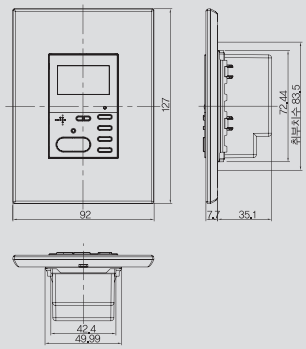

CLOCKCON³ 2구

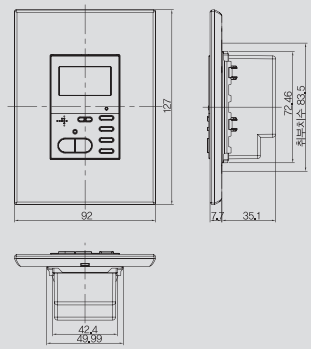

CLOCKCON4 1구

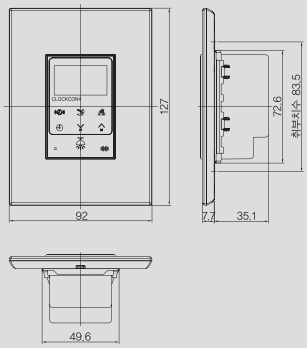

CLOCKCON4 1구

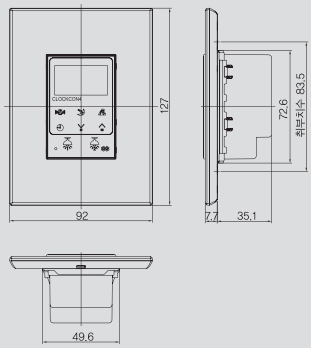

Arteor™
외형치수

유럽형 2모듈

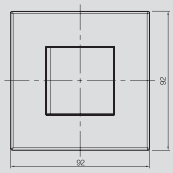

유럽형 6모듈

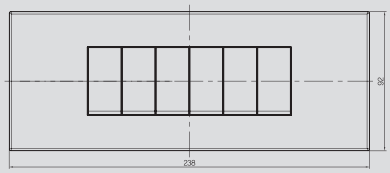

1구 스위치

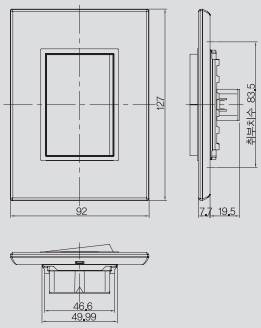

4구 스위치

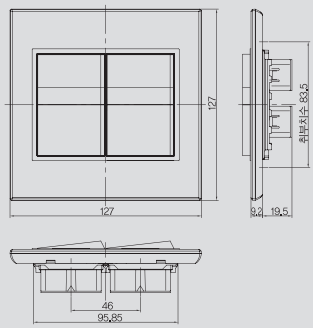

3구 스위치

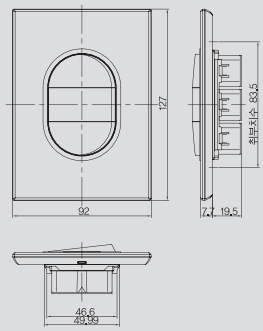

6구 스위치

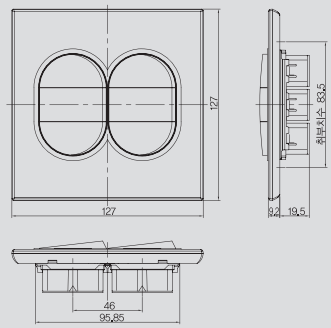

콘센트 2구(45°)

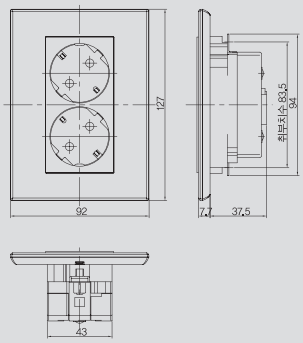

지연 스위치

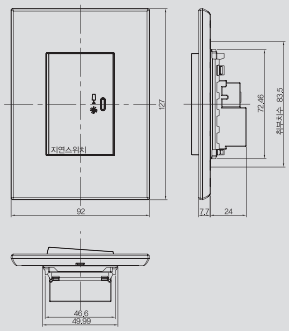

조광기(700W)

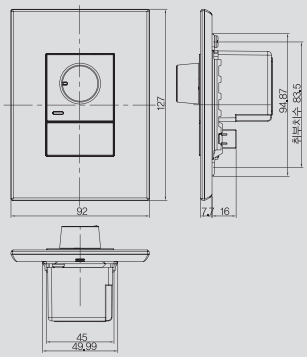

조광기(1000W)

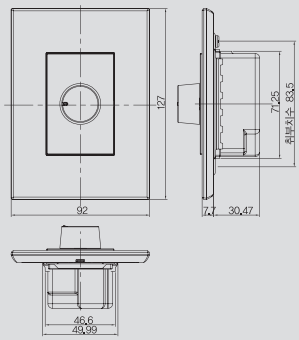

Newden™
Designed for you

비대칭의 우아하고 세련된 디자인이 특징이며,
고객의 다양한 요구도 동일한 하나의 디자인으로 제공 가능 합니다.

1로 스위치 1구

LED

클락콘4 (터치식)
다기능 리모컨스위치 2구

대기전력 자동차단 2구 스위치

CHOICE OF PLATES

1개용 플레이트

2개용 플레이트

3개용 플레이트

1구 콘센트 플레이트

4구 콘센트 플레이트

통합수구 2 x 8 플레이트

Wiring Devices

스위치 1구

스위치 3구

45° 콘센트 2구
(우타입)

45° 콘센트 2구
(좌타입)

USB 충전 소켓 1구
+ 접지 1구 콘센트

Electronics Energy saving

조광기

지연 스위치

대기전력 자동차단
콘센트 1구

대기전력 자동차단 콘센트
안전형 2구 (좌타입 / 접지 핀타입)

Voice Data Image

RJ 45 소켓

CATV 소켓

서라운드잭

통합수구 2 x 8

메카니즘 구성

모듈화된 메카니즘이
다양하게 결합될 수 있는
실용적인 디자인

legrand

새로운 감각의 디자인 혁명 – **뉴덴**

다양한 솔루션에 감성적 디자인과 조화

1로 스위치 1구

1로 스위치 2구

1로 스위치 3구

1로 스위치 4구

1로 스위치 5구

1로 스위치 6구

1로 스위치 1구
(2모듈용)

1로 스위치 2구
(2모듈용)

1로 스위치 2구 FAN
(2모듈용)

1로 스위치 2구 FAN

1로 스위치 3구 FAN

3로 스위치 1구

3로 스위치 2구

콘센트 1구
(접지 핀타입)

45° 콘센트 2구
(우타입 / 접지
핀타입)

안전형 45° 콘센트 2구
(좌타입 / 접지 핀타입)

가로형 콘센트 2구
(접지 핀타입)

안전형 45° 콘센트 4구
(우타입 / 접지 핀타입)

45° 콘센트 4구
(좌타입 / 접지 핀타입)

대기전력 자동차단 콘센트
1구 (접지 핀타입)

대기전력 자동차단 콘센트
3구 (우타입 / 접지 핀타입)

대기전력 자동차단 콘센트
3구 (좌타입 / 접지 핀타입)

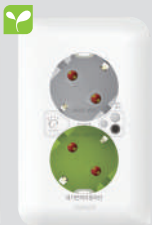
대기전력 자동차단
콘센트 안전형 2구
(좌타입 / 접지 핀타입)

대기전력 자동차단 콘센트
안전형 4구
(좌타입 / 접지 핀타입)

스위치부 콘센트 1구
(2극차단)

스위치부 콘센트 2구

CATV + RJ 45 2구

USB 충전 소켓 1구
+ 접지 1구 콘센트

USB 충전 소켓 2구
+ 접지 1구 콘센트

RJ45 소켓 2구 +
CATV 유니트

서라운드잭 2구

2SC 광소켓 +
RJ45 소켓 2구

클락콘3 (버튼식)
다기능 리모컨
스위치 1구

클락콘3 (버튼식)
다기능 리모컨
스위치 2구

클락콘4 (터치식)
다기능 리모컨
스위치 1구

클락콘4 (터치식)
다기능 리모컨
스위치 2구

일괄소등 스위치
1구

일괄소등 스위치 3구
(일괄소등 + 가스
+ 엘리베이터 호출)

대기전력 자동차단
스위치 2구

대기전력 자동차단 스위치
(전등제어 2구
+ 대기전력 자동차단 2구)

통합수구 2 x 4 (콘센트 좌타입)
45° 콘센트 2구
+ CATV + RJ 45 2구

통합수구 2 x 6A (콘센트 우타입)
CATV + RJ 45 2구
+ 45° 콘센트 2구

통합수구 2 x 6B (콘센트 좌타입)
안전형 45° 콘센트 4구
+ CATV + RJ 45 2구

통합수구 2 x 8 (콘센트 좌타입)
45° 콘센트 4구 + CATV + FM 라디오 소켓
+ 광 소켓 + 오디오 잭 2구

통합수구 2 x 4 (콘센트 우타입)
CATV + RJ 45 2구
+ 대기전력 자동차단 콘센트 1구

통합수구 2 x 6A (콘센트 좌타입)
대기전력 자동차단 안전형 콘센트 2구
+ CATV + RJ 45 2구

통합수구 2 x 6B (콘센트 우타입)
CATV + RJ 45 2구
+ 대기전력 자동차단 콘센트 3구

통합수구 2 x 8 (콘센트 우타입)
오디오 잭 2구 + CATV + FM 라디오 소켓
+ 광 소켓 + 대기전력 자동차단 콘센트 4구

8540 00 + 8541 01

8540 06 + 8541 01

8540 12 + 8541 02

8540 60 + 8541 08

8540 03 + 8541 01

8540 11 + 8541 02

8540 15 + 8541 02

메카니즘은 보조프레임과 함께 조립되어 제공됩니다.
플레이트 선정(p 50), 자동 터미널 방식(핀타입)

포장	카다로그 Nos.	16A, AC 250V
	White	**1로 스위치**
5	8540 00	1로 스위치 1구
5	8540 02	1로 스위치 2구
5	8540 06	1로 스위치 3구
5	8540 10	1로 스위치 4구 (M2)
5	8540 12	1로 스위치 5구 (MS)
5	8540 14	1로 스위치 6구 (S2)
		1로 스위치 - 2 모듈 타입
5	8540 60	1로 스위치 1구 2모듈
5	8540 62	1로 스위치 2구 2 x 1모듈
		1로 스위치 FAN 마크표시
5	8540 04	1로 스위치 2구 하단 FAN 마크표시
5	8540 08	1로 스위치 3구 하단 FAN 마크표시
		1로 스위치 FAN 마크표시 - 2 모듈 타입
5	8540 64	1로 스위치 1구 2 x 1모듈 하단 FAN 마크표시

외형도(p.52)

메카니즘은 보조프레임과 함께 조립되어 제공됩니다.
플레이트 선정(p 50), 자동 터미널 방식(핀타입)

포장	카다로그 Nos.	16A, AC 250V
	White	**1로 램프 스위치**
5	8540 01	1로 램프 스위치 1구
5	8540 03	1로 램프 스위치 2구
5	8540 07	1로 램프 스위치 3구
5	8540 11	1로 램프 스위치 4구 (M2)
5	8540 13	1로 램프 스위치 5구 (MS)
5	8540 15	1로 램프 스위치 6구 (S2)
		1로 램프 스위치 - 2 모듈 타입
5	8540 61	1로 램프 스위치 1구 2모듈
5	8540 63	1로 램프 스위치 2구 2 x 1모듈
		1로 램프 스위치 FAN 마크표시
5	8540 05	1로 램프 스위치 2구 하단 FAN 마크표시
5	8540 09	1로 램프 스위치 3구 하단 FAN 마크표시
		1로 램프 스위치 FAN 마크표시 - 2 모듈 타입
5	8540 65	1로 램프 스위치 2구 2 x 1모듈 하단 FAN 마크표시

외형도(p.52)

Newden™
스위치

8540 19 + 8541 01

8540 21 + 8541 01

8540 23 + 8541 01

8540 68 + 8541 08

8540 20 + 8541 01

8540 22 + 8541 01

8540 24 + 8541 01

8540 71 + 8541 08

메카니즘은 보조프레임과 함께 조립되어 제공됩니다.
플레이트 선정(p 50), 자동 터미널 방식(핀타입)

포장	카다로그 Nos.	16A, AC 250V
	White	**3로 스위치**
5	8540 19	3로 스위치 1구
5	8540 21	3로 스위치 2구
5	8540 23	3로 스위치 3구
		3로 스위치 + 2 모듈 타입
5	8540 68	3로 스위치 1구 2모듈
5	8540 70	3로 스위치 2구 2 x 1모듈
		1로 + 3로 조합 스위치
5	8540 16	1로 스위치 1구 + 3로 스위치 1구 (M)
5	8540 17	1로 램프 스위치 1구 + 3로 스위치 1구 (M)
		1로 + 3로 조합 스위치 + 2 모듈 타입
5	8540 66	1로스위치 1구 + 3로 스위치 1구 2 x 1모듈
5	8540 67	1로 램프 스위치 1구 + 3로 스위치 1구 2 x 1모듈

메카니즘은 보조프레임과 함께 조립되어 제공됩니다.
플레이트 선정(p 50), 자동 터미널 방식(핀타입)

포장	카다로그 Nos.	16A, AC 250V
	White	**3로 램프 스위치**
5	8540 20	3로 램프 스위치 1구
5	8540 22	3로 램프 스위치 2구
5	8540 24	3로 램프 스위치 3구
		3로 램프 스위치 + 2 모듈 타입
5	8540 69	3로 램프 스위치 1구 2모듈
5	8540 71	3로 램프 스위치 2구 2 x 1모듈

		16A, AC 250V
	White	**4로 스위치**
5	8540 18	4로 스위치 1구
		4로 스위치
5	8540 72	4로 스위치 1구 2모듈

Newden™
CLOKCON³ 스위치 / 송신기

LED LED

8540 76 + 8541 01

8543 84 + 8541 01

8541 51

8541 52

메카니즘은 보조프레임과 함께 조립되어 제공됩니다.
플레이트 선정(p 50), 자동 터미널 방식(핀타입)

포장	카다로그 Nos.	AC 220V 60Hz
	White	**다기능 리모컨 스위치 - 2선식** LED를 포함한 모든 등기구와 100% 호환 바이패스 콘덴서 설치 필요 기능 : 시간, 기상, 방범, 취침
		클락콘3 - 버튼식 1구 – 10~300 W
1	8540 74	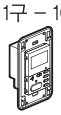 정전보상 최대 6시간
1	8540 76	정전보상 최대 7일
		2구 - 10~300 W
1	8540 75	정전보상 최대 6시간
1	8540 77	정전보상 최대 7일
	White	**클락콘4 - 터치식** 정전보상 최대 7일, 바이패스 콘덴서 포함
1	8543 83	스위치 1구 10 ~ 300W
1	8543 84	스위치 2구 10 ~ 200W (1구당)
	White	**CLOCKCON³ 스위치용 송신기** **적외선 송신(IR)**
1	8541 51	스위치 1구용
1	8541 52	스위치 2구용

리모콘 송신 방식은 적외선(IR) 방식입니다.
베터리 : "AAA"형 x 2EA

제원 및 결선도(p.51)

Newden™
대기전력 자동차단 스위치 및 연동형 콘센트

8532 81 + 8541 02

8532 86 + 8541 02

8544 11 + 8541 05

포장	카다로그 Nos.	AC 220V 60Hz
	White	**대기전력 자동차단 스위치(SEF) - 3선식** 대기전력 차단(1구당) : 16A RS 485 통신 지원
1	8532 81	대기전력 자동차단 2구
1	8532 82	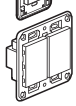 대기전력 자동차단 2구
1	8532 83	대기전력 자동차단 3구
1	8532 84	대기전력 자동차단 4구
	White	**전등제어 + 대기전력 자동차단 스위치(SEF) 3선식** 전등제어(1구당) : 500W 대기전력 차단(1구당) : 16A RS 485 통신 지원
1	8532 85	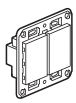 전등제어 1구 + 대기전력 자동차단 2구
1	8532 86	전등제어 2구 + 대기전력 자동차단 2구
1	8532 87	전등제어 3구 + 대기전력 자동차단 2구
1	8532 88	전등제어 4구 + 대기전력 자동차단 2구

적용 플레이트(1개용) Cat. No. : 8541 01 별매
적용 플레이트(2개용) Cat. No. : 8541 02 별매

제원 및 결선도(p.51)

		16A, AC 250V
	Green	**둥근형 측면 접지극부 2극 콘센트** **대기전력 자동차단 스위치 연동형** 접지 핀 타입
10	8544 11	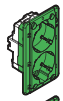 접지 2구 45° 콘센트 (우타입) 사용 플레이트 Cat. No : 8541 05 별매
10	8544 14	접지 2구 45° 콘센트 (좌타입) 사용 플레이트 Cat. No : 8541 05 별매
5	8544 16	접지 4구 45° 콘센트 (우타입) 사용 플레이트 Cat. No : 8541 07 별매
5	8544 18	접지 4구 45° 콘센트 (좌타입) 사용 플레이트 Cat. No : 8541 07 별매

Newden™
일괄소등 스위치

8532 89 + 8541 01

8532 91 + 8541 01

메카니즘은 보조프레임과 함께 조립되어 제공됩니다.
플레이트 선정(p 50), 자동 터미널 방식(핀타입)

포장	카다로그 Nos.
	White
1	8532 89
1	8532 90
1	8532 91

AC 220V 60Hz

일괄소등 스위치(SEF) - 3선식

일괄소등 정격용량 : 16A
RS 485 통신 지원

일괄소등
일괄소등 + 가스차단
일괄소등 + 가스차단 + 엘리베이터 호출

적용 플레이트(1개용) Cat. No. : 8541 01 별매
적용 플레이트(2개용) Cat. No. : 8541 02 별매

제원 및 결선도(p.51)

Newden™
지연 스위치, 조광기

8541 40 + 8541 01

8555 10 + 8541 01

메카니즘은 보조프레임과 함께 조립되어 제공됩니다.
플레이트 선정(p 50), 자동 터미널 방식(핀타입)

포장	카다로그 Nos.	AC 220V 60Hz 지연 스위치	
1	White 8541 40	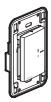	스위치 : 16A 지연회로 (환풍기) : 0.7A (약 100W 이하) 지연시간 : 1분, 3분, 5분 가변식

		AC 220V 60Hz 조광기(할로겐 전용) - 로터리식	
1	White 8555 12		700W 조광기
1	8555 10		1000W 조광기
1	8555 14		700W 조광기 + 1로 램프 스위치

제원 및 결선도(p.51)
외형도(p.52)

Together, let's try our best for

1 + 1 + 1 +1+1... = LESS

...친환경, 에너지 절감.

르그랑은 환경친화적이고, 에너지를 절감할 수 있는 제품을 만들기 위해 항상 노력하고 있습니다.

지연 스위치

스위치를 "on"상태에서 "off"시 일정 시간 동안 욕실내의 팬(FAN)이 작동하여 주위를 환기 시킨 후, 자동으로 꺼짐으로 에너지 절감효과를 가져올 수 있습니다.

Newden™

콘센트, 스위치 부착형 콘센트, USB 충전소켓 부착형 콘센트

8521 64 + 8541 04

8521 65 + 8541 05

8544 12P4 + 8541 05

8521 65G + 8541 05

8540 90 + 8541 01

8540 92

3000 mA

8541 49 + 8541 01

2000 mA

8540 49 + 8541 05

메카니즘은 프레임과 일체형으로 구성되어 있습니다.
플레이트 선정(p 50)

포장	카다로그 Nos.	16A, AC 250V
		둥근형 측면 접지극부 2극 콘센트 접지 핀 타입
10	8521 64	○ White - 1구 콘센트
10	8521 65	○ White - 45° 2구 콘센트 (우타입)
10	8521 65G	● Green - 45° 2구 콘센트 (우타입)
10	8521 65F	○ White - 45° 2구 콘센트 (가구 취부용, 우타입)
10	8521 66	○ White - 45° 2구 콘센트 (좌타입)
10	8521 66G	● Green - 45° 2구 콘센트 (좌타입)
10	8521 66F	○ White - 45° 2구 콘센트 (가구 취부용, 좌타입)
10	8521 69	○ White - 2구 가로 콘센트
10	8521 69F	○ White - 2구 가로 콘센트 (가구 취부용, 좌타입)
5	8521 67	○ White - 45° 4구 콘센트 (우타입)
5	8521 67G	● Green - 45° 4구 콘센트 (우타입)
5	8521 67F	○ White - 45° 4구 콘센트 (가구 취부용, 우타입)
5	8521 68	○ White - 45° 4구 콘센트 (좌타입)
5	8521 68G	● Green - 45° 4구 콘센트 (좌타입)
5	8521 68F	○ White - 45° 4구 콘센트 (가구 취부용, 좌타입)

	White	16A, AC 250V
		둥근형 측면 접지극부 2극 콘센트 **안전형 콘센트** 접지 핀 타입
10	8544 36P4	1구 콘센트
10	8544 10P4	45° 2구 콘센트 (우타입)
10	8544 12P4	45° 2구 콘센트 (좌타입)
5	8544 15P4	45° 4구 콘센트 (우타입)
5	8544 17P4	45° 4구 콘센트 (좌타입)

외형도(p.53)

메카니즘은 프레임과 일체형으로 구성되어 있습니다.
플레이트 선정(p 50), 자동 터미널 방식(핀타입)

포장	카다로그 Nos.	16A, AC 250V
	White	**둥근형 측면 접지극부 2극 콘센트 (에어콘용)** 스크류 타입 – 5.5 ㎟
10	8540 81	에어콘용 접지 1구 콘센트
10	8540 86	에어콘용 접지 2구 콘센트
		2극 차단 스위치 부착형 콘센트 8540 90, 8540 91제품은 메카니즘과 보조프레임이 함께 조립되어 제공됩니다.
5	8540 90	2극 차단 스위치 (20A) 부착형 1구 콘센트
5	8540 91	2극 차단 램프 스위치 (20A) 부착형 1구 콘센트
1	8540 92	2극 차단 스위치 (16A) 부착형 2구 콘센트(45°)

	White	16A, AC 250V
		USB 충전소켓 부착형 콘센트 무선전화기, 스마트폰, MP3/MP4 플레이어, 테블릿 PC등 과부하 차단기능 내장 **콘센트 일체형** **DC 5V-3.0A, USB Type-A** 접지 핀 타입
1	8541 49	USB 2포트 + 접지 1구 콘센트 사용 플레이트 Cat. No : 8541 05
		모듈형 **DC 5V-2.0A, USB Type-A**
5	8540 49	USB 1포트 + 접지 1구 콘센트 사용 플레이트 Cat. No : 8541 01
10	8541 14	USB 1포트 - 1모듈형

Newden™
콘센트 부착형 통합수구

8552 50 + 8541 85

8552 50 + 8541 85

8544 27P4 + 8541 87

8544 32P4 + 8541 86N

통신소켓 메카니즘과 플레이트는 별도 제공됩니다.
통신소켓 메카니즘 선정(p 48), 플레이트 선정(p 50)

포장	카다로그 Nos. White	16A, AC 250V 콘센트 부착형 통합수구 접지 핀 타입	
10	8552 50	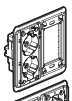	**통합수구 2 x 4** 45° 2구 콘센트 (좌타입)
10	8552 51	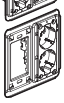	45° 2구 콘센트 (우타입)
4	8552 42	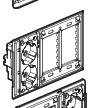	**통합수구 2 x 6A** 45° 2구 콘센트 (좌타입)
4	8552 43	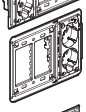	45° 2구 콘센트 (우타입)
4	8552 44	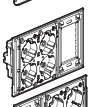	**통합수구 2 x 6B** 45° 4구 콘센트 (좌타입)
4	8552 45	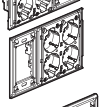	45° 4구 콘센트 (우타입)
4	8552 52	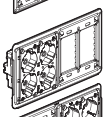	**통합수구 2 x 8** 45° 4구 콘센트 (좌타입)
4	8552 53	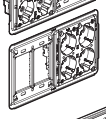	45° 4구 콘센트 (우타입)
4	8552 54	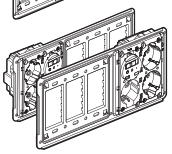	**통합수구 2 x 10** 45° 4구 콘센트 (좌타입)
4	8552 55		45° 4구 콘센트 (우타입)

포장	카다로그 Nos. White	16A, AC 250V 안전형 콘센트 부착형 통합수구 접지 핀 타입	
10	8544 24P4	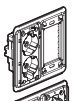	**통합수구 2 x 4** 45° 2구 콘센트 (좌타입)
10	8544 25P4	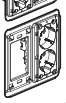	45° 2구 콘센트 (우타입)
4	8544 26P4	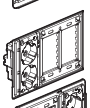	**통합수구 2 x 6A** 45° 2구 콘센트 (좌타입)
4	8544 27P4	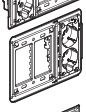	45° 2구 콘센트 (우타입)
4	8544 28P4	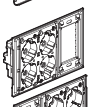	**통합수구 2 x 6B** 45° 4구 콘센트 (좌타입)
4	8544 29P4	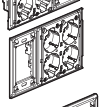	45° 4구 콘센트 (우타입)
4	8544 32P4	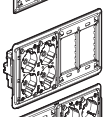	**통합수구 2 x 8** 45° 4구 콘센트 (좌타입)
4	8544 33P4	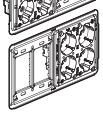	45° 4구 콘센트 (우타입)

Newden™
대기전력 자동차단 콘센트

8540 41S + 8541 05

8544 20S + 8541 07

8540 32 + 8543 61

8552 71 + 8541 85

8540 40 + 8543 65RH

통신소켓 메카니즘과 플레이트는 통합수구 선정 시 별도 제공됩니다.
통신소켓 메카니즘 선정(p 48), 플레이트 선정(p 50)

통신소켓 메카니즘과 플레이트는 통합수구 선정 시 별도 제공됩니다.
통신소켓 메카니즘 선정(p 48), 플레이트 선정(p 50)

포장	카다로그 Nos.	16A, AC 250V
	Black / White	**대기전력 자동차단 콘센트 1구형**
		접지 핀 타입
10	8540 41S	대기전력 자동차단 콘센트 1구
5	8544 19S	대기전력 자동차단 콘센트 1구 + 45° 2구 콘센트 (우타입)
5	8544 20S	45° 2구 콘센트 (좌타입) + 대기전력 자동차단 콘센트 1구
	White / Green	**2구형**
		접지 핀 타입
10	8540 31	대기전력 자동차단 2구 (안전형, 좌타입)
10	8544 50	대기전력 자동차단 2구 (좌타입)
5	8540 32	45° 2구 + 대기전력 자동차단 2구 (안전형, 좌타입)
5	8544 51	45° 2구 + 대기전력 자동차단 2구 (좌타입)
	Black	**외장센서**
		대기전력 자동차단 콘센트의 설정을 쉽고 빠르게 도와줍니다. 기본 제공길이 : 1.5m
250	8540 95-16A	대기전력 자동차단 1구 콘센트용 연결방식 : USB Mini-B(5pin)
250	8540 95HB	대기전력 자동차단 2구 콘센트용 연결방식 : 폰 잭

포장	카다로그 Nos.	16A, AC 250V
	Black / White	**대기전력 자동차단 콘센트 부착형 통합수구 1구형**
		접지 핀 타입
		통합수구 2 x 4
8	8552 70	대기전력 자동차단 1구 (좌타입)
8	8552 71	대기전력 자동차단 1구 (우타입)
		통합수구 2 x 6A
3	8552 62	대기전력 자동차단 1구 (좌타입)
3	8552 63	대기전력 자동차단 1구 (우타입)
		통합수구 2 x 6B
3	8552 64	45° 2구 + 대기전력 자동차단 1구 (좌타입)
3	8552 65	대기전력 자동차단 1구 + 45° 2구 (우타입)
		통합수구 2 x 8
3	8552 72	45° 2구 + 대기전력 자동차단 1구(좌타입)
3	8552 73	대기전력 자동차단 1구 + 45° 2구 (우타입)
		통합수구 2 x 10
3	8552 74	45° 2구 + 대기전력 자동차단 1구 (좌타입)
3	8552 75	대기전력 자동차단 1구 45° 2구 (우타입)
	White / Green	**안전형 2구형**
		접지 핀 타입
		통합수구 2 x 4
8	8540 33	대기전력 자동차단 2구 (안전형, 좌타입)
8	8540 34	대기전력 자동차단 2구 (안전형, 우타입)
8	8552 90	대기전력 자동차단 2구 (좌타입)
8	8552 91	대기전력 자동차단 2구 (우타입)
		통합수구 2 x 6A
3	8540 35	대기전력 자동차단 2구 (안전형, 좌타입)
3	8540 36	대기전력 자동차단 2구 (안전형, 우타입)
3	8552 82	대기전력 자동차단 2구 (좌타입)
3	8552 83	대기전력 자동차단 2구 (우타입)
		통합수구 2 x 6B
3	8540 37	45° 2구 + 대기전력 자동차단 2구 (안전형, 좌타입)
3	8540 38	대기전력 자동차단 2구 + 45° 2구 (안전형, 우타입)
3	8552 84	45° 2구 + 대기전력 자동차단 2구 (좌타입)
3	8552 85	대기전력 자동차단 2구 + 45° 2구 (우타입)
		통합수구 2 x 8
3	8540 39	45° 2구 + 대기전력 자동차단 2구 (안전형, 좌타입)
3	8540 40	대기전력 자동차단 2구 + 45° 2구 (안전형, 우타입)
3	8552 92	45° 2구 + 대기전력 자동차단 2구 (좌타입)
3	8552 93	대기전력 자동차단 2구 + 45° 2구 (우타입)
		통합수구 2 x 10
3	8552 94	45° 2구 + 대기전력 자동차단 2구 (좌타입)
3	8552 95	대기전력 자동차단 2구 + 45° 2구 (우타입)

※ 외장센서 별매

Newden™
위성방송용 소켓, 데이타용 광소켓, FM라디오 소켓

8559 00

8558 94

8541 95

8541 61

메카니즘은 보조프레임과 별도로 제공됩니다.
플레이트 선정(p 50), 보조 프레임 선정(p 49)

포장	카다로그 Nos.	위성방송용 소켓(54MHz ~ 2.15GHz)	
	White	**단말형 - 1모듈**	
		In	
10	8558 94		1dB
10	8558 96		3dB
10	8558 98		5dB
10	8558 90		8dB
10	8558 92		11dB
		직렬형 - 1모듈	
10	8558 88	In, Out	4dB
10	8558 80		8dB
10	8558 82		11dB
10	8558 84		14dB
10	8558 86		17dB
		단말형 - 3모듈	
5	8559 00		1dB
5	8559 02		3dB
5	8559 04		5dB
5	8559 06		8dB
5	8559 08		11dB
		직렬형 - 3모듈	
5	8559 10	In, Out	4dB
5	8559 12		8dB
5	8559 14		11dB
5	8559 16		14dB
5	8559 18		17dB
		병렬형 - 3모듈	
5	8558 70	Tap, In, Out	8dB
5	8558 72		11dB
5	8558 74		14dB
5	8558 76		17dB
	White	**데이타용 광소켓 - 1모듈**	
		Push - Pull 접속방식	
		1모듈	
10	8541 95		2 SC 소켓
10	8541 96		1 SC 소켓
	White	**FM 라디오 소켓**	
		54 ~ 864 MHz	
		1모듈	
10	8541 97		단말형
		2모듈 - CATV + FM	
5	8541 61		단말형
5	8541 62		직렬형
		54MHz ~ 2.15GHz	
		2모듈 - CATV + FM	
5	8541 63		단말형
5	8541 64		직렬형

Newden™
CATV, 데이타 소켓, 오디오 잭

8558 54

8558 52

8558 44

8555 92A

8555 92B

메카니즘은 보조프레임과 별도로 제공됩니다.
플레이트 선정(p 50), 보조 프레임 선정(p 49)

포장	카다로그 Nos.	CATV 소켓(54 ~ 864MHz)	
	White	**단말형 - 1모듈**	
		In	
10	8558 44		1dB
10	8558 46		3dB
10	8558 48		5dB
10	8558 40		8dB
10	8558 42		11dB
		직렬형 - 1모듈	
10	8558 38	In, Out	4dB
10	8558 30		8dB
10	8558 32		11dB
10	8558 34		14dB
10	8558 36		17dB
		단말형 - 3모듈	
5	8558 00	In	1dB
5	8558 02		3dB
5	8558 04		5dB
5	8558 06		8dB
5	8558 08		11dB
		직렬형 - 3모듈	
5	8558 10	In, Out	4dB
5	8558 12		8dB
5	8558 14		11dB
5	8558 16		14dB
5	8558 18		17dB
		병렬형 - 3모듈	
5	8558 20	Tap, In, Out	8dB
5	8558 22		11dB
5	8558 24		14dB
5	8558 26		17dB
	White	**RJ 45 소켓**	
		UTP - 1 모듈	
		Cat. 5e	
10	8555 90A		TEL 소켓 - 2열 배열
10	8555 92A		PC 소켓 - 2열 배열
100	8555 90B		TEL 소켓 - 1열 배열
100	8555 92B		PC 소켓 - 1열 배열
	White	**오디오 잭**	
		서라운드잭 - 1모듈	
10	8558 50		1구
		서라운드잭 - 2모듈	
10	8558 52		1구
		서라운드잭 - 3모듈	
5	8558 54		2구

Newden™
블랭크 모듈 커버, 보조 프레임, 보조대

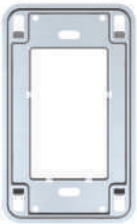
8541 15

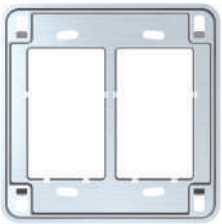
8541 16

8541 00N

포장	카다로그 Nos.	블랭크 모듈 커버 메카니즘 커버	
10	White 8554 33		1모듈용 블랭크 커버
5	8554 23		3모듈용 블랭크 커버

포장	카다로그 Nos.	보조 프레임 취부치수 83.5mm	
20	White 8541 15		1 ~ 3모듈용 프레임 메카니즘 취부점 "좌", "우"로 구성
20	8541 16	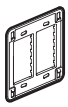	2 x 3모듈용 프레임 메카니즘 취부점 "좌", "우"로 구성
20	8541 17	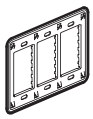	3 x 3모듈용 프레임 메카니즘 취부점 "좌", "우"로 구성
20	8541 18		1 ~ 2모듈용 프레임 메카니즘 취부점 "상", "하"로 구성

포장	카다로그 Nos.	콘센트 전용 보조대	
20	White 8541 00N	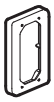	1개용 콘센트 보조대

Newden™
모듈구성

블랭크 플레이트 활용법

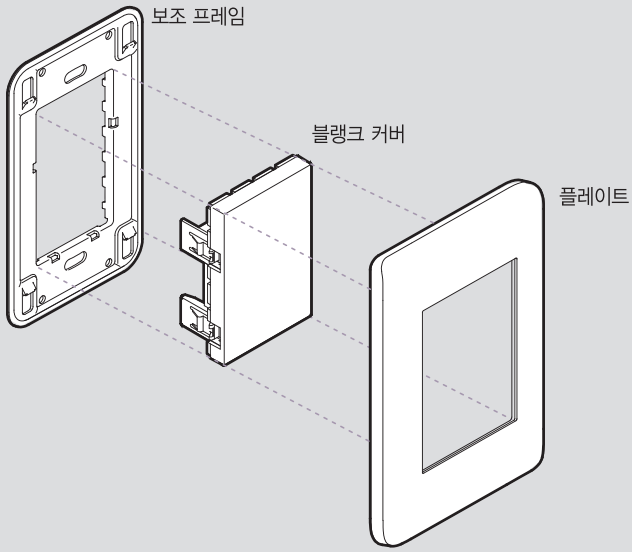

모듈구성(1모듈 x 3개)

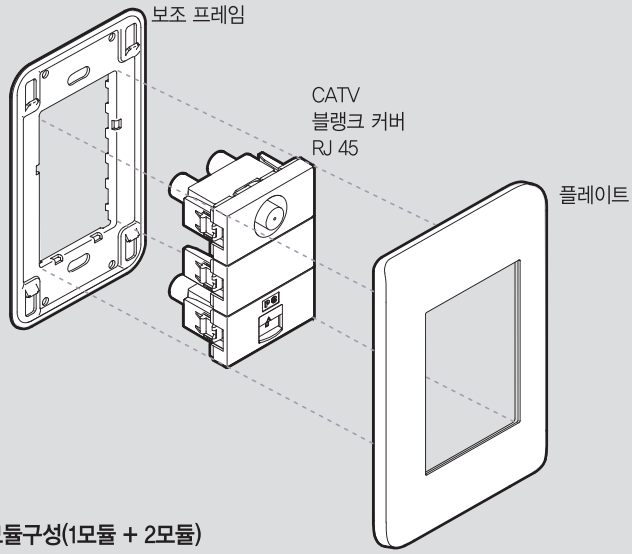

모듈구성(1모듈 + 2모듈)

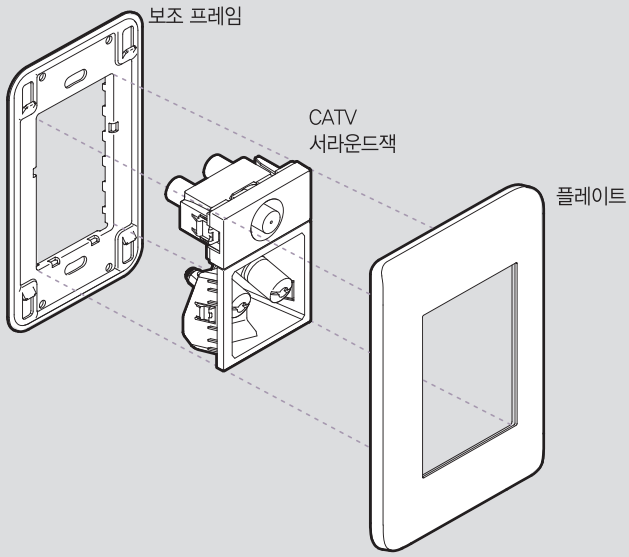

8541 01

8541 04

8541 85

8541 86N

플레이트 – 스위치, 소켓류

취부치수 83.5mm

포장	카다로그 Nos. White	
20	8541 01	1개용 플레이트 - 3모듈
20	8541 02	2개용 플레이트 - 2 x 3모듈
20	8541 03	3개용 플레이트 - 3 x 3모듈
20	8541 08	1개용 플레이트 - 2모듈

플레이트 – 콘센트

취부치수 83.5mm

1개용 플레이트

포장	카다로그 Nos.	
20	8541 04	1구 콘센트용
20	8541 05	2구 콘센트용 대기전력 자동차단 1구 콘센트용 (좌 / 우타입)
20	8543 60	대기전력 자동차단 2구 콘센트용
20	8541 06	가로형 2구 콘센트용

2개용 플레이트

포장	카다로그 Nos.	
20	8541 07	4구 콘센트용 대기전력 자동차단 1구 콘센트 + 45˚ 2구 콘센트용 (좌 / 우타입)
20	8543 61	45˚ 2구 콘센트 + 대기전력 자동차단 2구 콘센트용

플레이트 – 통합수구

취부치수 83.5mm

포장	카다로그 Nos. White	
		통합수구 2 x 4
10	8541 85	45˚ 2구 콘센트 (좌 / 우타입) 대기전력 자동차단 1구 콘센트 (좌 / 우타입)
10	8543 62	대기전력 자동차단 2구 콘센트 (좌타입)
10	8543 62RH	대기전력 자동차단 2구 콘센트 (우타입)
		통합수구 2 x 6A
10	8541 87	45˚ 2구 콘센트 (좌 / 우타입) 대기전력 자동차단 1구 콘센트 (좌 / 우타입)
10	8543 63	대기전력 자동차단 2구 콘센트 (좌타입)
10	8543 63RH	대기전력 자동차단 2구 콘센트 (우타입)
		통합수구 2 x 6B
10	8541 88N	45˚ 4구 콘센트 (좌 / 우타입) 대기전력 자동차단 3구 콘센트 (좌 / 우타입)
10	8543 64	대기전력 자동차단 2구 콘센트 (좌타입)
10	8543 64RH	대기전력 자동차단 2구 콘센트 (우타입)
		통합수구 2 x 8
10	8541 86N	45˚ 4구 콘센트 (좌 / 우타입) 대기전력 자동차단 3구 콘센트 (좌 / 우타입)
10	8543 65	대기전력 자동차단 4구 콘센트 (좌타입)
10	8543 65RH	대기전력 자동차단 4구 콘센트 (우타입)

플레이트 – 방우콘센트

포장	카다로그 Nos. White	
10	8553 63	방우 1구 콘센트용
10	8553 83	가로 방우 2구 콘센트용
10	8541 09	방우 45˚ 2구 콘센트용

결선도

다기능 리모컨 스위치 CLOCKCON3 & 4

1구(2선식)

Cat. Nos : 8540 74 / 76
8543 83

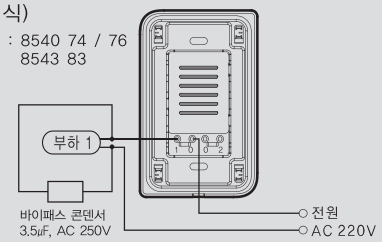

2구(2선식)

Cat. Nos : 8540 75 / 77
8543 84

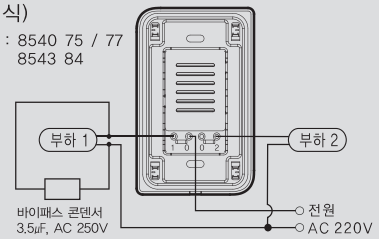

제 원

	수 신 기	송 신 기
사 용 전 원	AC 220V, 60Hz	DC 3V (건전지 "AAA" SIZE, 1.5V x 2EA)
정 격 부 하	1극용(2선식) 1구 : 30 ~ 300W 1극용(2선식) 2구 : 30 ~ 200W(1구당)	–
동 작 방 식	적외선 신호 수신	적외선 신호 송신
송 출 각 도	–	50°
동 작 거 리	–	6m
사용주위온도	0 ~ 40 ℃	
외 형 치 수	82 x 132 x 43.1	37.8 x 128 x 18.3
사 용 부 하	LED를 포함한 모든 등기구	–

대기전력 자동차단 스위치 (SEF)

전열 2구 (3선식)

Cat. Nos : 8532 81

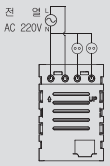

전열 2구 (3선식)

Cat. Nos : 8532 81

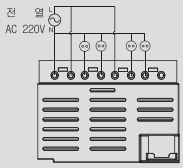

전등제어 + 대기전력 자동차단 스위치 (SEF)

전등1 + 전열 2구 (3선식)

Cat. Nos : 8532 85

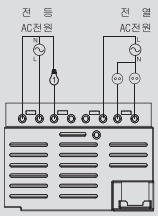

전등4 + 전열 2구 (3선식)

Cat. Nos : 8532 88

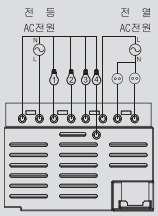

대기전력 자동차단 스위치 (SEF)
전등제어 + 대기전력 자동차단 스위치 (SEF)

RJ 12 & 45 핀 구성

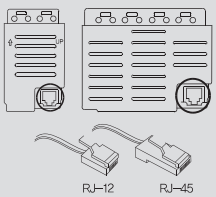

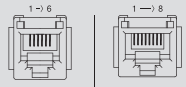

PIN No.	RJ-12	RJ-45
1	RX	3W2
2	TX	3W1
3	485 –	485 +
4	VCC	485 –
5	GND	VCC
6	485 +	TX
7		RX
8		GND

700W 조광기

Cat. Nos : 8555 12, 14

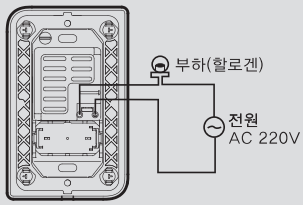

1000W 조광기

Cat. Nos : 8555 10

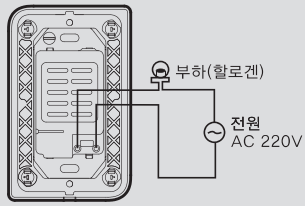

* 본 조광기는 할로겐 전용 조광기 이므로 형광등 및 유도부하에 사용을 금지합니다.

지연 스위치

Cat. Nos : 8541 40

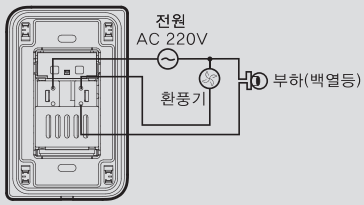

1구 스위치

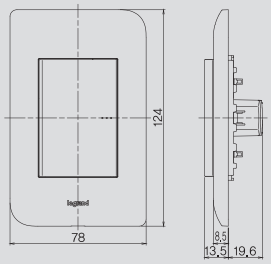

2구 스위치

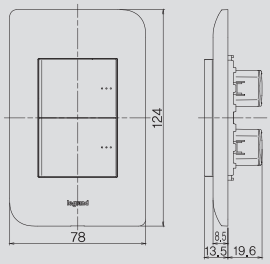

3구 스위치

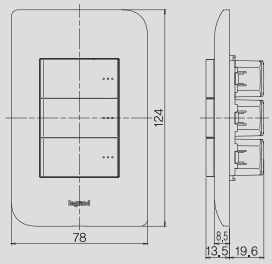

2구 스위치(FAN)

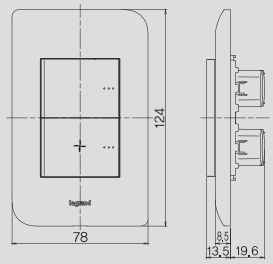

4구 스위치

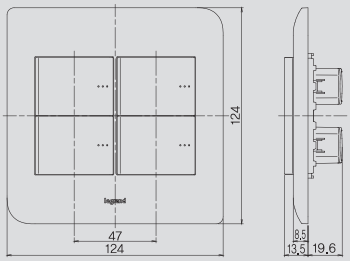

5구 스위치

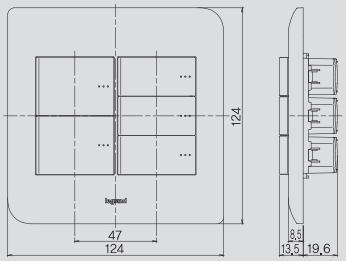

6구 스위치

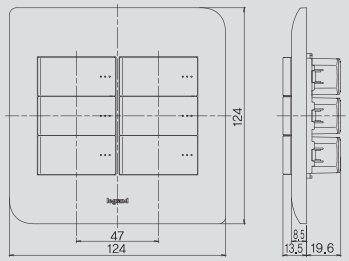

3개용 스위치 3 x 3

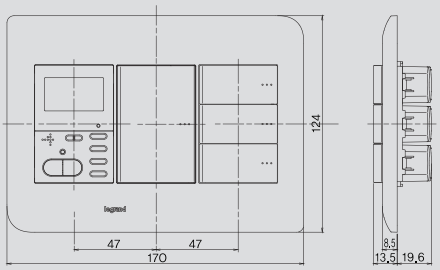

일괄소등 스위치(SEF)
대기전력 자동차단 스위치(SEF)

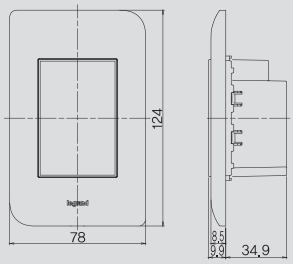

일괄소등 스위치(SEF)
전등제어 + 대기전력 자동차단 스위치(SEF)

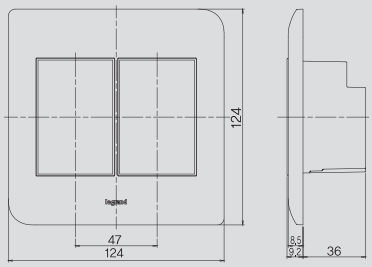

일괄소등 + 가스차단

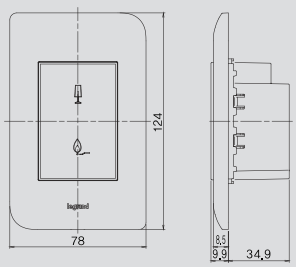

조광기(700W)

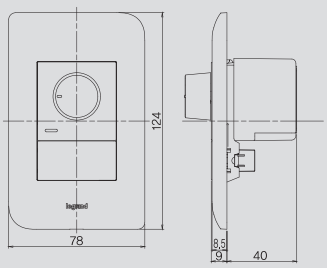

조광기(1000W)

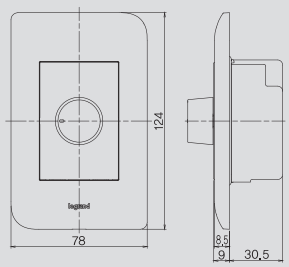

지연 스위치

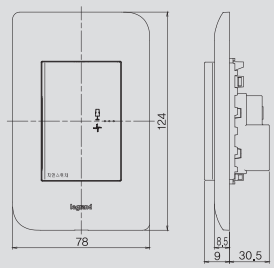

CLOCKCON³ 1구

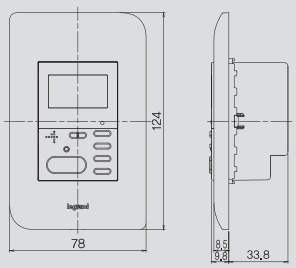

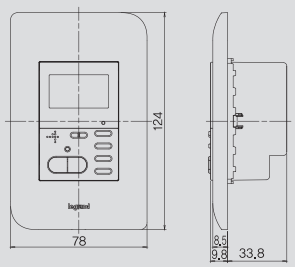

CLOCKCON4 1구

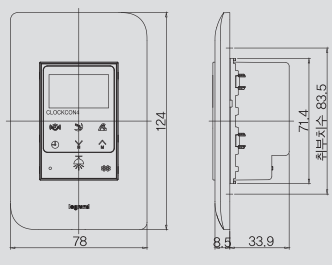

CLOCKCON4 2구

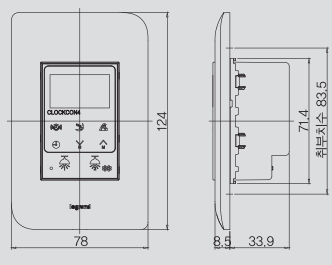

Newden™
외형치수

1구 콘센트

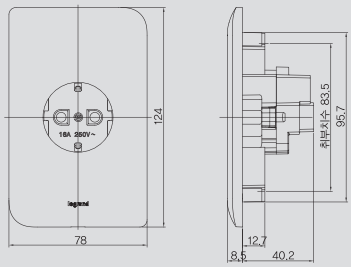

2구 콘센트

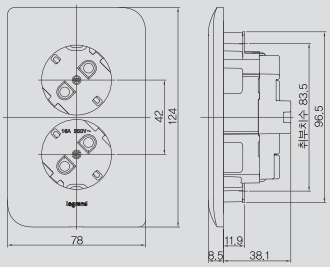

4구 콘센트

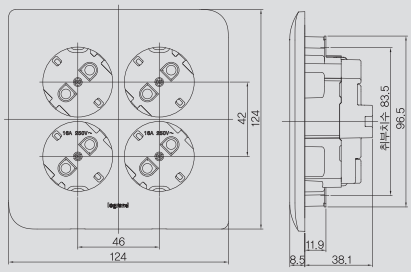

스위치부착형 2구 콘센트(45°)

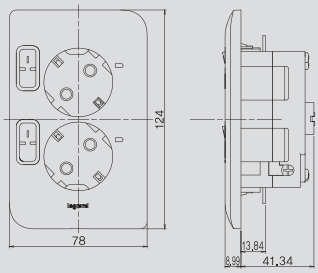

대기전력 자동차단 콘센트 1구

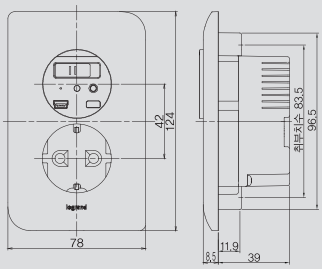

대기전력 자동차단 콘센트 1구 + 접지 2구 45° 콘센트

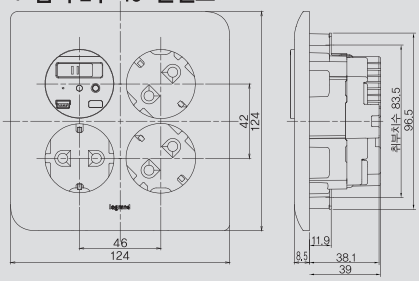

통합수구 2 x 4

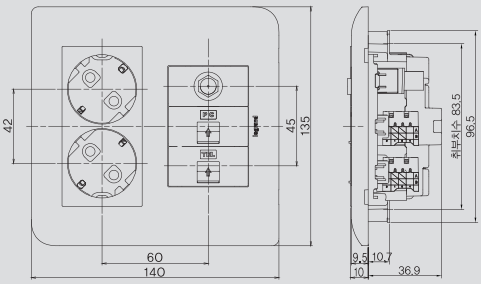

통합수구 2 x 8

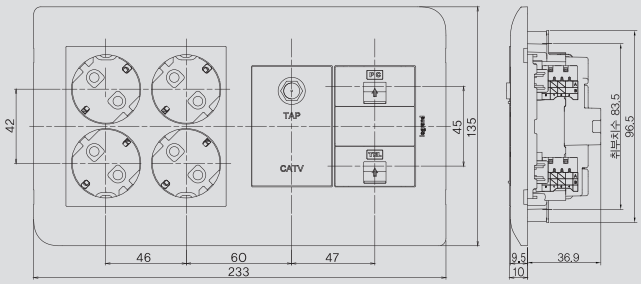

통합수구 2 x 4
대기전력 자동차단 콘센트 1구

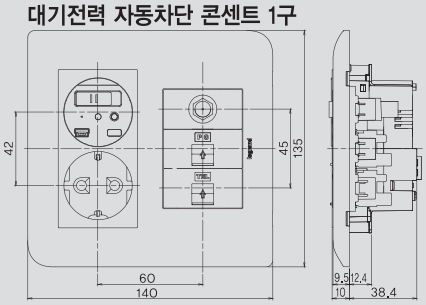

통합수구 2 x 8
45° 2구 콘센트 (좌타입) + 대기전력 자동차단 콘센트 1구

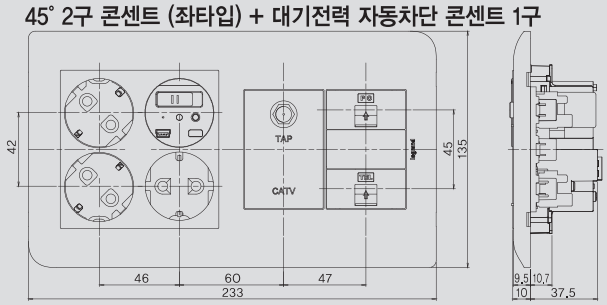

통합수구 2 x 6A
대기전력 자동차단 콘센트 2구형 (좌타입)

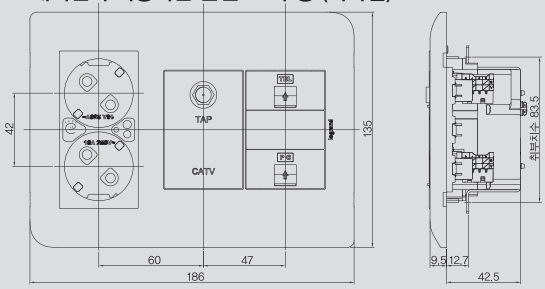

통합수구 2 x 6B
45° 2구 콘센트 (좌타입) + 대기전력 자동차단 콘센트 2구형 (좌타입)

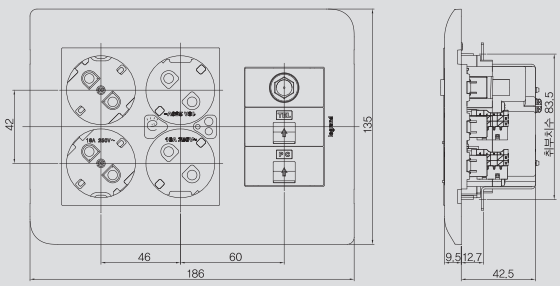

Home networks : Switches

RS485 network switches everywhere in the house

RS485 통신을 기반으로 한 르그랑코리아의 조명 스위치는 집안에서 송신기 또는 버튼 동작만으로 연결된 모든 조명을 제어할 수 있으며, 타 홈네트워크 업체의 시스템과도 프로토콜 호환이 가능합니다.

다양한 SI 업체들과 프로토콜을 공유하여
완벽한 솔루션을 제공합니다.

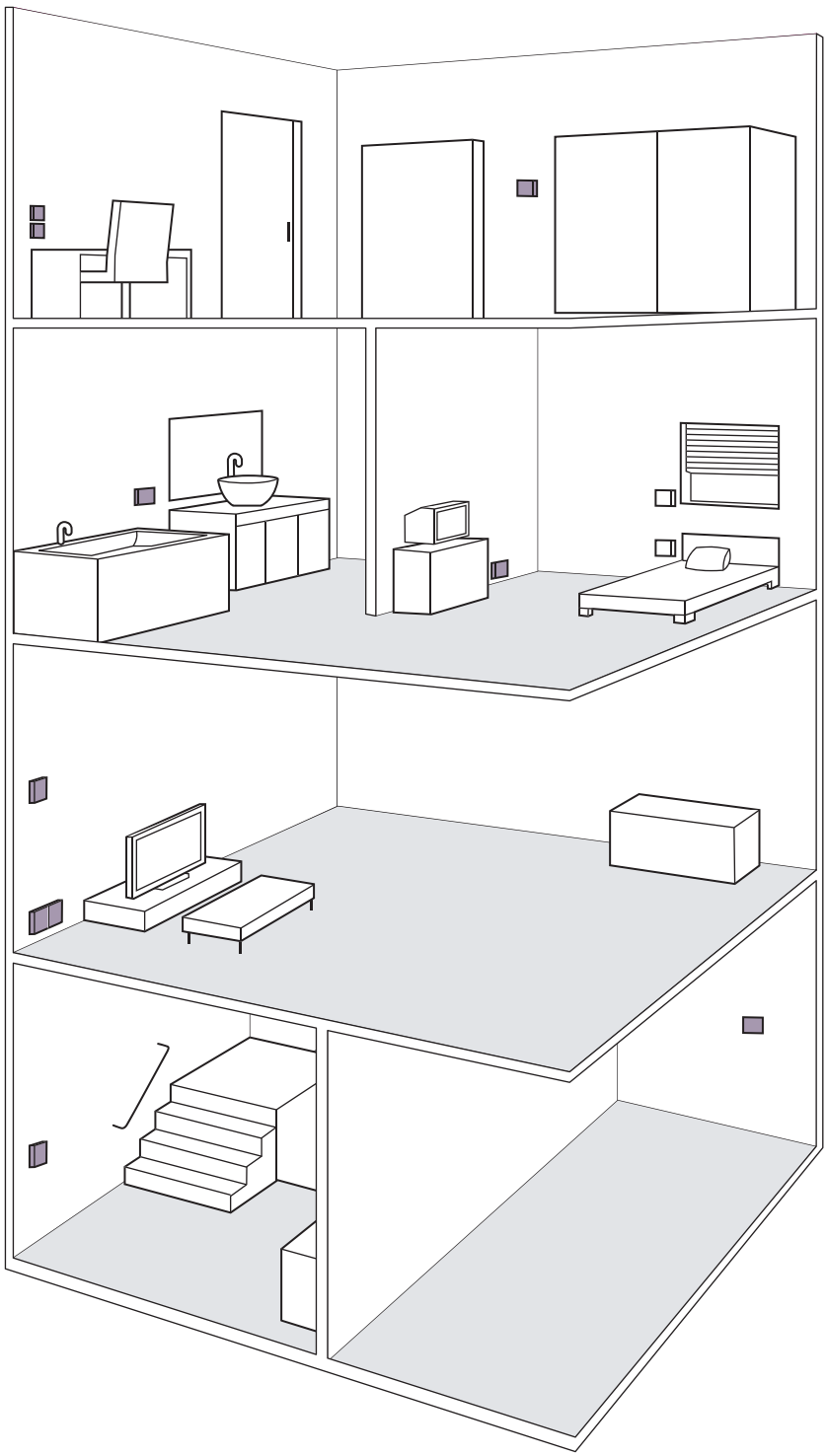

▸RS485 Network Switches

Newden™

소프트 터치스위치 (상세제품 p.42, p.43)

일괄소등 스위치1구

일괄소등 스위치2구

대기전력 자동차단

전등제어
+ 대기전력 자동차단

▸ALL NEW 전자식 스위치 – So SIMPLE! So SMART!

※더 자세한 정보를 원하시면
전자식 스위치 카탈로그를
참고하여 주시기 바랍니다.

일괄소등 스위치 1구

일괄소등 스위치 3구

전등제어 + 대기전력 자동차단
+ 환기 패턴 스위치

e-Fren™
Designed for People

르그랑코리아의 새로운 배선기구, e–Fren™ 은
고객의 라이프스타일에 맞는 모든 현대적 기능을 제공합니다.

1로 스위치 1구

LED

클락콘4 (터치식)
다기능 리모컨 스위치 2구

대기전력 자동차단 2구 스위치

CHOICE OF PLATES

1개용 플레이트

2개용 플레이트

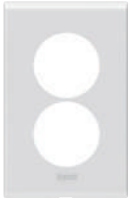
2구 콘센트 플레이트

통합수구 2 x 4 플레이트

통합수구 2 x 10 플레이트

Wiring Devices

스위치 1구

스위치 3구

45° 콘센트 2구
(좌타입 / 접지 핀타입)

45° 콘센트 2구
(좌타입 / 접지 핀타입)

USB 충전 소켓 1구
+ 접지 1구 콘센트

Energy saving

일괄소등 스위치 3구
(일괄소등 + 가스
+엘리베이터 호출)

대기전력 자동차단
콘센트 1구 (접지 핀타입)

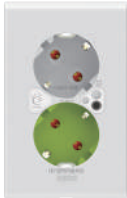
대기전력 자동차단
콘센트 2구 (좌타입)

2극 차단 스위치
부착 콘센트

Voice Data Image

CATV 유니트 1구
+ RJ 45 소켓 1구

서라운드잭

통합수구 2 x 10 (콘센트 좌타입)

legrand

르그랑코리아의 새로운 배선기구 – **이프렌**

라이프스타일에 맞는 모든 현대적 기능

1로 스위치 1구

1로 스위치 2구

1로 스위치 3구

1로 스위치 4구

1로 스위치 5구

1로 스위치 6구

1로 Fan 마크 스위치 2구

1로 Fan 마크 스위치 3구

3로 스위치 1구

3로 스위치 2구

1로 램프 스위치 1구

1로 램프 스위치 2구

1로 램프 스위치 3구

클락콘2 (버튼식)
다기능 리모컨 스위치 1구

클락콘2 (버튼식)
다기능 리모컨 스위치 2구

LED

클락콘4 (터치식)
다기능 리모컨 스위치 1구

LED

클락콘4 (터치식)
다기능 리모컨 스위치 2구

일괄소등 스위치 3구
(일괄소등+가스+
엘리베이터 호출)

USB 충전 소켓 1구
+ 접지 1구 콘센트

USB 충전 소켓 2구
+ 접지 1구 콘센트

콘센트 1구
(접지 핀타입)

45° 콘센트 2구
(우타입 / 접지 핀타입)

45° 콘센트 2구
(좌타입 / 접지 핀타입)

가로형 콘센트 2구
(접지 핀타입)

45° 콘센트 4구
(우타입 / 접지 핀타입)

안전형 45° 콘센트 4구
(좌타입 / 접지 핀타입)

광 소켓 2 SC

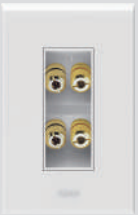

서라운드 잭 2구
고급형

RJ 45 소켓 2구
+ CATV 유니트 1구

CATV 유니트 1구 + RJ 45 소켓 2구
+ 스피커 잭 2구

배선기구 점검커버
(콘센트 1개용)

배선기구 점검커버
(콘센트 2개용)

PDP 박스
콘센트 1구 + CATV + RJ 45 1구

대기전력 자동차단 콘센트
1구 (접지 핀타입)

대기전력 자동차단 콘센트
3구 (우타입 / 접지 핀타입)

대기전력 자동차단 콘센트
3구 (좌타입 / 접지 핀타입)

대기전력 자동차단 콘센트 2구
(좌타입)

대기전력 자동차단 콘센트 4구
(좌타입 / 접지 핀타입)

스위치부 콘센트 1구

통합수구 2 x 4 (콘센트 좌타입)
대기전력 자동차단 콘센트 2구 +
CATV + RJ 45 2구

통합수구 2 x 4 (콘센트 우타입)
CATV + RJ 45 2구
+ 45° 콘센트 2구

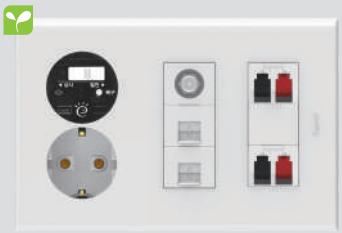

통합수구 2 x 6A (콘센트 좌타입)
대기전력 자동차단 콘센트 1구
+ CATV + RJ 45 2구 + 스피커 잭 2구

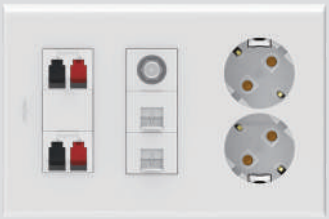

통합수구 2 x 6A (콘센트 우타입)
스피커 잭 2구 + CATV + RJ 45 2구
+ 45° 2구 콘센트

통합수구 2 x 6B (콘센트 좌타입)
45° 콘센트 4구
+ CATV + RJ 45 2구

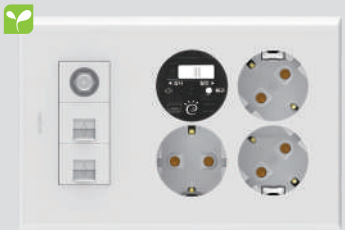

통합수구 2 x 6B (콘센트 우타입)
CATV + RJ 45 2구
+ 대기전력 자동차단 콘센트 3구

통합수구 2 x 8 (콘센트 좌타입)
45° 콘센트 4구 + CATV + RJ 45 2구
+ 스피커 잭 2구

통합수구 2 x 10 (콘센트 좌타입)
대기전력 자동차단 콘센트 4구 + CATV + FM 라디오 소켓
+ 광 소켓 + 스피커 잭 2구

8530 00 + 8532 01

8530 01 + 8532 01

8530 04 + 8532 03

8530 18 + 8532 01

8530 09 + 8532 01

8530 21 + 8532 01

8530 14 + 8532 03

메카니즘과 플레이트는 별도 제공됩니다.
플레이트 선정(p.101), 전선 체결 방식 : 자동 터미널 방식(핀타입)

메카니즘과 플레이트는 별도 제공됩니다.
플레이트 선정(p.101), 전선 체결 방식 : 자동 터미널 방식(핀타입)

포장	카다로그 Nos.	16A, AC 250V
	White	**1로 스위치**
5	8530 00	1로 스위치 1구
5	8530 01	1로 스위치 2구
5	8530 02	1로 스위치 3구
5	8530 03	1로 스위치 4구 (M2)
5	8530 04	1로 스위치 5구 (MS)
5	8530 05	1로 스위치 6구
		1로 스위치 FAN 마크표시
5	8530 18	1로 스위치 2구 하단 FAN 마크표시
5	8530 19	1로 스위치 3구 하단 FAN 마크표시

	White	**3로 스위치**
5	8530 06	3로 스위치 1구
5	8530 07	3로 스위치 2구
5	8530 08	3로 스위치 3구

외형도(p.104)

포장	카다로그 Nos.	16A, AC 250V
	White	**1로 램프 스위치**
5	8530 09	1로 램프 스위치 1구
5	8530 10	1로 램프 스위치 2구
5	8530 11	1로 램프 스위치 3구
5	8530 12	1로 램프 스위치 4구 (M2)
5	8530 13	1로 램프 스위치 5구 (MS)
5	8530 14	1로 램프 스위치 6구
		1로 램프 스위치 FAN 마크표시
5	8530 20	1로 램프 스위치 2구 하단 FAN 마크표시
5	8530 21	1로 램프 스위치 3구 하단 FAN 마크표시

	White	**3로 램프 스위치**
5	8530 15	3로 램프 스위치 1구
5	8530 16	3로 램프 스위치 2구
5	8530 17	3로 램프 스위치 3구

외형도(p.104)

e-Fren™

대기전력 자동차단 스위치 및 연동형 콘센트

8532 81 + 8532 04

8532 86 + 8532 05

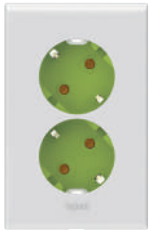
8544 11 + 8532 12

포장	카다로그 Nos.	AC 220V 60Hz
	White	**대기전력 자동차단 스위치(SEF) - 3선식** 대기전력 차단(1구당) : 16A RS 485 통신 지원
1	8532 81	대기전력 자동차단 2구
1	8532 82	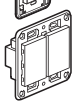 대기전력 자동차단 2구
1	8532 83	대기전력 자동차단 3구
1	8532 84	대기전력 자동차단 4구
	White	**전등제어 + 대기전력 자동차단 스위치(SEF) 3선식** 전등제어(1구당) : 500W 대기전력 차단(1구당) : 16A RS 485 통신 지원
1	8532 85	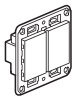 전등제어 1구 + 대기전력 자동차단 2구
1	8532 86	전등제어 2구 + 대기전력 자동차단 2구
1	8532 87	전등제어 3구 + 대기전력 자동차단 2구
1	8532 88	전등제어 4구 + 대기전력 자동차단 2구

적용 플레이트(1개용) Cat. No. : 8532 04 별매
적용 플레이트(2개용) Cat. No. : 8532 05 별매

제원 및 결선도(p.51)

		16A, AC 250V
	Green	**둥근형 측면 접지극부 2극 콘센트** **대기전력 자동차단 스위치 연동형** 접지 핀 타입
10	8544 11	접지 2구 45° 콘센트 (우타입) 사용 플레이트 Cat. No : 8532 12 별매
10	8544 14	접지 2구 45° 콘센트 (좌타입) 사용 플레이트 Cat. No : 8532 12 별매
5	8544 16	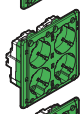 접지 4구 45° 콘센트 (우타입) 사용 플레이트 Cat. No : 8532 13 별매
5	8544 18	접지 4구 45° 콘센트 (좌타입) 사용 플레이트 Cat. No : 8532 13 별매

e-Fren™

일괄소등 스위치

8532 89 + 8532 04

8532 91 + 8532 04

포장	카다로그 Nos.	AC 220V 60Hz
	White	**일괄소등 스위치(SEF) - 3선식** 일괄소등 정격용량 : 16A RS 485 통신 지원
1	8532 89	일괄소등
1	8532 90	일괄소등 + 가스차단
1	8532 91	일괄소등 + 가스차단 + 엘리베이터 호출

적용 플레이트(1개용) Cat. No. : 8532 04 별매
적용 플레이트(2개용) Cat. No. : 8532 05 별매

제원 및 결선도(p.51)

e-Fren™

LED 센서등(실내 전용) , 천장 취부형 센서 스위치, 자동 소화장치용 콘센트

ALX50014004

7102 78

8540 98ES

8531 06

포장	카다로그 Nos.	AC 220V, 60Hz
	White	**천장 취부형 LED 센서등(실내전용)** PIR 방식 유효감지거리 : 천장으로 부터 약 3m 높이에서 3m 원형 내
1	8540 98ES	소비전력 7W LED 색상 : 쿨화이트 LED 색온도 : CW7000K 동작유지시간 : 3단계(10초, 20초, 30초) 동작조도 : 2단계(주간 / 야간)
1	8540 98EE	8540 98ES 기능 + 비상등 기능
	White	**천장 취부형 센서 스위치(실내전용)** PIR 방식 1~700Lux 가변식 동작유지시간 : 약 10초 ~ 3분 가변식 자동 / 시험기능 선택
1	ALX50014004	4선식(최대 200W) 백열등, 할로겐등, 형광등, 삼파장 전구, LED등 사용가능
		PIR 방식 30Lux 이하 고정식 원터치 스프링 클립방식
1	7102 78	4선식(최대 500W) 백열등, 할로겐등, 형광등, 삼파장 전구, LED등 사용가능
	White	**주거용 주방 자동식 소화장치용 콘센트** 인덕션 / 하이브리드 용량 : 최대 3400 W DC 12V 커넥터 장착 16A AC 220V 플레이트 포함, 접지 핀 타입
1	8531 06	1구 콘센트

e-Fren™

클락콘II 스위치 / 송신기

8532 41

8533 94

8541 51

8541 52

포장	카다로그 Nos.	AC 220V 60Hz
	White	**다기능 리모컨 스위치- 2선식** **클락콘 II - 버튼식** **기능 : 시간, 기상, 방범, 취침**
1	8532 41	스위치 1구(정전 보상 최대 6시간) 30 ~ 300W
1	8532 43	스위치 2구(정전 보상 최대 6시간) 30 ~ 200W(1구당)
1	8532 42	스위치 1구(정전 보상 최대 7일) 30 ~ 300W
1	8532 44	스위치 2구(정전 보상 최대 7일) 30 ~ 200W(1구당)
	White	**클락콘4 – 터치식** **LED를 포함한 모든 등기구와 100% 호환** **기능 : 시간, 기상, 방범, 취침** **정전보상 최대 7일, 바이패스 콘덴서 포함**
1	8533 93	스위치 1구 10 ~ 300W
1	8533 94	스위치 2구 10 ~ 200W (1구당)
	White	**클락콘II 스위치용 송신기** **적외선 송신(IR)**
1	8541 51	스위치 1구용
1	8541 52	스위치 2구용
		리모컨 송신 방식은 적외선(IR) 방식입니다. 베터리 : "AAA"형 x 2EA

제원 및 결선도(p.102)

전력 소모량 비교

LED ≤ 1/5

LED ≤ 1/3

수명 비교

20배 〉

8배 〉

백열등은 2014년 1월부로 전면 생산 금지(MKE 지식경제부 제4차 에너지 합리화 기본계획)

e-Fren™

콘센트, 스위치 부착형 콘센트, USB 충전소켓 부착형 콘센트

8521 64 + 8532 11

8521 65 + 8532 12

8521 67 + 8532 13

6753 73P4 + 8532 12

8531 04 + 8532 01

8541 49 + 8532 12

8540 49 + 8532 04

8521 90

메카니즘과 플레이트는 별도 제공됩니다.
플레이트 선정(p.101)

메카니즘과 플레이트는 별도 제공됩니다.
플레이트 선정(p.101), 전선 체결 방식 : 자동 터미널 방식(핀타입)

포장	카다로그 Nos.	16A, AC 250V
		둥근형 측면 접지극부 2극 콘센트 접지 핀 타입
10	8521 64	◯ White - 1구 콘센트
10	8521 65	◯ White - 45˚ 2구 콘센트 (우타입)
10	8521 65G	● Green - 45˚ 2구 콘센트 (우타입)
10	8521 65F	◯ White - 45˚ 2구 콘센트 (가구 취부용, 우타입)
10	8521 66	◯ White - 45˚ 2구 콘센트 (좌타입)
10	8521 66G	● Green - 45˚ 2구 콘센트 (좌타입)
10	8521 66F	◯ White - 45˚ 2구 콘센트 (가구 취부용, 좌타입)
10	8521 69	◯ White - 2구 가로 콘센트
10	8521 69F	◯ White - 2구 가로 콘센트 (가구 취부용, 좌타입)
5	8521 67	◯ White - 45˚ 4구 콘센트 (우타입)
5	8521 67G	● Green - 45˚ 4구 콘센트 (우타입)
5	8521 67F	◯ White - 45˚ 4구 콘센트 (가구 취부용, 우타입)
5	8521 68	◯ White - 45˚ 4구 콘센트 (좌타입)
5	8521 68G	● Green - 45˚ 4구 콘센트 (좌타입)
5	8521 68F	◯ White - 45˚ 4구 콘센트 (가구 취부용, 좌타입)

		16A, AC 250V
		둥근형 측면 접지극부 2극 콘센트 **안전형 콘센트** 접지 핀 타입
10	6752 78P4	1구 콘센트
10	6753 70P4	45˚ 2구 콘센트 (우타입)
10	6753 73P4	45˚ 2구 콘센트 (좌타입)
5	6753 75P4	45˚ 4구 콘센트 (우타입)
5	6753 78P4	45˚ 4구 콘센트 (좌타입)

외형도(p.105)

포장	카다로그 Nos.	White
		스위치 부착형 콘센트
5	8531 04	1로 스위치 1구 + 접지 1구 콘센트
5	8531 05	1로 램프 스위치 1구 + 접지 1구 콘센트
5	8531 07	1로 램프 스위치 1구 + 접지 1구 콘센트 + 1로 램프 스위치 1구 + 접지 1구 콘센트

		White
		16A, AC 250V **USB 충전소켓 부착형 콘센트** 무선전화기, 스마트폰, MP3/MP4 플레이어, 테블릿 PC등 과부하 차단기능 내장
		콘센트 일체형 DC 5V - 3.0A, USB Type-A
1	8541 49	USB 소켓 2구 + 접지 1구 콘센트 사용 플레이트 Cat. No : 8532 12 별매
		모듈형 DC 5V - 2.0A, USB Type-A
5	8540 49	USB 소켓 1구 + 접지 1구 콘센트 사용 플레이트 Cat. No : 8532 12 별매

		White
		둥근형 측면 접지극부 노출 콘센트 접지 핀 타입
10	8521 91	1구
5	8521 92	2구
5	8521 93	3구
7	8521 94	4구
7	8521 90	천장 취부형 1구

외형도(p.105)

e-Fren™

액세서리, 배선기구 점검 커버, TV용 통합 콘센트

8530 57 P001

8530 57 P002

8532 10 + 7104 18 + 7104 10A

포장	카다로그 Nos.	블랭크 커버
50	White 7104 39	블랭크 커버

포장	카다로그 Nos.	붙임쇠
20	6751 654	일체형 붙임쇠 (1개용)
20	6751 655	일체형 붙임쇠 (2개용)
25	ASB1511	대각형 모듈 화장판 전용 붙임쇠

포장	카다로그 Nos.	콘센트 전용 보조대
20	White 8532 00N	1개용 콘센트 보조대

포장	카다로그 Nos.	배선기구 점검 커버 취부홀 캡 제공 (4개소)
1	White 8530 57 P001	1개용 커버 - 152 x 210 ㎜
1	8530 57 P002	2개용 커버 - 233 x 213.5 ㎜

포장	카다로그 Nos.	TV용 통합 콘센트 연용 매입박스 취부
1	White 8532 10	TV 설치 시, 각종 케이블을 보이지 않고 깔끔하게 설치 가능 CATV, RJ 45 소켓 : 최대 3개까지 설치 가능 CATV, RJ 45 소켓 선정 (p.100) 콘센트 1구

e-Fren™

콘센트 부착형 통합수구, 노출형 콘센트

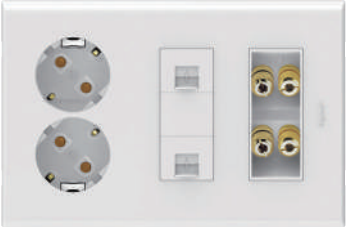
8552 42 + 8532 15

8552 40 + 8532 15

통신소켓 메커니즘과 플레이트는 별도 제공됩니다.
통신소켓 메커니즘 선정(p.100), 플레이트 선정(p.101)

포장	카다로그 Nos.	16A, AC 250V 콘센트 부착형 통합수구 접지 핀 타입
	White	**통합수구 2 x 4**
10	8552 40	45° 2구 콘센트 (좌타입)
10	8552 41	45° 2구 콘센트 (우타입)
		통합수구 2 x 6A
4	8552 42	45° 2구 콘센트 (좌타입)
4	8552 43	45° 2구 콘센트 (우타입)
		통합수구 2 x 6B
4	8552 44	45° 4구 콘센트 (좌타입)
4	8552 45	45° 4구 콘센트 (우타입)
		통합수구 2 x 8
4	8552 46	45° 4구 콘센트 (좌타입)
4	8552 47	45° 4구 콘센트 (우타입)
		통합수구 2 x 10
4	8552 48	45° 4구 콘센트 (좌타입)
4	8552 49	45° 4구 콘센트 (우타입)

포장	카다로그 Nos.	16A, AC 250V 안전형 콘센트 부착형 통합수구 접지 핀 타입
	White	**통합수구 2 x 4**
10	7108 31P4	45° 2구 콘센트 (좌타입)
10	7108 32P4	45° 2구 콘센트 (우타입)
		통합수구 2 x 6A
4	7108 33P4	45° 2구 콘센트 (좌타입)
4	7108 34P4	45° 2구 콘센트 (우타입)
		통합수구 2 x 6B
4	7108 35P4	45° 4구 콘센트 (좌타입)
4	7108 36P4	45° 4구 콘센트 (우타입)
		통합수구 2 x 8
4	7108 39P4	45° 4구 콘센트 (좌타입)
4	7108 40P4	45° 4구 콘센트 (우타입)
		통합수구 2 x 10
4	7108 43P4	45° 4구 콘센트 (좌타입)
4	7108 44P4	45° 4구 콘센트 (우타입)

e-Fren™

대기전력 자동차단 콘센트 부착형 통합수구

8540 41S + 8532 12

8540 32 + 8531 41

8544 19S + 8532 13

8552 62 + 8532 16

통신소켓 메커니즘과 플레이트는 별도 제공됩니다.
통신소켓 메커니즘 선정(p.100), 플레이트 선정(p.101)

포장	카다로그 Nos.	16A, AC 250V
	Black / White	**대기전력 자동차단 콘센트 1구형** 접지 핀 타입
10	8540 41S	대기전력 자동차단 콘센트 1구
5	8544 19S	대기전력 자동차단 콘센트 1구 + 45° 2구 콘센트 (우타입)
5	8544 20S	45° 2구 콘센트 (좌타입) + 대기전력 자동차단 콘센트 1구
	White / Green	**2구형** 좌타입
10	8540 31	대기전력 자동차단 2구 (안전형, 좌타입)
10	8544 50	대기전력 자동차단 2구 (좌타입)
5	8540 32	45° 2구 + 대기전력 자동차단 2구 (안전형, 좌타입)
5	8544 51	45° 2구 + 대기전력 자동차단 2구 (좌타입)
	Black	**외장센서** 대기전력 자동차단 콘센트의 설정을 쉽고 빠르게 도와줍니다. 기본 제공길이 : 1.5m
250	8540 95-16A	대기전력 자동차단 1구 콘센트용 연결방식 : USB Mini-B(5pin)
250	8540 95HB	대기전력 자동차단 2구 콘센트용 연결방식 : 폰 잭
	White	**실외기용 고용량 스위치** 슬라이드 방식 커버 일체형
1	LKKC-ADCA01	단상 2선 스위치 - 32A, AC 220V
1	LKKC-ACCA01	단상 2선 스위치 - 50A, AC 220V
1	LKKC-ABAA01	3상 4선 스위치 - 50A, AC 380V

포장	카다로그 Nos.	16A, AC 250V
	Black / White	**대기전력 자동차단 콘센트 부착형 통합수구 1구형** 접지 핀 타입
		통합수구 2 x 4
8	8552 60	대기전력 자동차단 1구 (좌타입)
8	8552 61	대기전력 자동차단 1구 (우타입)
		통합수구 2 x 6A
3	8552 62	대기전력 자동차단 1구 (좌타입)
3	8552 63	대기전력 자동차단 1구 (우타입)
		통합수구 2 x 6B
3	8552 64	45° 2구 + 대기전력 자동차단 1구 (좌타입)
3	8552 65	대기전력 자동차단 1구 + 45° 2구 (우타입)
		통합수구 2 x 8
3	8552 66	45° 2구 + 대기전력 자동차단 1구(좌타입)
3	8552 67	대기전력 자동차단 1구 + 45° 2구 (우타입)
		통합수구 2 x 10
3	8552 68	45° 2구 + 대기전력 자동차단 1구 (좌타입)
3	8552 69	대기전력 자동차단 1구 45° 2구 (우타입)
	White / Green	**2구형** 접지 핀 타입
		통합수구 2 x 4
8	8531 82	대기전력 자동차단 2구 (안전형, 좌타입)
8	8531 83	대기전력 자동차단 2구 (안전형, 우타입)
8	8552 80	대기전력 자동차단 2구 (좌타입)
8	8552 81	대기전력 자동차단 2구 (우타입)
		통합수구 2 x 6A
3	8540 35	대기전력 자동차단 2구 (안전형, 좌타입)
3	8540 36	대기전력 자동차단 2구 (안전형, 우타입)
3	8552 82	대기전력 자동차단 2구 (좌타입)
3	8552 83	대기전력 자동차단 2구 (우타입)
		통합수구 2 x 6B
3	8540 37	45° 2구 + 대기전력 자동차단 2구 (안전형, 좌타입)
3	8540 38	대기전력 자동차단 2구 + 45° 2구 (안전형, 우타입)
3	8552 84	45° 2구 + 대기전력 자동차단 2구 (좌타입)
3	8552 85	대기전력 자동차단 2구 + 45° 2구 (우타입)
		통합수구 2 x 8
3	8531 84	45° 2구 + 대기전력 자동차단 2구 (안전형, 좌타입)
3	8531 85	대기전력 자동차단 2구 + 45° 2구 (안전형, 우타입)
3	8552 86	45° 2구 + 대기전력 자동차단 2구 (좌타입)
3	8552 87	대기전력 자동차단 2구 + 45° 2구 (우타입)
		통합수구 2 x 10
3	8531 80	45° 2구 + 대기전력 자동차단 2구 (좌타입)
3	8531 81	대기전력 자동차단 2구 + 45° 2구 (우타입)
3	8552 88	45° 2구 + 대기전력 자동차단 2구 (좌타입)
3	8552 89	대기전력 자동차단 2구 + 45° 2구 (우타입)

※ 외장센서 별매

e-Fren™

위성방송용 소켓, 데이타 소켓

7103 63
+ 7104 41A x2

7103 46

플레이트와 붙임쇠는 별도 제공됩니다.
플레이트 선정(p.101), 붙임쇠 선정(p.98)

포장	카다로그 Nos.	위성방송용 소켓(54MHz ~ 2.15GHz)	
	White	**단말형 - 1모듈**	
60	7103 61		1dB
60	7103 62		3dB
60	7103 63		5dB
60	7103 64		8dB
60	7103 65		11dB
		직렬형 - 1모듈	
60	7103 66		4dB
60	7103 67		8dB
60	7103 68		11dB
60	7103 69		14dB
60	7103 70		17dB
		단말형 - 3모듈	
20	7103 71		1dB
20	7103 72		3dB
20	7103 73		5dB
20	7103 74		8dB
20	7103 75		11dB
		직렬형 - 3모듈	
20	7103 76		4dB
20	7103 77		8dB
20	7103 78		11dB
20	7103 79		14dB
20	7103 80		17dB
		병렬형 - 3모듈	
20	7103 81		8dB
20	7103 82		11dB
20	7103 83		14dB
20	7103 84		17dB
	White	**데이타용 광소켓**	
		Push - Pull 접속방식	
10	7103 46		2 SC 소켓
10	7103 48		1 SC 소켓
	White	**FM 라디오 소켓**	
		54 ~ 864MHz	
		1모듈	
10	7104 50		단말형
		2모듈 - CATV + FM	
5	7104 46		단말형
5	7104 47		직렬형
	White	**54MHz ~ 2.15GHz**	
		2모듈 - CATV + FM	
5	7104 48		단말형
5	7104 49		직렬형

e-Fren™

CATV, 데이타 소켓, 오디오 잭

7104 37

7102 79

7102 79 x 2

플레이트와 붙임쇠는 별도 제공됩니다.
플레이트 선정 (p. 101), 붙임쇠 선정 (p.98)

포장	카다로그 Nos.	CATV 소켓(54 ~ 864MHz)	
	White	**단말형 - 1모듈**	
60	7104 12		1dB
60	7104 13		3dB
60	7104 14		5dB
60	7104 15		8dB
60	7104 16		11dB
		직렬형 - 1모듈	
60	7104 17		4dB
60	7104 18		8dB
60	7104 19		11dB
60	7104 20		14dB
60	7104 21		17dB
		단말형 - 3모듈	
20	7104 22		1dB
20	7104 23		3dB
20	7104 24		5dB
20	7104 25		8dB
20	7104 26		11dB
		직렬형 - 3모듈	
20	7104 27		4dB
20	7104 28		8dB
20	7104 29		11dB
20	7104 30		14dB
20	7104 31		17dB
		병렬형 - 3모듈	
20	7104 32		8dB
20	7104 33		11dB
20	7104 34		14dB
20	7104 35		17dB
		RJ 45 소켓	
		UTP - 1 모듈	
		Cat. 5e - TEL 소켓	
10	7104 41A		2열배열
10	7104 41AB		2열배열 - 셔터 Blue
10	7104 41AY		2열배열 - 셔터 Blue
100	7104 41B		1열배열
100	7104 41BB		1열배열 - 셔터 Blue
100	7104 41BY		1열배열 - 셔터 Yellow
		Cat. 5e - PC 소켓	
10	7104 42A		2열배열
100	7104 42B		1열배열
		오디오 잭	
	White	**서라운드 잭 - 3모듈**	
4	7104 36		1구
4	7104 37		2구
		스피커 잭 - 1모듈	
20	7102 79		스피커 잭

e-Fren™

플레이트

8532 01

8532 03

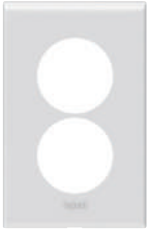
8532 12

8532 15

6752 58WN

8541 09

플레이트 – 스위치

포장	카다로그 Nos. (White)	
10	8532 01	1개용 스위치 플레이트
10	8532 02	1개용 클락콘II 플레이트
10	8532 04	1개용 SEF 플레이트
10	8532 03	2개용 스위치 플레이트
10	8532 05	2개용 SEF 플레이트

플레이트 – 콘센트

취부치수 83.5mm
1개용 플레이트

포장	카다로그 Nos. (White)	
20	8532 11	1구 콘센트용
20	8532 12	2구 콘센트용 대기전력 자동차단 1구 콘센트용
20	8531 40	대기전력 자동차단 2구 콘센트용
20	8532 14	가로형 2구 콘센트용

2개용 플레이트

포장	카다로그 Nos. (White)	
20	8532 13	4 콘센트용 대기전력 자동차단 1구 콘센트 + 45˚ 2구 콘센트용 (좌 / 우타입)
20	8531 41	45˚ 2구 콘센트 + 대기전력 자동차단 2구 콘센트용

대각형 메커니즘 커버 플레이트

포장	카다로그 Nos. (White)	
10	8532 21	1구용 커버 플레이트 + 화장판
10	8532 31	1구용 커버 플레이트
10	8532 22	2구용 커버 플레이트 + 화장판
10	8532 32	2구용 커버 플레이트
10	8532 23	3구용 커버 플레이트 + 화장판
10	8532 33	3구용 커버 플레이트
10	8532 24	4구용 커버 플레이트 + 화장판
10	8532 34	4구용 커버 플레이트
10	8532 25	5구용 커버 플레이트(2+3) + 화장판
10	8532 35	5구용 커버 플레이트(2+3)
10	8532 27	5구용 커버 플레이트(3+2) + 화장판
10	8532 37	5구용 커버 플레이트(3+2)
10	8532 26	6구용 커버 플레이트 + 화장판
10	8532 36	6구용 커버 플레이트
10	8532 20	블랭크 플레이트 1개용 + 화장판
10	8532 30	블랭크 플레이트 1개용
10	8532 28	블랭크 플레이트 2개용 + 화장판
10	8532 38	블랭크 플레이트 2개용

플레이트 – 통합수구

취부치수 83.5mm

통합수구 2 x 4

포장	카다로그 Nos. (White)	
10	8532 29	45˚ 2구 콘센트 + Ø15㎜ Hole (좌 / 우타입) ※ 통합수구용 매입박스 호환 제품입니다.
10	8532 15	45˚ 2구 콘센트 (좌 / 우타입) 대기전력 자동차단 1구 콘센트 (좌 / 우타입)
10	8531 42	대기전력 자동차단 2구 콘센트 (좌타입)
10	8531 42RH	대기전력 자동차단 2구 콘센트 (우타입)

통합수구 2 x 6A

포장	카다로그 Nos. (White)	
10	8532 16	45˚ 2구 콘센트 (좌 / 우타입) 대기전력 자동차단 1구 콘센트 (좌 / 우타입)
10	8531 43	대기전력 자동차단 2구 콘센트 (좌타입)
10	8531 43RH	대기전력 자동차단 2구 콘센트 (우타입)

통합수구 2 x 6B

포장	카다로그 Nos. (White)	
10	8532 17N	45˚ 4구 콘센트 (좌 / 우타입) 대기전력 자동차단 3구 콘센트 (좌 / 우타입)
10	8531 44	대기전력 자동차단 4구 콘센트 (좌타입)
10	8531 44RH	대기전력 자동차단 4구 콘센트 (우타입)

통합수구 2 x 8

포장	카다로그 Nos. (White)	
10	8532 18N	45˚ 4구 콘센트 (좌 / 우타입) 대기전력 자동차단 3구 콘센트 (좌 / 우타입)
10	8531 45	대기전력 자동차단 4구 콘센트 (좌타입)
10	8531 45RH	대기전력 자동차단 4구 콘센트 (우타입)

통합수구 2 x 10

포장	카다로그 Nos. (White)	
10	8532 19N	45˚ 4구 콘센트 (좌 / 우타입) 대기전력 자동차단 3구 콘센트 (좌 / 우타입)
10	8531 46	대기전력 자동차단 4구 콘센트 (좌타입)
10	8531 46RH	대기전력 자동차단 4구 콘센트 (우타입)

플레이트 – 방우콘센트

포장	카다로그 Nos. (White)	
10	6752 56W	방우 1구 콘센트용 메카니즘 Cat. No. : 6752 20 사용
10	6752 57W	방우 2구 콘센트용 메카니즘 Cat. No. : 6752 21N 사용
10	6752 58WN	가로 방우 2구 콘센트용 메카니즘 Cat. No. : 6752 25 사용
10	8541 09	방우 45˚ 2구 콘센트용 메카니즘 Cat. No. : 8531 01 사용

결선도

다기능 리모컨 스위치
CLOCKCON Ⅱ & 4

1구 (2선식)
Cat. Nos : 8532 41 / 42
8533 93

2구 (2선식)
Cat. Nos : 8532 43 / 44
8533 94

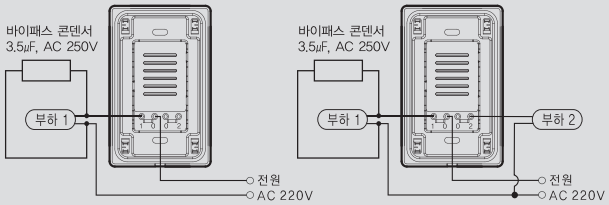

제 원

	수 신 기	송 신 기
사 용 전 원	AC 220V, 60Hz	DC 3V (건전지 "AAA" SIZE, 1.5V x 2EA)
정 격 부 하	2선식-1구 : 30 ~ 300W 2선식-2구 : 30 ~ 200W(1구당)	–
동 작 방 식	적외선 신호 수신	적외선 신호 송신
송 출 각 도	–	50°
동 작 거 리	–	6m
사용주위온도	0 ~ 40 ℃	
외 형 치 수	76 x 120 x 43.5	37.8 x 128 x 18.3
사 용 부 하	• 클락콘 Ⅱ : 백열등, 형광등, 할로겐등 (트랜스식) • 클락콘 4 : LED를 포함한 모든 등기구	–

천장 취부형 외형치수

동작시간과 조도 조절 그리고 취부를 하기 위해서는 커버를 분리 해야 합니다.

ALX5001

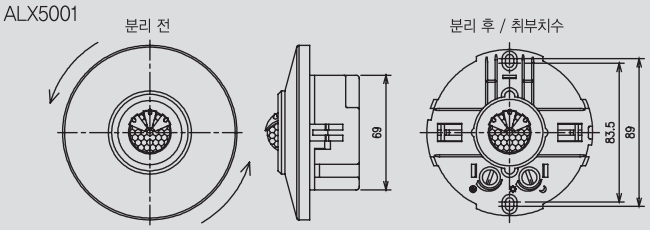

커버를 분리시키기 위하여 상기 그림과
같이 화살표 방향으로 돌려 주십시오.

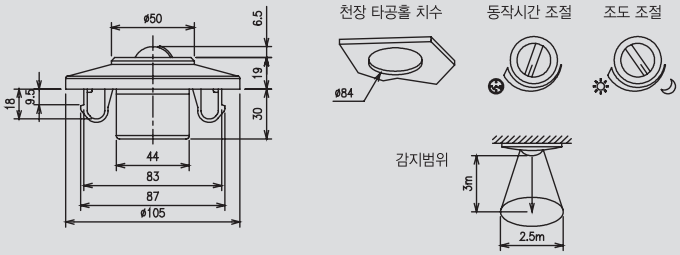

7102 78

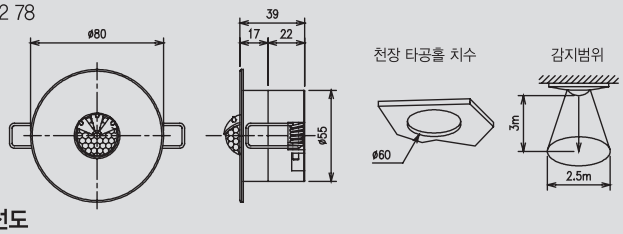

결선도

ALX5001
4선식 : 백열등, 할로겐등, 형광등 사용가능

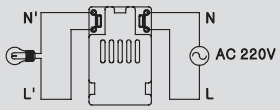

7102 78
4선식 : 백열등, 할로겐등, 형광등 사용가능

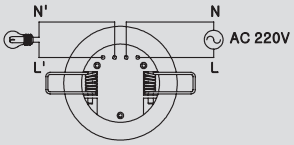

병렬 배선도

예) ALX5001 4선식

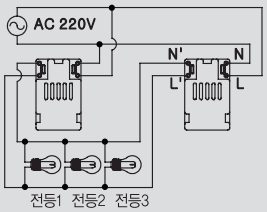

e-Fren™

결선 및 제원

LED 센서등(LED Sensor Light)

제 원

항 목	내 용	
모 델	8540 98ES	8540 98EE
비상등 기능	X	O
구동소비전력	7W	
LED 색온도	CW7000K	
사용 전원	AC 220V, 60Hz	
사용 센서	PIR 센서	
센서감지거리	약 3m	
동작조도	2단계(주간/야간)	
동작시간	3단계 (10, 20, 30초)	

센서감지 범위

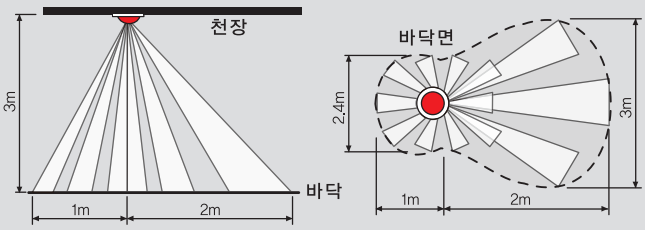

결선도

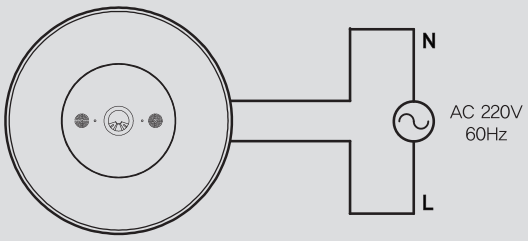

외형치수(mm)

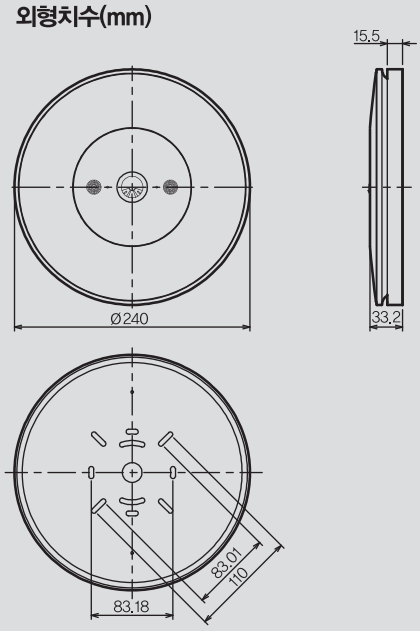

e-Fren™

외형치수(mm)

TV용 통합콘센트

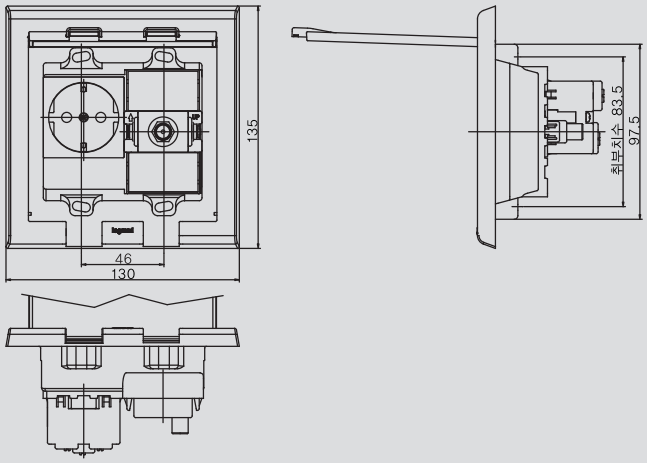

배선기구 점검 커버

1개용

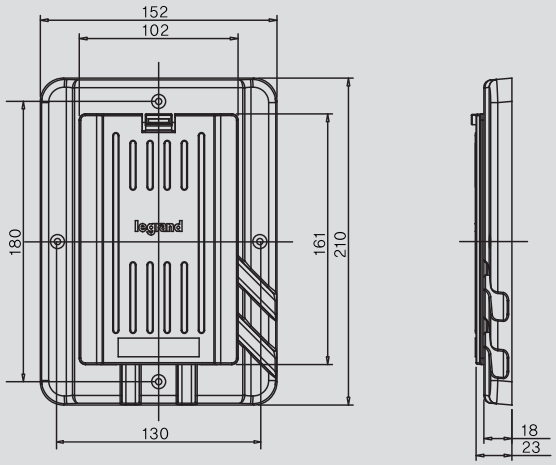

2개용

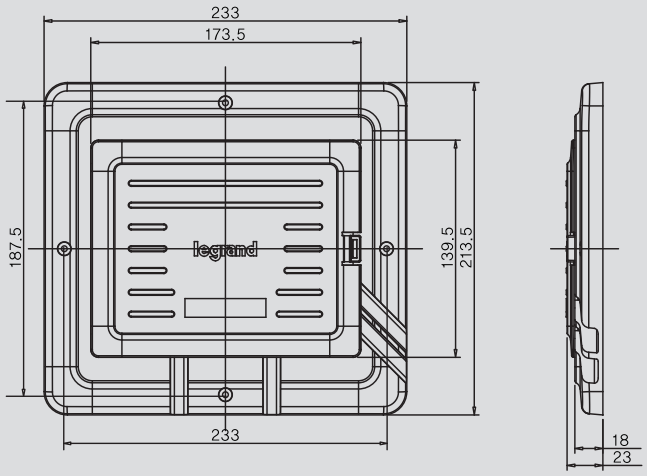

외형치수

1구 스위치

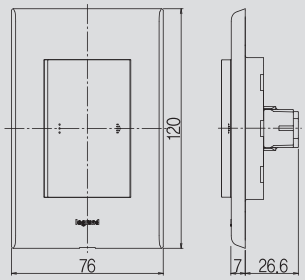

2구 스위치

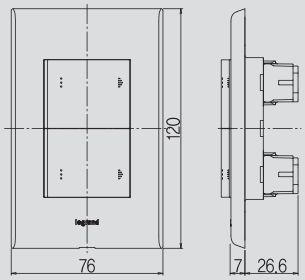

3구 스위치

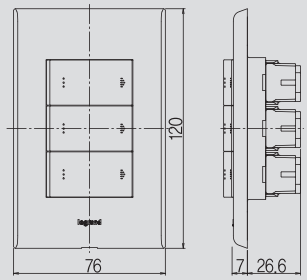

4구 스위치

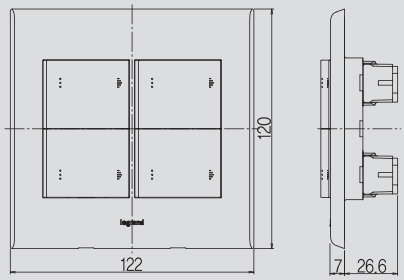

5구 스위치

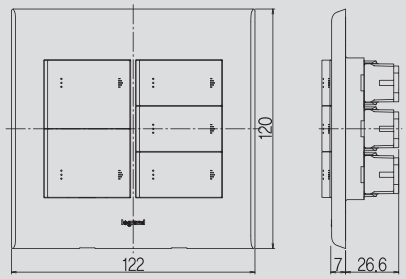

6구 스위치

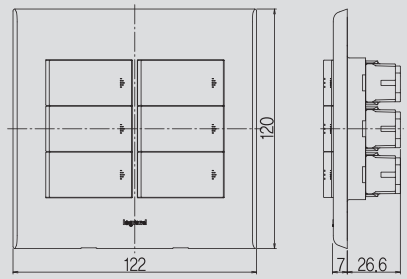

일괄소등 스위치(SEF)
대기전력 자동차단 스위치(SEF)

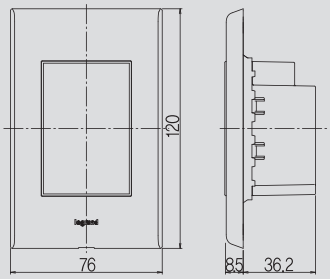

대기전력 자동차단 스위치(SEF)
전등제어 + 대기전력 자동차단 스위치(SEF)

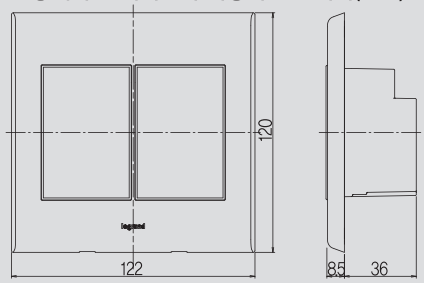

클락콘II 2구

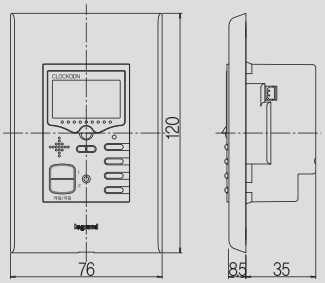

클락콘4 2구

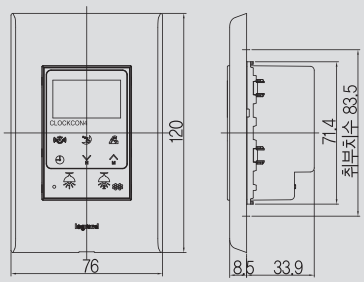

USB 충전용 콘센트

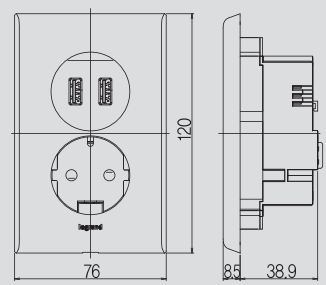

통합수구 2 x 10

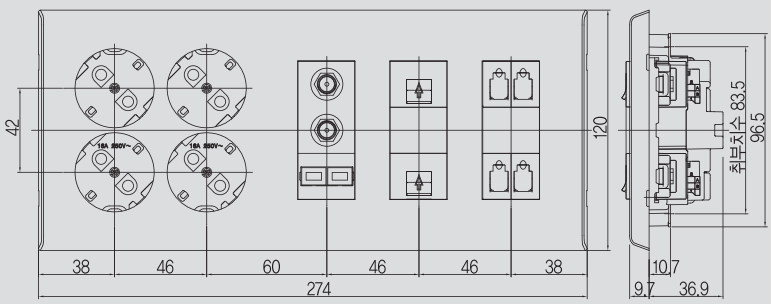

방우 45° 2구 콘센트

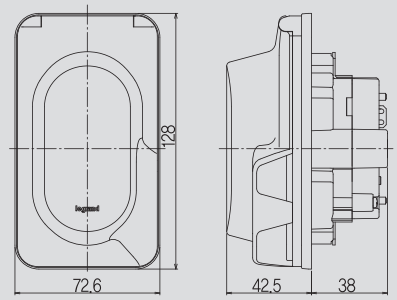

e-Fren™

외형치수

1구 콘센트

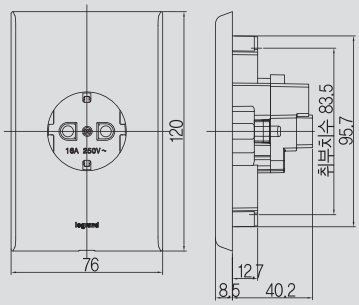

45˚ 2구 콘센트
안전형 45˚ 2구 콘센트

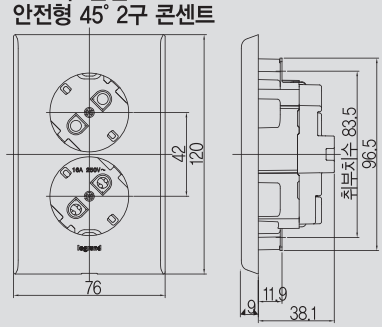

45˚ 4구 콘센트
안전형 45˚ 4구 콘센트

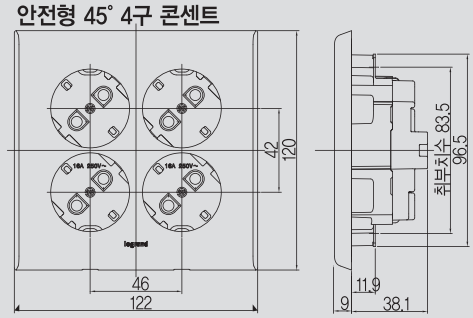

스위치부착형 1구 콘센트

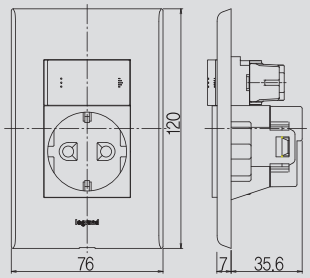

대기전력 자동차단 콘센트 1구

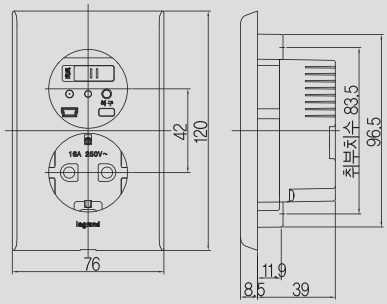

대기전력 자동차단 콘센트 1구
+ 45˚ 2구 콘센트 (우타입)

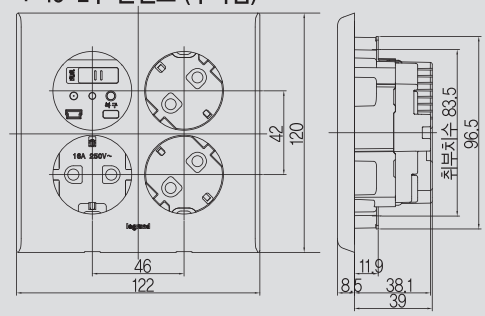

통합수구 2 x 4

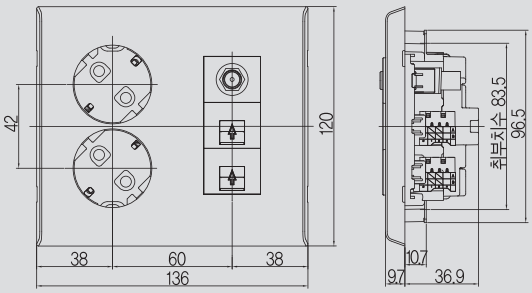

통합수구 2 x 8

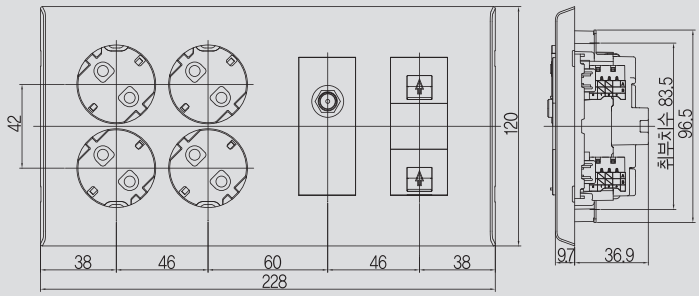

통합수구 2 x 4
대기전력 자동차단 콘센트 1구 + VDI

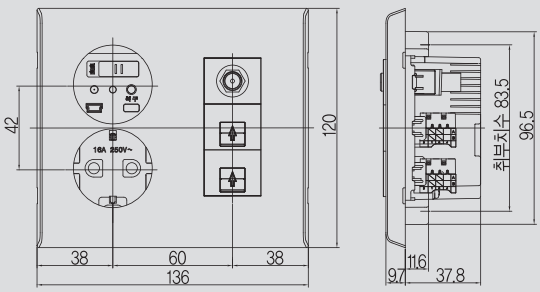

통합수구 2 x 8
접지 2구 콘센트 + 대기전력 자동차단 콘센트 1구 + CATV + VDI

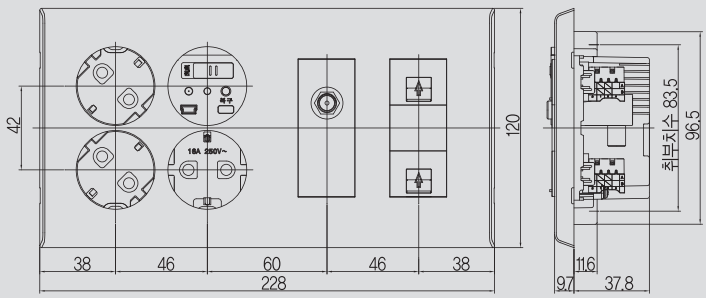

통합수구 2 x 6A
대기전력 자동차단 콘센트 2구형 (좌타입)

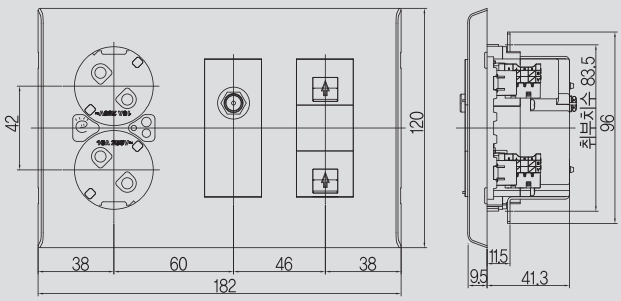

통합수구 2 x 6B
45˚ 2구 콘센트 (좌타입) + 대기전력 자동차단 콘센트 1구

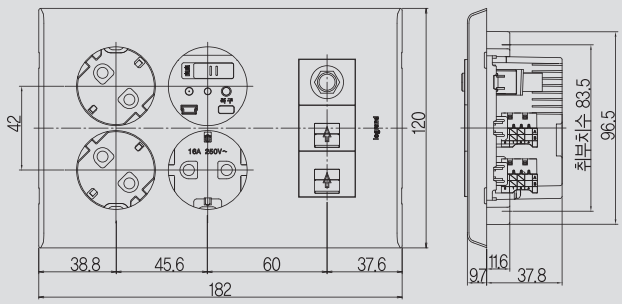

Plexo™

특수하고 다양한 외부 환경에서도 방수와 강도를 유지할 수 있습니다.

벽면 취부형

강화된 제품 강도 테스트

일반적인 야외 사용뿐만 아니라, 특수하고 다양한 외부 환경 속에서도
방수와 강도를 유지할 수 있게 제품의 테스트 강도를 강화하였습니다.
르그랑의 방수 배선기구의 차별적 가치

- 공사업체를 고려한 편리하고 쉬운 설치
- 외부환경에 맞는 회색 디자인
- 기축 콘센트 바로 교체 가능

적용 가이드 : 실내나 옥외의 사람들이 지나다니는 공간, 창고나 개인 차고, 먼지가 많은 구역,
정원으로 진입하는 곳의 전등을 위한 스위치, 학교, 캠핑장, 등의 공공 화장실,
주차장, 복잡한 작업실 또는 실내/실외 작업장 등등에 적용할 수 있습니다.

▶ 지름 16~25mm 튜브 삽입 시

1. 스크류드라이버를 이용하여 마개의 방수막을 뚫습니다

2. 뚫린 마개로 전선을 삽입합니다.

3. 마개의 방수막은 설치시 방수 기능을 합니다. (IP55 방수등급)

▶ 지름 4~15mm 전선 삽입 시

1. 봉인을 당겨서 마개를 엽니다.

2. 마개를 통해 튜브를 삽입합니다.

3. 마개의 방수막은 튜브의 정확한 위치로의 삽입을 돕고 방수 기능을 합니다. (IP55 방수등급)

※IP등급 : 금속도체나 액체로 부터 제품이 보호될 수 있는 강도에 대한 국제표준 등급을 말합니다.
예) IP 55 : 앞의 자리 숫자 5는 분진으로 부터 보호, 뒤의 자리 숫자 5는 전방향의 분산 물에 대해 보호가 된다는 뜻입니다. (카탈로그 뒷표지의 보호색인표 참조)

설치 시 절단 작업이 필요 없어 시간을 절약해 줍니다. (no cut-dut)

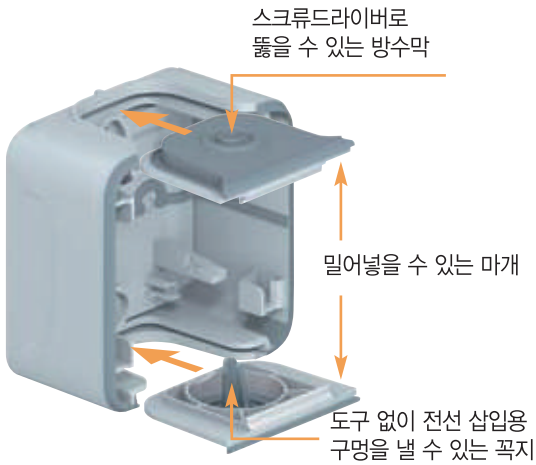

0 697 33

0 696 51

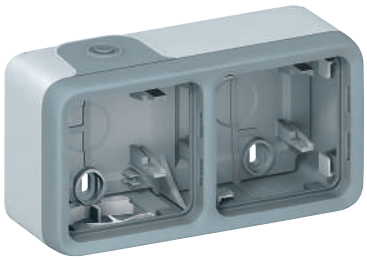
0 696 72

0 695 80

6 6806 33

포장	카다록 Nos.	콘센트 16A, 250 V~
		둥근형 측면 접지극부 2극 콘센트
10	Grey 0 697 33	스크류 결선방식

포장	카다록 Nos.	멤브레인 그랜드 장착형 노출형 박스
		제거가 가능한 멤브레인 그랜드 장착으로 전선을 절단없이 바로 연결할 수 있습니다. 1구 – 입구 1개
10	0 696 89	○ White
10	0 696 51	● Grey
10	0 707 41	○ White 향균성 제품
		2구 – 입구 2개 구획이 나누어져 있지 않아 배선작업이 편리합니다.
5	0 696 90	○ White – 가로형
5	0 696 72	● Grey – 가로형
1	0 707 42	○ White 향균성 제품 – 가로형
5	0 696 91	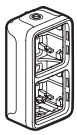 ○ White – 세로형
5	0 696 61	● Grey – 세로형
1	0 707 43	○ White 향균성 제품 – 가로형

포장	카다록 Nos.	케이블 그랜드용 노출형 박스
		1구 – 입구 1개
5	0 696 56	● Grey
		2구 – 입구 2개 (상측배열)
5	0 696 78	● Grey – 가로형
5	0 696 68	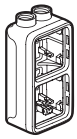 ● Grey – 세로형

포장	카다록 Nos.	멤브레인 그랜드 장착형 노출형 박스
		1구 – 입구 1개
10	0 696 92	○ White
10	0 696 81	● Grey
10	0 707 92	○ White 향균성 제품
		2구 – 입구 2개 취부치수 71mm
5	0 696 94	○ White – 가로형
5	0 696 83	● Grey – 가로형
1	0 707 94	○ White 향균성 제품 – 가로형
5	0 696 96	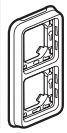 ○ White – 세로형
5	0 696 85	● Grey – 세로형
1	0 707 49	○ White 향균성 제품 – 세로형

포장	카다록 Nos.	콘센트 1구 16A – AC 250V
		둥근형 측면 접지극부 2극 콘센트
		2P+E 스크류 결선방식
10	0 696 39	○ White
10	0 695 71	● Grey
5	0 707 22	○ White antimicrobial
		2P+E 핀 타입 결선방식
5	0 696 40	○ White
10	0 695 70	● Grey

포장	카다록 Nos.	콘센트 2구 16A – AC 250V
		핀 타입 결선방식 개별 결선이 필요없는 편리한 일체형 메커니즘 노출형 박스 및 매입형 보조 프레임용
		2 x 2P+E 가로형
5	0 695 76	● Grey
		2 x 2P+E 세로형
5	0 695 77	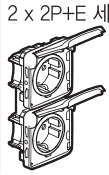 ● Grey

포장	카다록 Nos.	Arteor용 어뎁터
		2모듈용 2모듈용 아테오 제품 취부가 가능하며 IP 55 방수등급을 갖게 됩니다. (단, 깊이 18mm 이상의 제품은 제외)
10	0 695 80	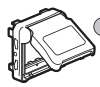 ◐ Grey/white
		3모듈용 방수막이 있는 IP 55 어뎁터 커버를 열지 않고 IP 55 방수 등급을 유지한 채로 스위치 작동이 가능합니다.
10	6 806 33	● Grey
10	6 806 32	○ White

IP 55 / 66 급의 방수를 보장하는 르그랑 플렉소

벽부형 방수 배선기구를 딱딱한 고정 플라스틱 배관에 용이하게 설치 작업 할 수 있습니다.

6 845 53

매입형

색상 : White (RAL 9010)
사용온도 : – 20 to + 40 °C (+ 50 °C 단 시간 사용시)
스테인레스 재질의 캡티브 스크류(Captive screw)를 적용하여 제품과 분리되지 않으며 풀림 위치로 제공됩니다.

포장	카다록 Nos.	스위치 20A – AC 250V	
1	6 845 53		3로 1구 스위치
1	6 845 54		3로 2구 스위치
1	6 845 56		1로 1구 2극 램프 스위치
		아테오 어뎁터용	
1	6 845 85	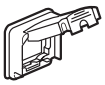	2 모듈 – 불투명 커버

노출형

색상 : Grey (RAL 7016/TO 29)
ISO 20 타입의 멤브레인 그랜드와 배면 배선을 위한 캡이 제공됩니다.
스테인레스 재질의 캡티브 스크류(Captive screw)를 적용하여 제품과 분리되지 않으며 풀림 위치로 제공됩니다.

포장	카다록 Nos.	스위치 20A – AC 250V	
1	6 846 03		3로 1구 스위치
1	6 846 02		1로 1구 2극 스위치
1	6 846 04		3로 2구 스위치
		스위치 20A – AC 250V	
1	6 846 36	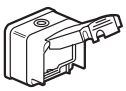	2모듈 어뎁터 – 반투명 커버
1	6 846 38		3모듈 어뎁터 – 반투명 커버

벽부형 방수설계

▸ 플라스틱 배관

– 매우 간단하고, 비용을 절약할 수 있습니다.
– 전선 삽입부의 방수마개 방식은 배관 삽입시 방향 오류를 잡아주고, 방수등급 IP 55/66로 유지합니다.
– 규격화된 제품으로 초기 및 추가설치가 용이합니다.
– 벽부형으로 실내나 실외 모두 설치 가능합니다.
– 규격화된 기타 보조품들이 준비되어 있습니다.

legrand

Innovative solutions that transform your living spaces.

PASS & SEYMOUR®

USB 충전소켓 부착형 콘센트

완벽한 솔루션,
누전차단 콘센트 (GFCI)

Tamper–Resistant
Night Light 는
표준형 콘센트나
GFCI 콘센트로 구성이
가능합니다.
안전과 편의성을 모두
갖춘 Pass & Seymour
제품을 만나보십시오.

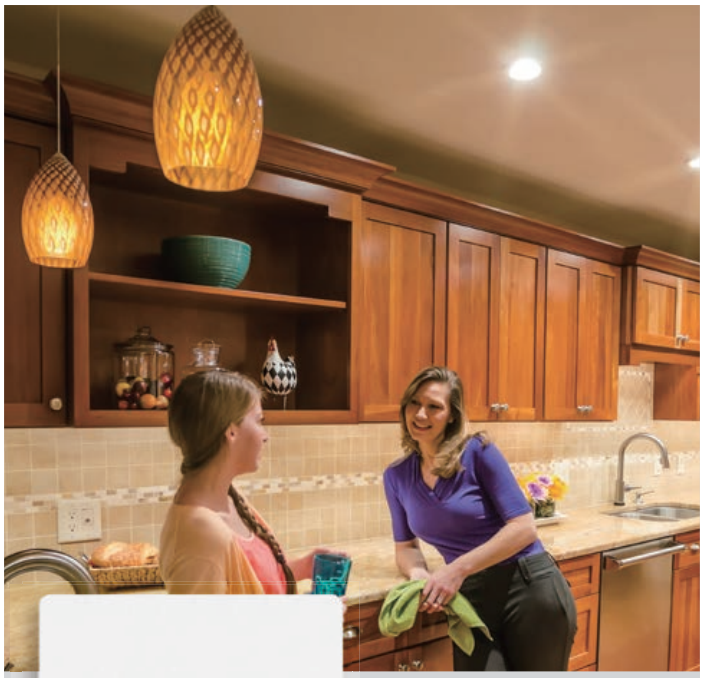

LIGHTING CONTROLS

Pass & Seymour는 다양한 에너지 절감 제품을 보유하고 있습니다.
세련된 디자인의 조광기와 부재 및 재실모드의 센서 스위치 그리고 타이머 등

Pass & Seymour의 부재 및
재실모드의 센서 스위치는
편리하고 안전하며,
에너지 절감이 가능합니다.

PS20AC3I

2097W

L2220C

포장	카다로그 Nos.	스위치 – 20A, AC 127/277V	
		Industrial Extra Heavy–Duty Spec. Grade	
10	PS20AC3I	Ivory - 3로 토글 스위치 1구	
		Decorator Spec. Grade	
10	2621I	Ivory - 1로 스위치 1구	
		콘센트 – AC 125V	NEMA 기준
		Decorator Spec. Grade	
10	CR20	Brown - 20A, 2구 콘센트	5–20R
		Decorator Spec. Grade	
10	IG26362W	White - 20A, 2구 콘센트	5–20R
		Hard Use Spec. Grade	
10	5262W	White - 15A, 2구 콘센트	5–15R
		Radiant Spec. Grade	
10	2097W	White - 20A, GFCI 2구 콘센트	5–20R
		Heavy–Duty Spec. Grade	
10	5351	Brown - 20A, 1구 콘센트	5–20R
		2Pole, 3Wire	
		NEMA 5-15R, NEMA 5-20R	
		커넥터 / 콘센트	NEMA 기준
		Turnlok® 커넥터	
10	L620C	White/Black - 20A, AC 250V 커넥터	L6–20R
10	L630C	White/Black - 30A, AC 250V 커넥터	L6–30R
10	L2220C	White/Black - 20A, AC 277/480V 커넥터	L22–20R
		Turnlok® 콘센트	
10	IGL620R	Orange – 20A, AC 250V 1구 콘센트	L6–20R
10	IGL630R	Orange – 30A, AC 250V 1구 콘센트	L6–30R
		Extra Heavy–Duty Spec. Grade	
10	8800	Brown – 20A, AC 250V 2구 콘센트	6–20R
		Power Outlet	
10	3804	50A, AC 250V 1구 콘센트	6–50
10	3890	50A AC 125/250V 1구 콘센트	10–50
		2Pole, 3Wire: NEMA L6-20R, NEMA L6-30R, NEMA 6-50, NEMA 6-20R; 3Pole, 3Wire: NEMA 10-50	
		4Pole, 4Wire: NON-NEMA 7413-SS; 4Pole, 5Wire: NEMA L22-20R	
		플레이트	
10	SS702	스테인리스 스틸 – 1구 콘센트용 플레이트 (직경 : 2.4688")	
10	SS8	스테인리스 스틸 – 2구 콘센트용 플레이트	
10	SS740	스테인리스 스틸 – 1구 토글 스위치용 플레이트	
10	CA26WV	White – 방우형 커버(세로형)	
		플러그 – AC 250V	NEMA 기준
		Turnlok®	
10	L6020P	White/Black – 20A	L6–20R
10	L630P	White/Black – 30A	L6–30R
		플렌지 인렛 / 소켓 – 20A	NEMA 기준
		Turnlok®	
10	L6020FI	Gray – 인렛 20A, AC 250V	L6–20R
		2Pole, 3Wire	
		NEMA L6-20P, NEMA L6-30P	

Lighting management-에코^2
당신도 모르는 사이에...

소비자들이 의식하지 않을 때에도 르그랑 제품은 에너지 절약을 실현하고 있습니다.

Putting a stop to energy waste!

진정한 에너지 절약이란?

가정에서 어떤 에너지의 소모량이 가장 큰 비중을 차지할까요?
사용하지도 않을 때 켜 있어 전기를 소모하는 전등!

사람들이 가장 소홀하게 생각하는 것은 방이나 화장실을 나온 후 전등 스위치를 끄는 것과 밝은 대낮에도 밤에 켜는 밝기의 환한 불을 켜놓고 지내는 것일 겁니다.
이것이 환경을 생각하는 르그랑이 진정한 에너지 절약을 실현하기 위해 집중하는 연구과제인 것입니다.

소비자들이 의식하지 않을 때에도 저희 르그랑 제품들은 에너지 절약을 실현하고 있습니다.

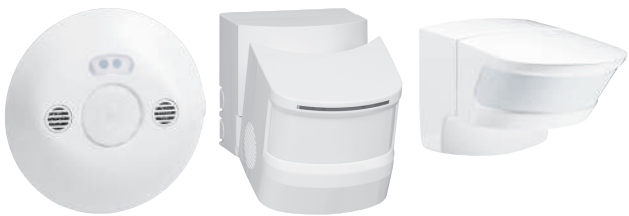

센서 모드

르그랑의 센서는 기본적으로 전등을 제어하는 기술입니다.
특정공간의 재실과 부재를 고려한 전등의 자동제어를 말합니다.

• 재실모드 (occupancy-based control)

이 모드는 특정 공간에 사람의 재실 상태를 기준으로 감지하여 전등을 켜고 끕니다. 이것은 시간 지연 등의 기능을 하지 않으며, 특정 공간에 사람의 부재상태를 감지하여 전등을 켜고 끄는 것을 말합니다.

완전히 어두운 상태	▶	내가 방에 들어 갈 때, 센서가 자동으로 불을 켠다
완전히 밝은 상태	▶	설정해 놓은 밝기 조도가 감지되면, 센서가 자동으로 불을 끈다
서서히 어두워 지는 상태	▶	내가 방에 있을 때 센서가 자동으로 불을 켠다
어두운 상태	▶	내가 방을 떠날 때 센서가 자동으로 불을 끈다

• 부재모드 (vacancy-based control)

이 모드는 특정 공간에 사람의 부재 상태를 기준으로 감지하여 전등을 켜고 끕니다. 이것은 시간지연 등의 기능을 하지 않으며, 특정 공간에 사람의 부재상태를 감지하여 전등을 켜고 끄는 것을 말합니다.

완전히 어두운 상태	▶	내가 방에 들어 갈 때, 나는 푸쉬 스위치로 불을 켠다
완전히 밝은 상태	▶	설정해 놓은 밝기 조도가 감지되면, 센서가 자동으로 불을 끈다
서서히 어두워 지는 상태	▶	내가 방에 있다. 센서가 자동으로 불을 켠다
어두운 상태	▶	내가 방을 떠날 때, 푸쉬 스위치를 눌러 불을 끈다, 만일 내가 깜박하면 센서가 자동으로 불을 끈다

• 조도 설정모드 (Light level control)

이 모드는 자연광이 설정해 놓은 조도 수준에 도달되면 불을 끄는 기능을 말합니다. 이 설정은 변경이 가능하며, 처음엔 초기 설정값에 의해 활성화 됩니다.

• 스케줄 모드 (scheduled control)

이 모드는 스케줄 된 시간에 따라 전등이 관리됨을 말하며, 가정이나 사무실의 재실, 부재 상태에 따라 관리됩니다.

센서 기술

• 적외선 감지 (Passive Infrared technology)

적외선 감지 기술은 사람의 체온 등의 동체 온도를 감지 반응하여 재실 상태를 인지하는 것을 말합니다.

• 초음파 감지 (Ultrasonic technology)

센서가 특정 공간에 초음파를 발산하여 닿는 물체에 반사되어 돌아오는 음파의 시간(속도)의 차이를 통해 상태를 감지하는 기술을 말합니다.

• 듀얼 테크 (Dual technology)

적외선과 초음파 감지를 혼합한 기술로 가장 발전된 기술입니다. 감지를 하기 힘든 곳 또는 민감한 감도를 필요로 하는 곳에 적용할 수 있으며, 최상의 신뢰도와 에너지 절감을 실현할 수 있는 센서 기술이라 할 수 있습니다.

※더 자세한 정보를 원하시면 르그랑코리아로 문의 주시기 바랍니다.

Home Panel Board / Protection

세련된 디자인과 제품의 안정적 보호

르그랑코리아의 주택용 분전반은 주택용 배선 차단기와 주택용 누전 차단기를 적용하여,
과부하 단락 보호 및 인체 감전 보호형 누전 기능 내장으로 부하기기를 안정적으로 보호해 줄 뿐만 아니라,
소비자의 필요에 맞춰 사용할 수 있는 회로수 및 세련된 디자인을 제공하여 선택의 폭이 넓습니다.

액자형 14분기형

사이버 14분기형

일반 4분기형

CHOICE OF COLORS

화이트

실버

아이보리

MCCBs

32AF

50AF

100AF

100AF

ELCBs

32AF

50AF

써지 보호기

ALT 120SP

ATS 4000

다양한 분기회로 구성

10가지 종류의 홈박스로
최대분기 14회로 구성의
다양하고 안정적인 전기를
공급할 수 있는 제품 구성

legrand

안정적인 역할은 물론, 세련된 디자인까지 –

주택용 분전반 / 프로텍션

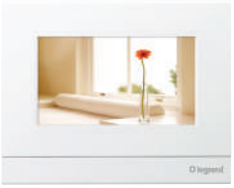
액자 14분기형

액자 12분기형

액자 10분기형

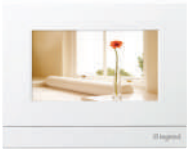
액자 8분기형

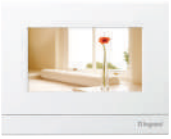
액자 6분기형

액자 6분기형

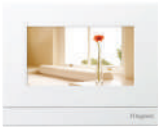
액자 5분기형

액자 4분기형

사이버 14분기

사이버 10분기

사이버 6분기

사이버 4분기

일반 10분기형

일반 6분기형

일반 5분기형

일반 4분기형

일반 4분기형

주택용 배선차단기(MCCB) – D형

32AF 2P2E

32AF 2P2E

50AF 2P2E

50AF 2P2E

50AF 3P3E

50AF 4P3E

100AF 2P2E

100AF 2P2E

100AF 3P3E

100AF 4P3E

주택용 누전차단기(ELCB) – C/D형

32AF 2P2E

32AF 2P2E

32AF 3P3E

32AF 4P3E

50AF 2P2E

50AF 3P3E

50AF 4P3E

다양한 분기 회로구성

단상 2선식(Main 2P2E, AC 220V)

10분기형(최대 9회로 분기) 14분기형(최대 13회로 분기)

써지 프로텍터

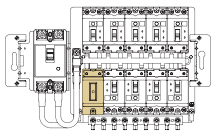

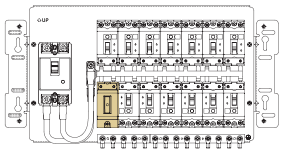

10분기형(최대 8회로 분기) 14분기형(최대 12회로 분기)

비상전원
자동절체기

등각재 접지

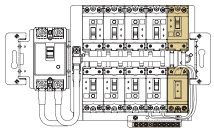

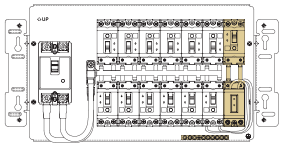

10분기형(최대 8회로 분기) 14분기형(최대 10회로 분기)

블로킹필터
공간확보

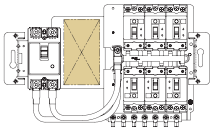

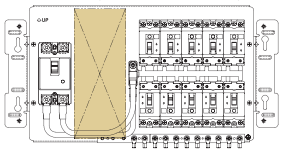

10분기형(최대 8회로 분기) 14분기형(최대 10회로 분기)

블로킹필터

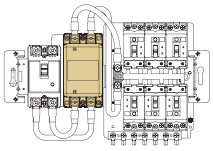

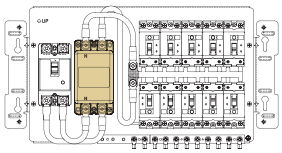

10분기형(최대 6회로 분기) 14분기형(최대 8회로 분기)

디지털
전력량계

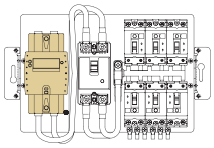

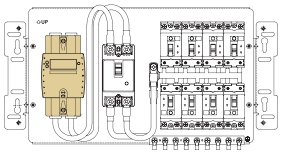

삼상 4선식(Main 4P3E, AC 220V / 380V)

10분기형(최대 6회로 분기)

주차단기 4P
분기차단기 2P

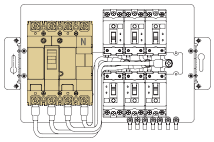

14분기형(최대 7회로 분기)

주차단기 4P
분기차단기 2P
분기차단기 4P

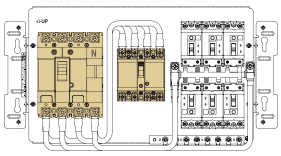

Home Panel Board
사이버 분전반

COVER SDB 000

포장	카타로그 Nos.	
		사이버 분전반
		현대적 디자인의 분전반으로 소비자 기호에 맞는 아름다운 실내공간을 창조
		사이버 분전반 화이트 커버
30	COVER MS 50009	4분기형
25	COVER MM 50001	6분기형
20	COVER ML 001	10분기형
10	COVER SDB 000	14분기형
		사이버 분전반 실버 커버
30	COVER MS 50000	4분기형
25	COVER MM 50000	6분기형
20	COVER ML 000	10분기형
10	COVER SDB 001	14분기형

		분전반 매입박스 (SDB, SDBP, 사이버, 액자형, 일반 분전반 공용)
18	BASE NS 000	4분기형 - 깊이 74mm
10	BASE NM 001	6분기형 - 깊이 100mm
10	BASE NM 003	6분기형 - 깊이 74mm
10	BASE 6P 000	6분기형 - 깊이 100mm
10	BASE 8P 000	8분기형 - 깊이 100mm
10	BASE 8P 001	8분기형 - 깊이 84mm
10	BASE NL 002	10분기형 - 깊이 100mm
10	BASE NL 003	10분기형 - 깊이 74mm
10	BASE 12P 000	12분기형 - 깊이 100mm
5	BASE SD 000	14분기형 - 깊이 100mm

※ BASE6P000은 COVER6P001 제품과 조합됩니다.

		Inside Cover
40	COVER SIDE SDB 000	14분기형 커버 공용

사이버 14분기형 조립도

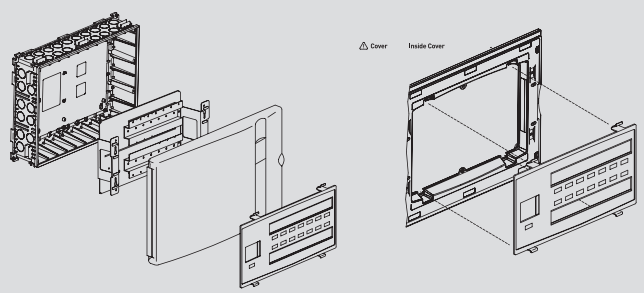

Home Panel Board
액자형 분전반 / 일반 분전반

COVER PM 50006

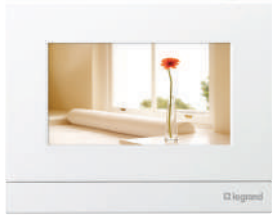

COVER SDBP W01

포장	카타로그 Nos.	
		액자형 분전반
		• 분위기 연출을 위해 액자안의 사진을 자유롭게 교체
		• 소비자의 안전성을 고려하여 Door Open (2단열림) 방식을 채택
		액자형 분전반 화이트 커버
30	COVER PS 50004	4분기형
25	COVER PM 50006	6분기형
20	COVER PL 006	10분기형
20	COVER 6P 001	6분기형
20	COVER 8P 000	8분기형
20	COVER 12P 000	12분기형
10	COVER SDBP W01	14분기형
		액자형 분전반 아이보리 커버
30	COVER PS 50003	4분기형
25	COVER PM 50008	6분기형
20	COVER PL 005	10분기형

		일반 분전반
		일반 분전반 아이보리 커버
40	COVER NS 50000	4분기형
30	COVER NM 50000	6분기형
20	COVER NL 000	10분기형

※ COVER6P001 제품은 BASE6P000 과 조합됩니다.

액자 14분기형 조립도

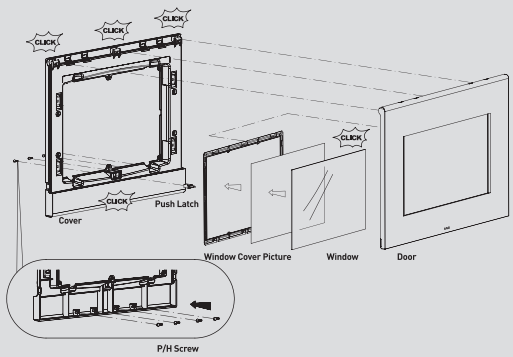

세트 상품으로 구성하여 더욱 간편합니다.

제품을 커버에서 베이스까지 ...

세트로 구성하여 한번에 간편하게 구매하실 수 있습니다.

일반 4분기형
일반 5분기형

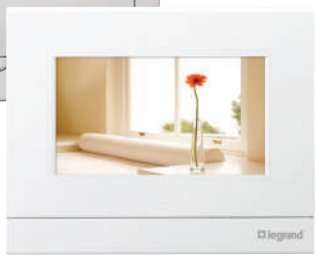

액자 5분기형

부스바 프로텍션 커버를 장착하여
전기적 안전성을 향상 시켰습니다.

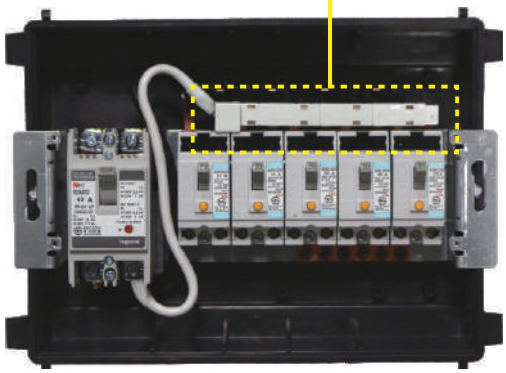

Home Panel Board
분전반 일체형

COVERN5P000

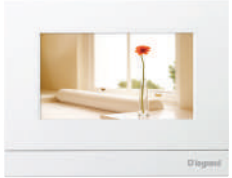

COVERN5P001

포장	카다로그 Nos.	
		분전반 세트 상품
		분전반 커버 및 베이스 포함 부스바 프로텍션 커버와 개별 접지 장착
		일반 4분기형 세트
1	4P457SETN001	주 차단기 - MCCB 32 AF D32, 2.5 kA 분기 차단기 - ELCB 32 AF D20, 2.5kA 30 mA x 4 일반형 커버
		일반 5분기형 세트
1	5P557SETN001	주 차단기 - MCCB 50 AF D32, 5 kA 분기 차단기 - ELCB 32 AF D20, 2.5 kA 30 mA x 5 일반형 커버
1	5P558SETN001	주 차단기 - MCCB 50 AF D40, 5 kA 분기 차단기 - ELCB 32 AF D20, 2.5 kA 30 mA x 5 일반형 커버
1	5P559SETN001	주 차단기 - MCCB 50 AF D50, 5 kA 분기 차단기 - ELCB 32 AF D20, 2.5 kA 30 mA x 5 일반형 커버

※분기 차단기의 개수, 정격전류 및 감도전류 그리고 배열 위치까지 선정할 수 있습니다.
※분기 차단기 "C"형은 당사 영업 사원이나 당사로 문의주시기 바랍니다.
※액자형 커버로 구성을 원하시면 당사 영업 사원이나 당사로 문의주시기 바랍니다.

		분전반 분리 상품
		분전반 커버 및 베이스 포함 부스바 프로텍션 커버와 개별 접지 장착
		일반형 커버
20	COVERN4P000	4분기형 커버 - Ivory
18	COVERN5P000	5분기형 커버 - Ivory
		액자형 커버
24	COVERP5P001	5분기형 커버 - White
		매입 박스
20	BASE4P000	4분기형
20	BASE5P000	5분기형
		액세서리
25	AUXBASE5P000	보조대

Home Panel Board

외형치수 – 분전반 커버

외형치수(mm)

사이버 14분기형

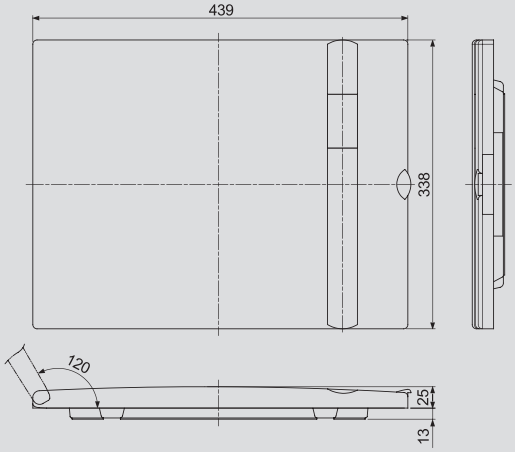

액자 14분기형

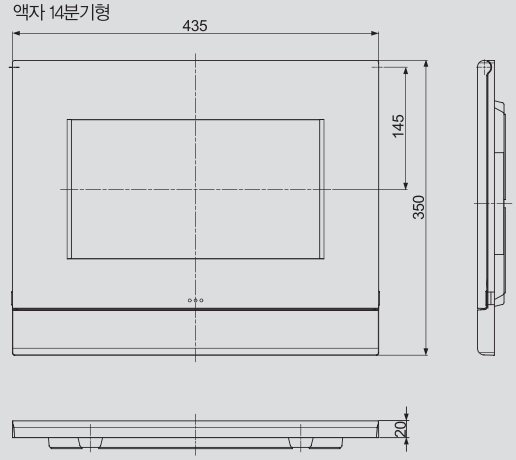

사이버 10분기형

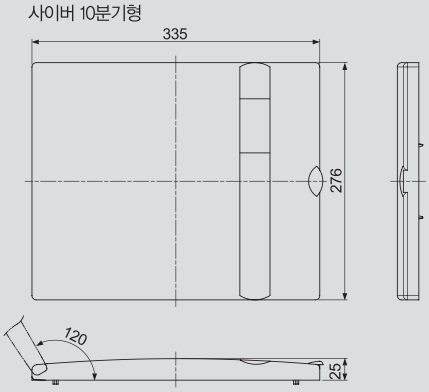

액자 12분기형

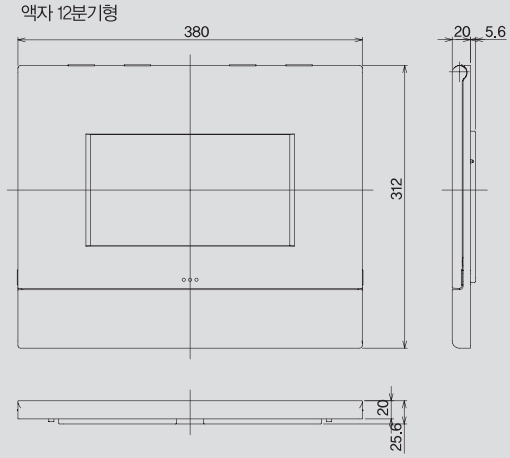

사이버 6분기형

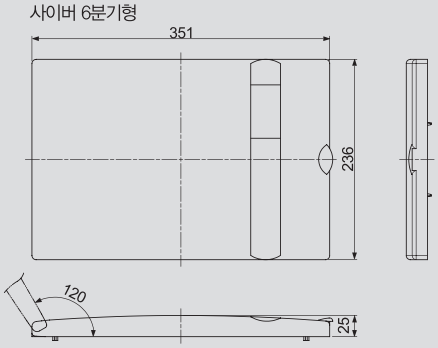

액자 8분기형

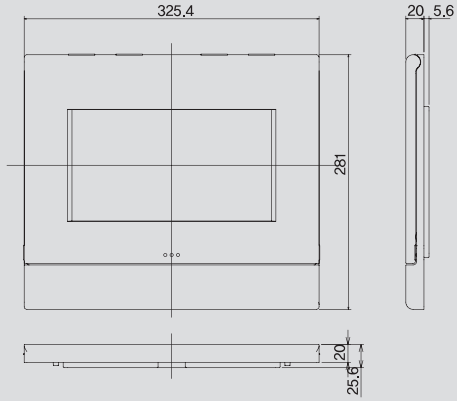

사이버 4분기형

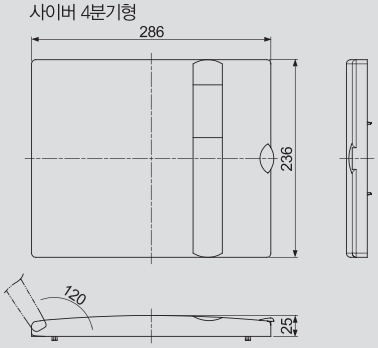

액자 6분기형

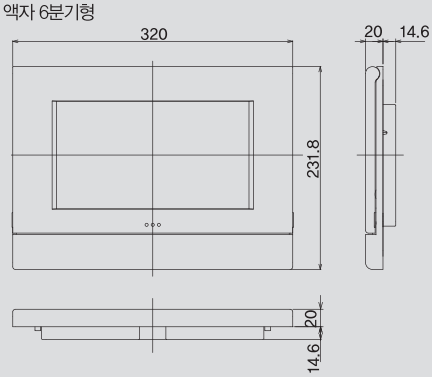

Home Panel Board

외형치수 – 분전반 커버

외형치수(mm)

액자 10분기형

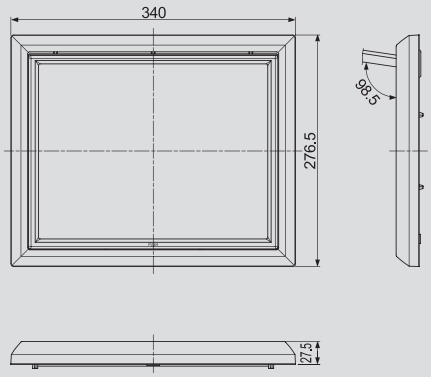

액자 6분기형

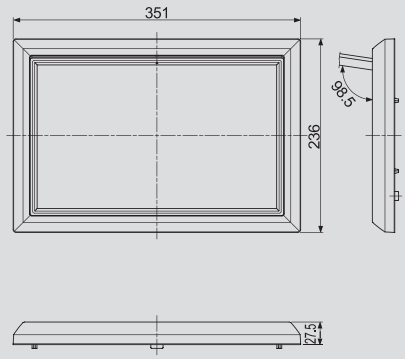

액자 4분기형

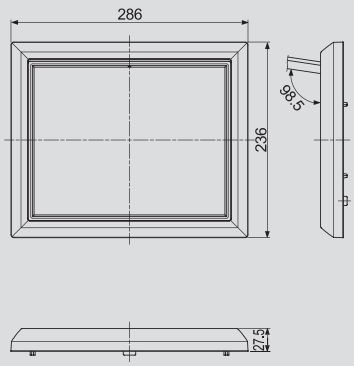

일반 10분기형

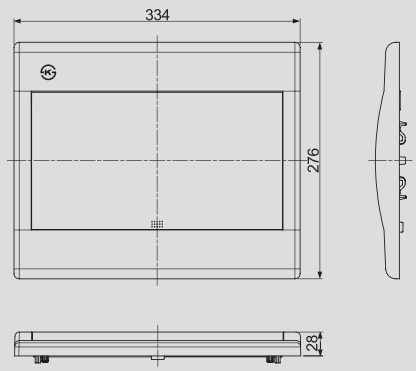

일반 6분기형

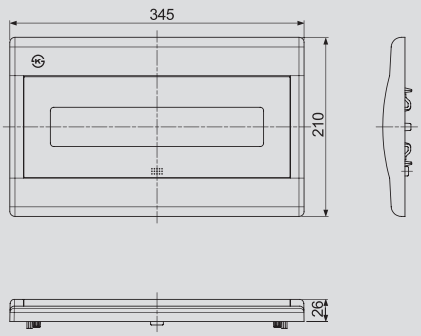

일반 4분기형

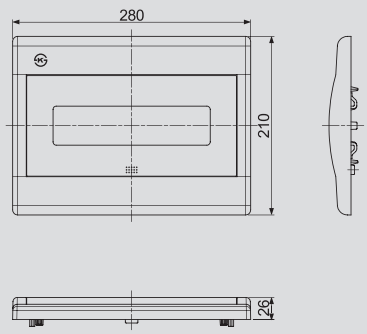

외형치수 – 분전반 베이스(mm)

14분기형 (BASESD000)

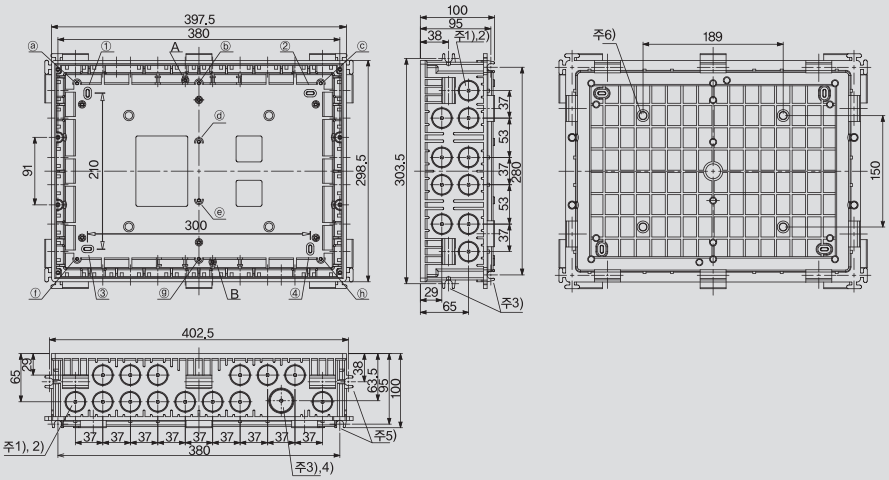

A, B : 별도 접지를 위한 취부 위치
당사 Screw terminal block을 위한 취부 위치입니다.
Screw terminal block은 별매품입니다.
Cat. Nos : 0048 01, 0048 03, 0048 05

①~④ : 매립형이 불가한 장소의 경우, 벽면 취부를 위한 Mounting hole(4개소). (Ø4 tapping screw 사용)

ⓐ~ⓗ : VDI 용도로 적용 시, 취부하는 속판을 위한 Mounting hole(8개소). (Ø4 tapping screw 사용)

주1) Knock-out hole : Ø28mm

주2) 적용 가능한 CD관 : CD 16, CD 22, ISO 25
(ISO 25는 당사 제품입니다.) Cat. Nos : 0980 05

주3) Knock-out hole : Ø34mm

주4) 적용 가능한 CD관 : CD 28, ISO 32
(ISO 32는 당사 제품입니다.) Cat. Nos : 0980 06

주5) D10 철근사용 가능

주6) 지지대 취부 위치(4개소)

12분기형 (BASE12P000)

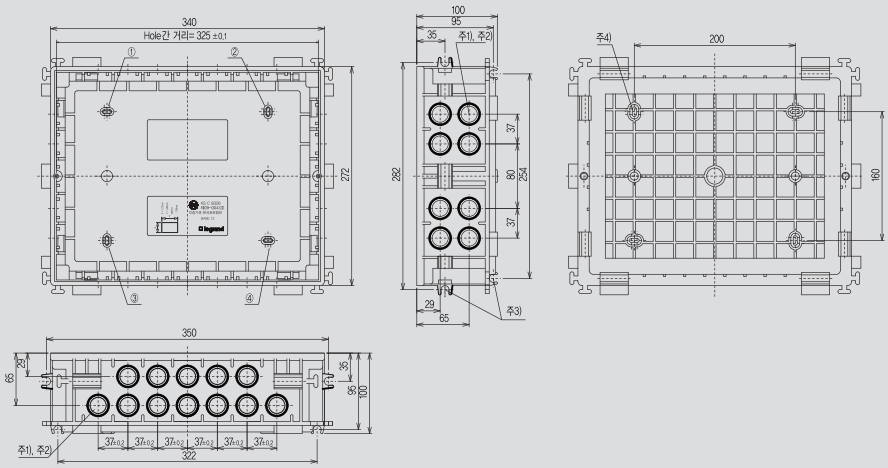

①~④ : 매립형이 불가한 장소의 경우, 벽면 취부를 위한 Mounting hole(4개소). (Ø4 tapping screw 사용)

주1) Knock-out hole : Ø28mm

주2) 적용 가능한 CD관 : CD 16, CD 22, ISO 25
(ISO 25는 당사 제품입니다.) Cat. Nos : 0980 05

주3) D10 철근사용 가능

주4) 지지대 취부 위치(2개소)

10분기형 (BASENL002)

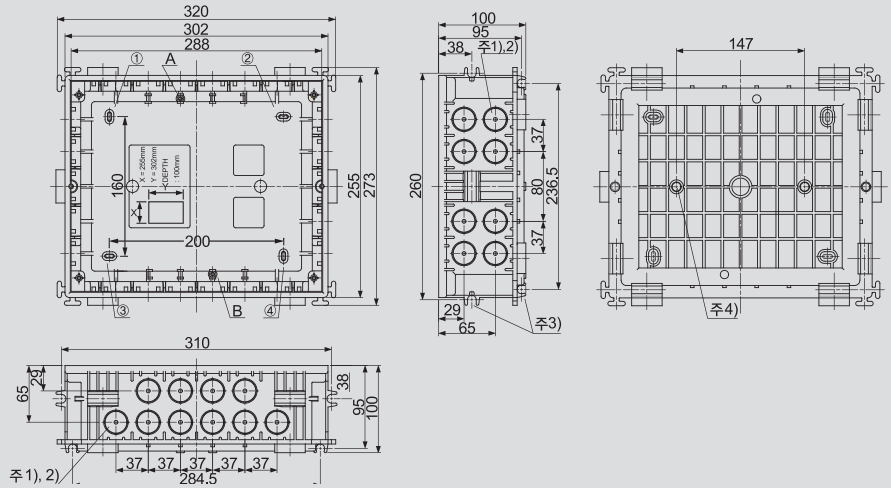

A, B : 별도 접지를 위한 취부 위치
당사 Screw terminal block을 위한 취부 위치입니다.
Screw terminal block은 별매품입니다.
Cat. Nos : 0048 01, 0048 03, 0048 05

①~④ : 매립형이 불가한 장소의 경우, 벽면 취부를 위한 Mounting hole(4개소). (Ø4 tapping screw 사용)

주1) Knock-out hole : Ø28mm

주2) 적용 가능한 CD관 : CD 16, CD 22, ISO 25
(ISO 25는 당사 제품입니다.) Cat. Nos : 0980 05

주3) D10 철근사용 가능

주4) 지지대 취부 위치(2개소)

※ 깊이 74mm (BASENL003) 베이스 외형도는 별도 요청 하시기 바랍니다.

Home Panel Board
베이스 외형치수

외형치수 – 분전반 베이스(mm)

8분기형 (BASE8P000)

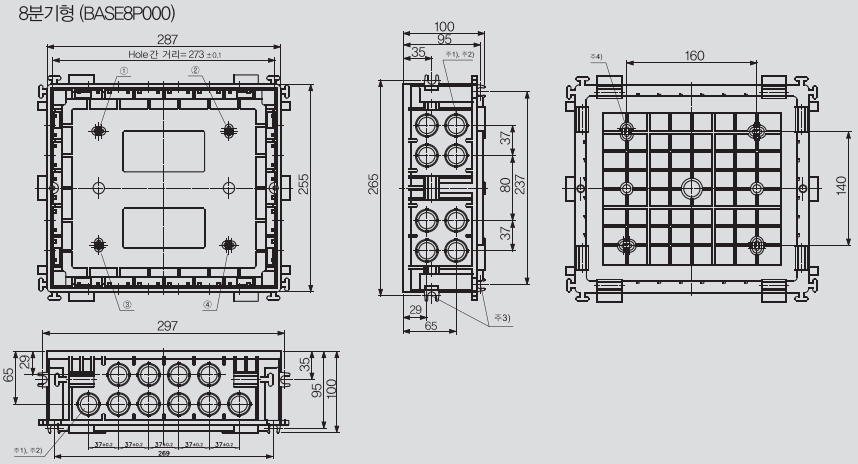

①~④ : 매립형이 불가한 장소의 경우, 벽면 취부를 위한 Mounting hole(4개소). (Ø4 tapping screw 사용)

주1) Knock-out hole : Ø28mm

주2) 적용 가능한 CD관 : CD 16, CD 22, ISO 25
(ISO 25는 당사 제품입니다.) Cat. Nos : 0980 05

주3) D10 철근사용 가능

주4) 지지대 취부 위치(2개소)

※ 깊이 84mm (BASE8P001) 베이스 외형도는 별도 요청 하시기 바랍니다.

6분기형 (BASENM001)

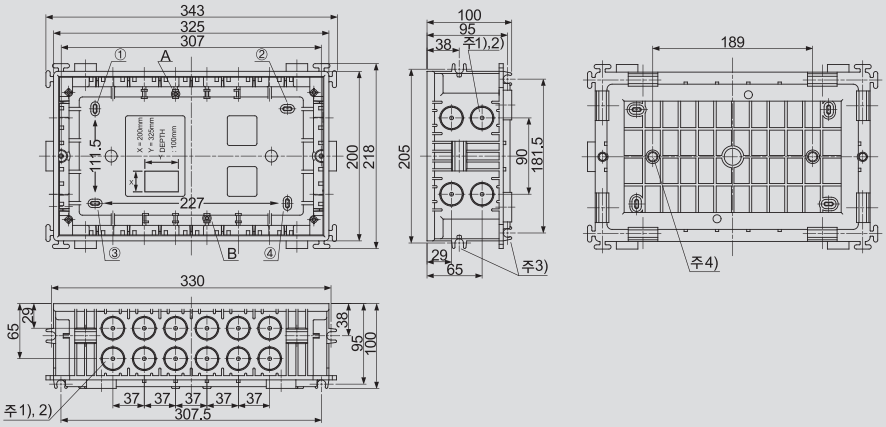

A, B : 별도 접지를 위한 취부 위치
당사 Screw terminal block을 위한 취부 위치입니다.
Screw terminal block은 별매품입니다.
Cat. Nos : 0048 01, 0048 03, 0048 05

①~④ : 매립형이 불가한 장소의 경우, 벽면 취부를 위한 Mounting hole(4개소).
(Ø4 tapping screw 사용)

주1) Knock-out hole : Ø28mm

주2) 적용 가능한 CD관 : CD 16, CD 22, ISO 25
(ISO 25는 당사 제품입니다.) Cat. Nos : 0980 05

주3) D10 철근사용 가능

주4) 지지대 취부 위치(2개소)

※ 깊이 74mm (BASENM003) 베이스 외형도는 별도 요청 하시기 바랍니다.

6분기형 (BASE6P000)

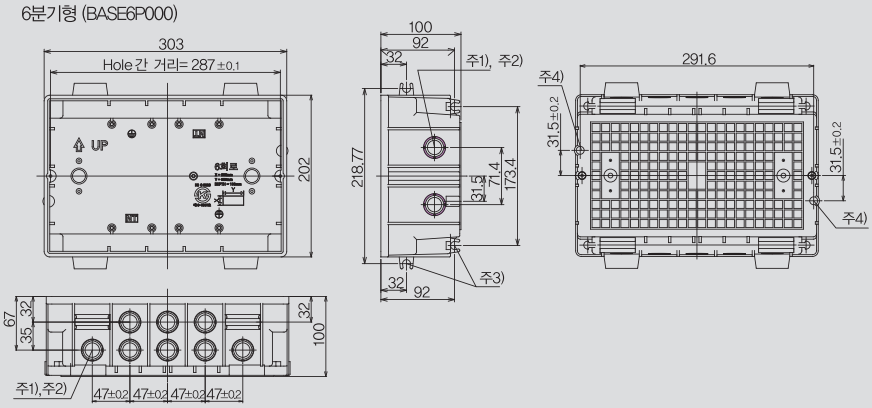

주1) Knock-out hole : Ø28mm

주2) 적용 가능한 CD관 : CD 16, CD 22, ISO 25
(ISO 25는 당사 제품입니다.) Cat. Nos : 0980 05

주3) D10 철근사용 가능

주4) 지지대 취부 위치(2개소)

4분기형 (BASENS000)

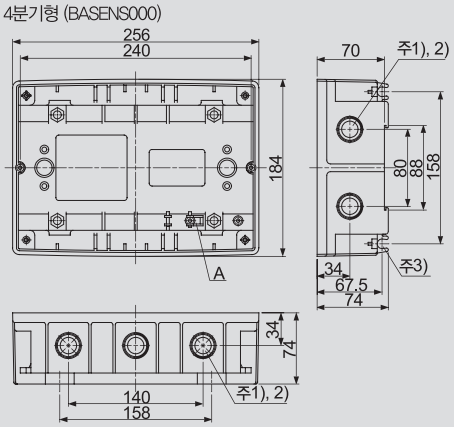

A, B : 별도 접지를 위한 취부 위치
당사 Screw terminal block을 위한 취부 위치입니다.
Screw terminal block은 별매품입니다.
Cat. Nos : 0048 01, 0048 03, 0048 05

주1) Knock-out hole : Ø28mm

주2) 적용 가능한 CD관 : CD 16, CD 22, ISO 25
(ISO 25는 당사 제품입니다.) Cat. Nos : 0980 05

주3) D10 철근사용 가능

주4) 지지대 취부 위치(2개소)

외형치수(mm)

4회로형 (일반형 커버 + 베이스)

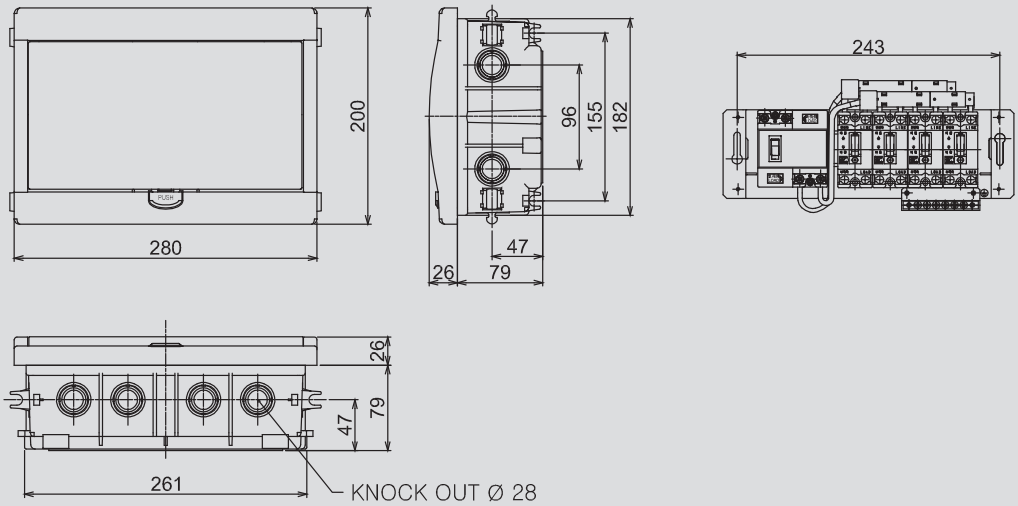

5회로형 (일반형 커버 + 베이스)

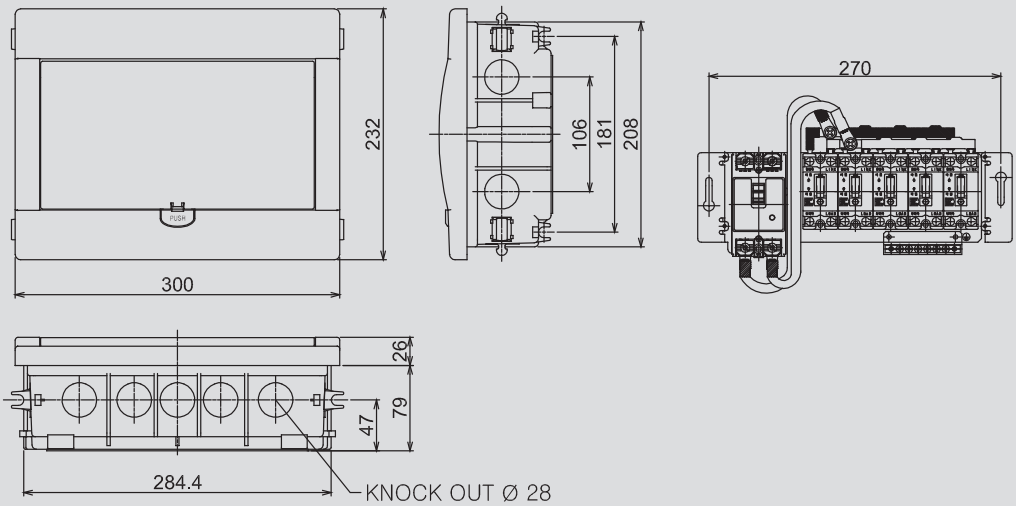

5회로형 (액자형 커버)

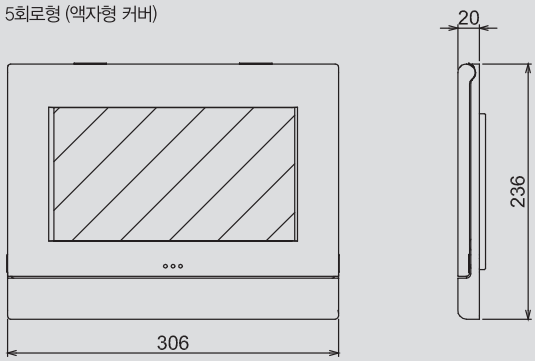

GUIDE TO PROTECTION DEVICES

주택용 배선차단기 32AF~100AF,
주택용 누전차단기 32AF~50AF 까지 더욱 안전하고,
간편한 취부 구조의 홈판넬보드 적용

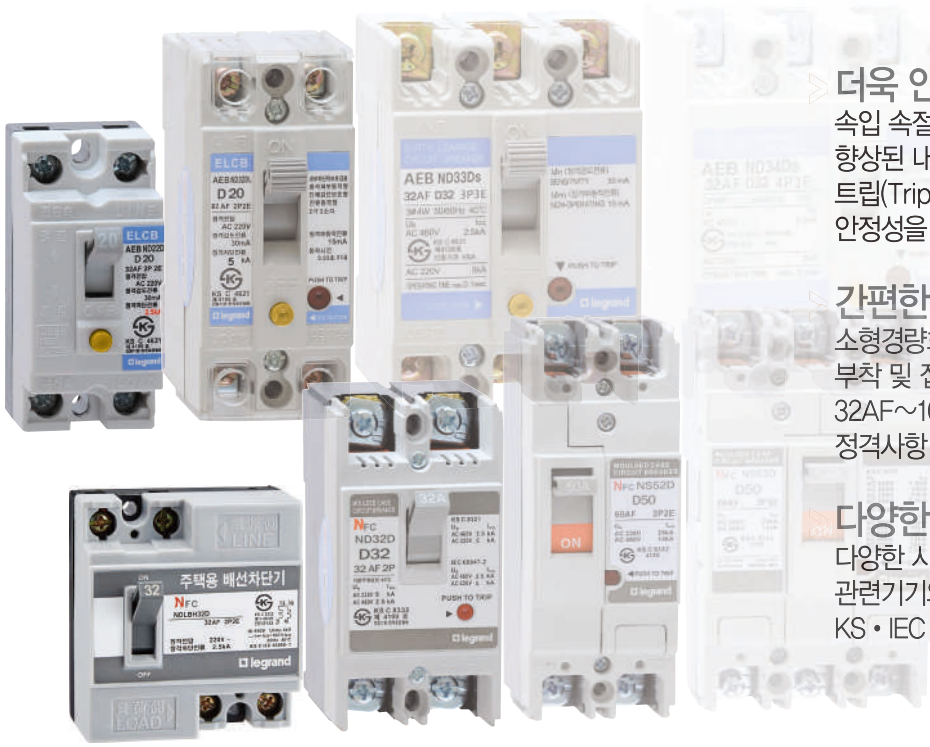

더욱 안정성을 향상시킨 기구의 채용
속입 속절의 확실한 동작
향상된 내진동, 내충격성능
트립(Trip) 위치의 표시
안정성을 향상시킨 절연 성형품

간편한 취부구조로 사용성의 향상
소형경량화된 구조
부착 및 접속방식의 다양화
32AF~100AF 까지 높이를 60mm 시리즈화
정격사항 및 형식의 판별용이

다양한 기종으로 유리한 선정
다양한 시리즈화로 적용범위의 혁신
관련기기와의 보호협조
KS • IEC 규격에 적합

60mm 높이의 제품
보다 쉬운 부스바의 조립

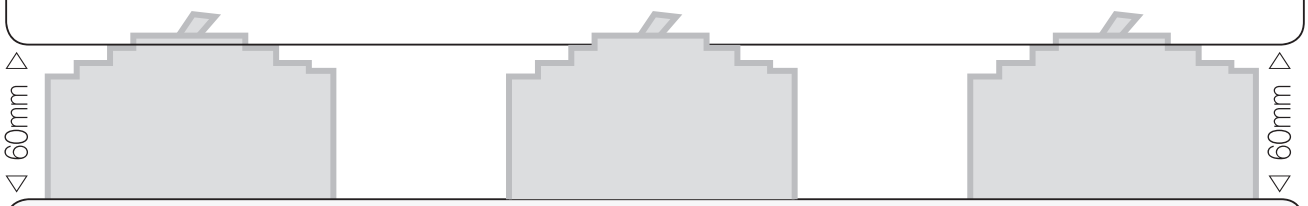

NFC NE102D NFC NE103D NFC NE104D NFC ND102Da NFC ND102Dh	NFC ND52D / ND52Da NFC NS52D / NS53D / NS54D AEB NC52DL / ND52DL AEB NC53Ds / ND53Ds AEB NC54Ds / ND54Ds	NFC ND32D NFC ND32Da AEB NC32DL / ND32DL AEB NC33Ds / ND33Ds AEB NC34Ds / ND34Ds
100 AF	50 AF	32 AF

Protection

주택용 배선차단기 (MCCB) 선정표 – D형

보호기능		과부하, 단락보호 겸용				
프레임 크기	AF	32AF			50AF	
모델명		NFC NDLBH32D	NFC ND32D	NFC ND32Da	NFC ND52D	NFC ND52Da
상 및 선식		1Ø2W	1Ø2W		1Ø2W	
극수 및 소자수		2P 2E	2P 2E		2P 2E	
정격전류	I_n A	32			32, 40, 50	
정격전압	U_e A	220	220		220	
정격차단 전류 (kA)	I_{cu} AC 380V	–	–	–	–	–
	I_{cu} AC 220V	2.5	5	(10) 주3)	5	(10) 주3)
Ics = % x Icu		100	100	75	100	75
순시트립 동작특성 (D형)		10~20 In			10~20 In	
외형치수 mm	a	65	50		50	
	b	71	96		96	
	c_1 주1)	37	60		60	
	c_2 주2)	39	65		65	
	d	55	80		80	
제품중량	kg	0.14	0.3		0.3	
과전류트립방식		열동전자식 (TM)	완전전자식 (ODP)		완전전자식 (ODP)	
TEST BUTTON		X	o		o	
접속방식		표면형	표면형		표면형	
취득규격						

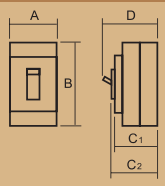

주1) C1 : 제품명판 노출시 높이
주2) C2 : 제품 핸들 노출시 높이
주3) 정격전류, ( )는 주문제작 사양입니다.

	과부하, 단락보호 겸용							
	50AF			100AF				
	NFC NS52D	NFC NS53D	NFC NS54D	NFC ND102Da	NFC ND102Dh	NFC NE102D	NFC NE103D	NFC NE104D
	1Ø2W	3Ø3W	3Ø4W	1Ø2W		1Ø2W	3Ø3W	3Ø4W
	2P 2E	3P 3E	4P 3E	2P 2E		2P 2E	3P 3E	4P 3E
	32, 40, 50			63, 80, 100				
	220	380	380	220		220	380	380
	–	15	15	–	–	–	15	15
	15	25	25	5	(10) 주3)	15	25	25
	100	100	100	100	75	75	75	75
	10~20 In			10~20 In				
	50	75	100	50		50	75	100
	130	130	130	96		130	130	130
	60	60	60	60		60	60	60
	64	64	64	65		64	64	64
	78	78	78	80		78	78	78
	0..45	0.65	0.85	0.45		0..45	0.65	0.85
	완전전자식 (ODP)			완전전자식 (ODP)				
	○	○	○	○		○	○	○
	표면형	표면형	표면형	표면형		표면형	표면형	표면형

온도특성곡선

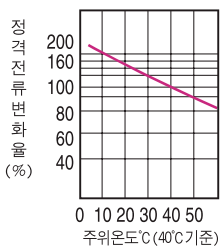

동작특성곡선

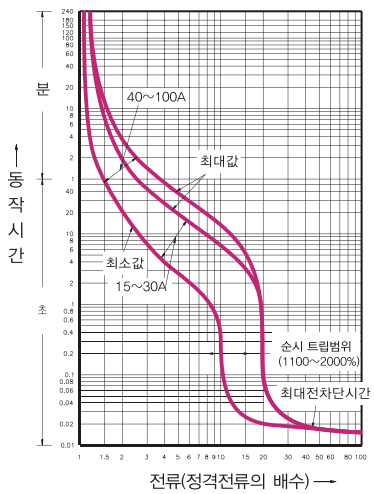

Protection

주택용 누전차단기 (ELCB) 선정표 – C/D형

보호기능		과부하, 단락보호 겸용					
프레임 크기	AF	32AF					
모델명		AEB NC22D	AEB NC22Da	AEB ND22D	AEB ND22Da	AEB NC32DL	AEB ND32DL
사용가능한 상,선식		1Ø2W				1Ø2W	
극수 및 소자수		2P 2E				2P 2E	
정격전류	I_n A	16, 20, 32				20, 32	
정격전압	U_e AC(V)	220				220	
정격차단전류	I_{cu} (kA) AC 380V	2.5	(3) 주3)	2.5	(3) 주3)	5	5
Ics = % x Icu		100	100	100	100	100	100
단자구조		단자식 (Inserting Type)				단자식 (LUG Type)	
나사크기(mm)		M5				M5	
동작시간	Δt sec	0.03 이내				0.03 이내	
정격감도전류	IΔn mA	15, 30	15, 30	15, 30	15, 30	15, 30	15, 30
정격부동작전류	IΔn mA	7.5, 15	7.5, 15	7.5, 15	7.5, 15	7.5, 15	7.5, 15
제품중량	kg	0.2	0.2	0.2	0.2	0.2	0.2
과전류트립방식		열동전자식 (TM)				열동전자식 (TM)	
순시트립 동작특성		5~10 In (C형)		10~20 In (D형)		5~10 In (C형)	10~20 In (D형)
외형치수 mm	a	32		32		35	
	b	70		70		80	
	c_1 주1)	42		42		60	
	c_2 주2)	44		44		63	
	d	56.5		56.5		76	
취득규격		KS K		KS K		KS K	

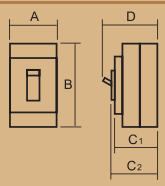

주1) C1 : 제품명판 노출시 높이
주2) C2 : 제품 핸들 노출시 높이
주3) 정격전류, ( )는 주문제작 사양입니다.

	과부하, 단락보호 겸용									
	32AF				50AF					
	AEB NC33Ds	AEB ND33Ds	AEB NC34Ds	AEB ND34Ds	AEB NC52DL	AEB ND52DL	AEB NC53Ds	AEB ND53Ds	AEB NC54Ds	AEB ND54Ds
	3Ø3W		3Ø4W		1Ø2W		3Ø3W		3Ø4W	
	3P 3E		4P 3E		2P 2E		3P 3E		4P 3E	
	20, 32				32, 40, 50					
	220		220		220		220		220	
	5	5	5	5	5	5	5	5	5	5
	100	100	100	100	100	100	100	100	100	100
	단자식 (Inserting Type)		단자식 (Inserting Type)		단자식 (LUG Type)		단자식 (Inserting Type)		단자식 (Inserting Type)	
	M5		M5		M5		M5		M5	
	0.1 이내		0.1 이내		0.03 이내		0.1 이내		0.1 이내	
	15, 30	15, 30	15, 30	15, 30	15, 30	15, 30	15, 30	15, 30	15, 30	15, 30
	7.5, 15	7.5, 15	7.5, 15	7.5, 15	7.5, 15	7.5, 15	7.5, 15	7.5, 15	7.5, 15	7.5, 15
	0.27	0.27	0.35	0.35				0.27	0.35	0.35
	열동전자식 (TM)		열동전자식 (TM)		열동전자식 (TM)		열동전자식 (TM)		열동전자식 (TM)	
	5~10 In (C형)	10~20 In (D형)	5~10 In (C형)	10~20 In (D형)	5~10 In (C형)	10~20 In (D형)	5~10 In (C형)	10~20 In (D형)	5~10 In (C형)	10~20 In (D형)
	54		73.5		35		54		73.5	
	80		80		80		80		80	
	60		60		60		60		60	
	63		63		63		63		63	
	76		76		76		76		76	

동작특성곡선-C형

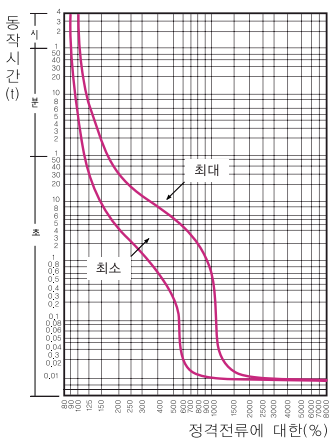

동작특성곡선-D형

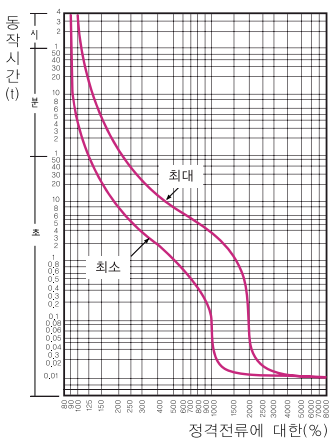

배선용 차단기(MCCBs) 특성

■ 과전류 트립(TRIP) 특성

배선용차단기(MCCB)의 과전류트립 특성은 일반적으로 시연트립 특성과 순시트립 특성을 가지고 있는 것이 표준이지만 대형 프레임 등에서는 선택차단협조가 필요하므로 단한시 트립 특성을 가진 것도 있습니다.

동작특성곡선

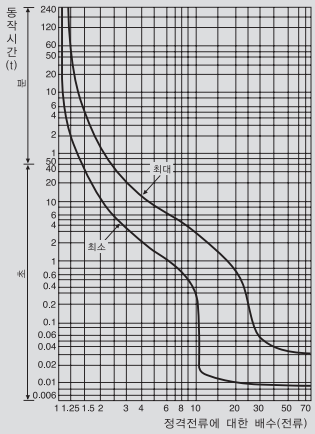

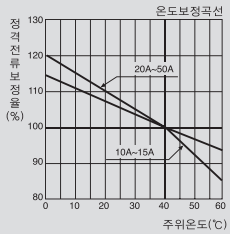

■ 주위온도와 트립 (TRIP) 특성

기준주위온도

르그랑코리아 배선용 차단기는 KS, IEC 규격 등에 따라 주위온도 40℃를 기준으로 하여 조정되어 있습니다.

주위온도

열동전자식의 경우 (그림1)

주위온도가 40℃ 보다 높게 되는 경우 최대 트립전류가 감소하고, 40℃ 보다 낮은 경우에는 증가합니다. 이것은 바이메탈이 동작하는 온도가 변화하지 않는 것으로써 주위온도가 높게 되는 경우 정격전류 이하에서도 동작온도에 도달할 수 있기 때문입니다. 따라서 온도보정곡선에 정격전류를 보정하여 선정할 필요가 있습니다.

완전전자식의 경우 (그림2)

최소 트립 전류는 변화하지 않지만 주위온도의 변화에 따라 Oil Dash Pot 내에 실리콘 오일(Silicon)의 점도가 변화하기 때문에 동작시간이 변화합니다.

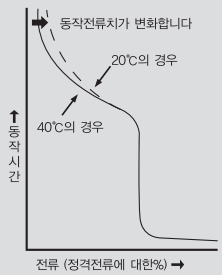

그림1. 열동전자식의 주위온도에 따른 동작전류 변화의 예

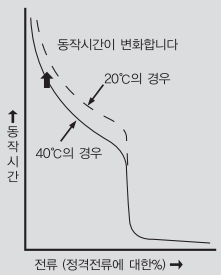

그림2. 완전전자식의 주위온도에 따른 동작시간 변화의 예

누전 차단기(ELCBs) 특성 및 성능

■ 누전 트립(TRIP) 동작 특성

전로의 지락, 부하기기의 누전이 발생하여, 정격감도전류 이상의 지락전류가 흐를때, 누전트립 장치가 동작하여, 차단시키게 됩니다. 동작특성은 아래의 그림과 같습니다.

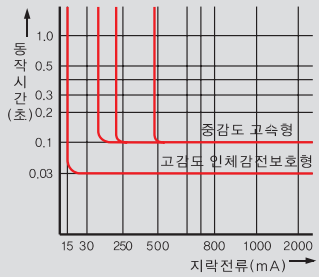

■ 과전류 트립(TRIP) 특성

과부하, 단락보호겸용형에는 한시트립 및 순시트립 특성을 가지는 과전류트립 장치를 내장하고 있습니다.
한시트립 장치는 전선 및 부하기기의 과부하보호를 하게되며, 전동기의 시동전류나 백열전등의 월류 등 과도전류에서 오동작하지 않는 특성을 가지고 있습니다. 단락시와 같이 매우 큰 전류가 흐를 경우에는 순시트립 장치가 한시트립장치보다 빨리 동작하여 순간적으로 회로를 차단시킵니다.

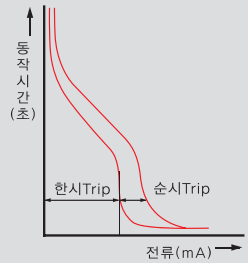

■ 충격파 부동작 성능

전기종이 충격파 부동작형이므로 서지(Surge)에 의한 오동작을 우려할 필요가 없습니다. KS C 4613에 의한 동작시험회로는 아래 그림과 같습니다.

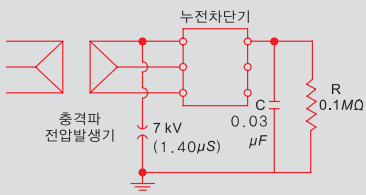

외형치수(mm)

NFC NDLBH32D

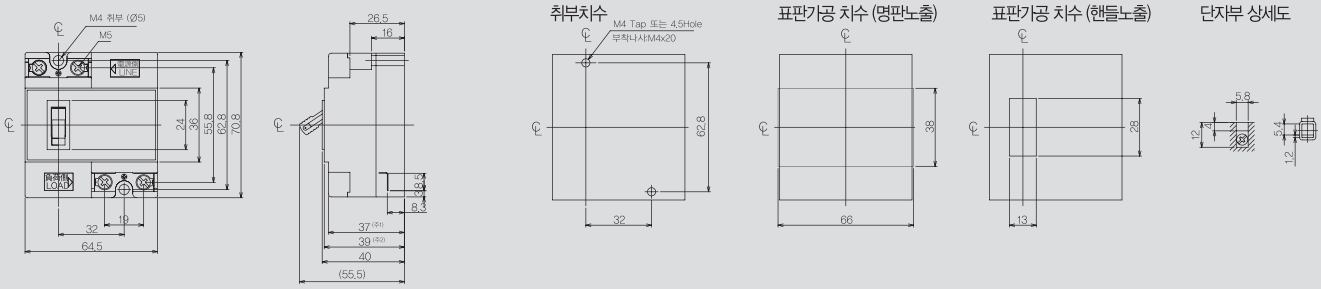

(주1) 명판 노출시 높이
(주2) 핸들 노출시 높이

NFC ND32D / ND32Da
NFC ND52D / ND52Da
NFC ND102Da / ND102Dh

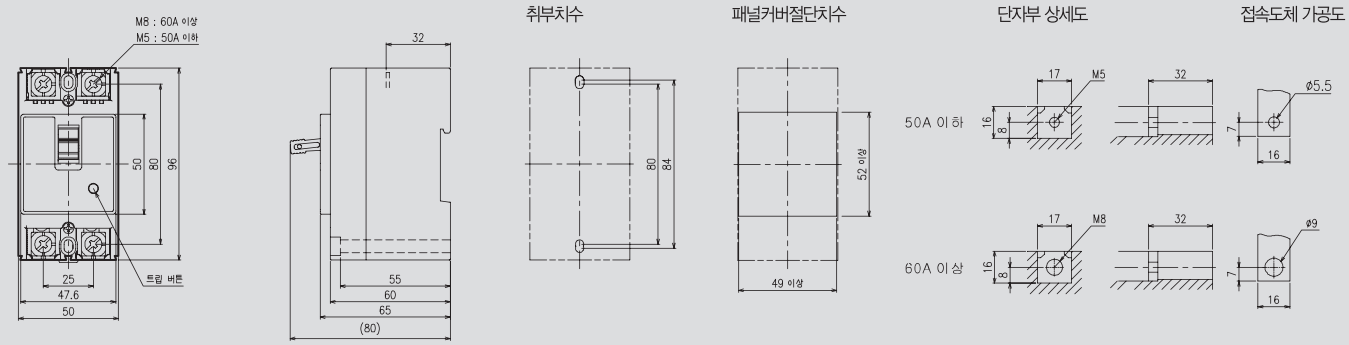

NFC NS52D
NFC NE102D

NFC NC52SHT
NFC NS53D
NFC NE103D

NFC NS54D
NFC NE104D

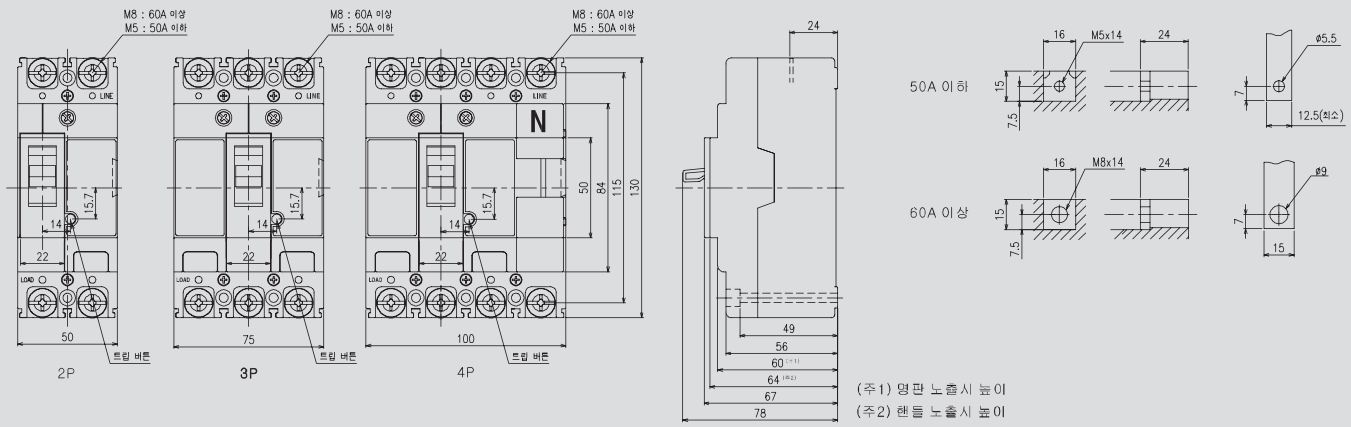

표판 가공치수

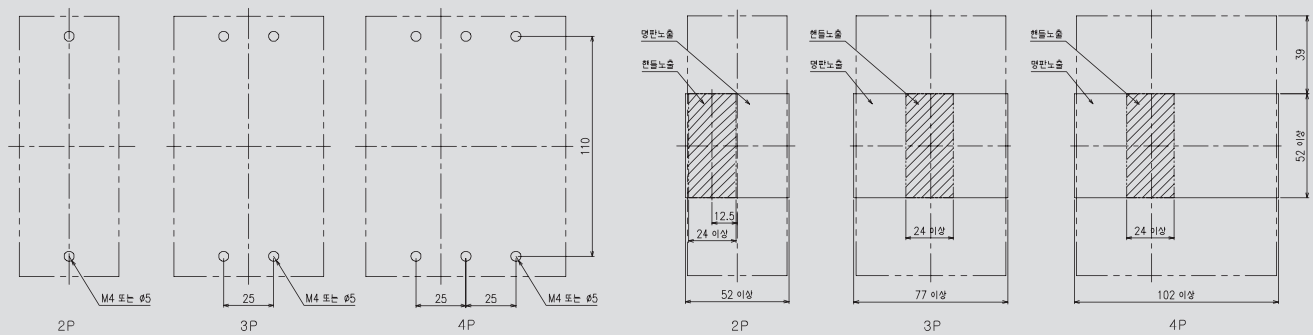

외형치수(mm)

AEB NC22D / AEB NC22Da
AEB ND22D / AEB ND22Da

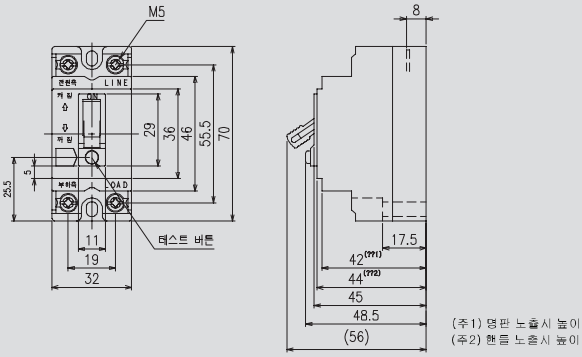

취부치수

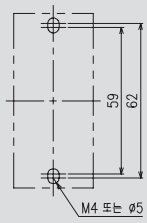

표판 가공치수

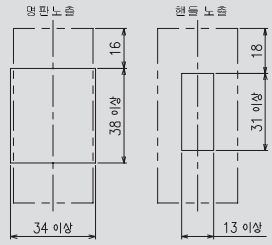

단자부 상세도

AEB NC32DL / ND32DL AEB NC33Ds / ND33Ds AEB NC34Ds / ND34Ds
AEB NC52DL / ND52DL AEB NC53Ds / ND53Ds AEB NC54Ds / ND54Ds

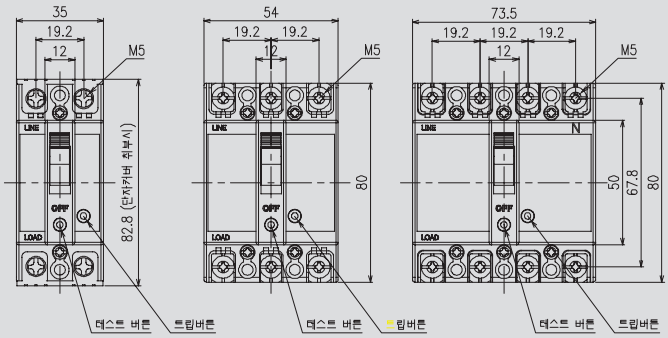

2P 3P 4P

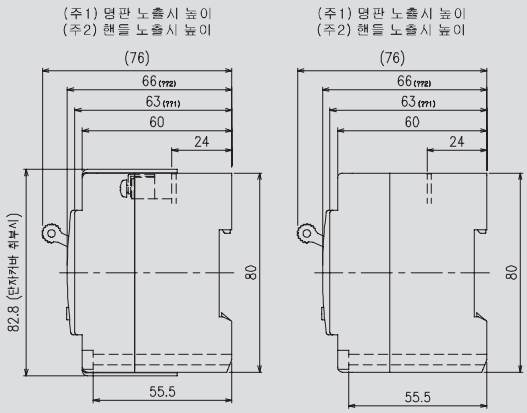

2P 3P & 4P

단자부 상세도

2P

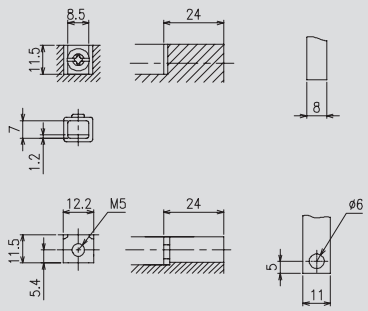

취부치수

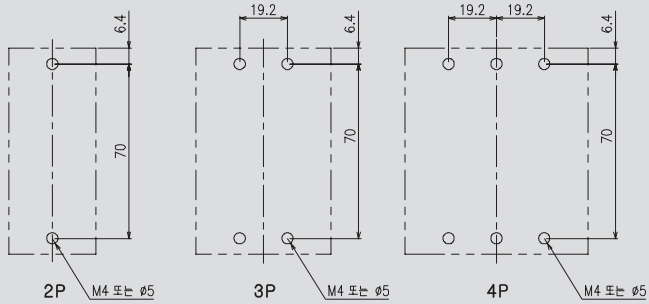

2P 3P 4P

표판 가공치수

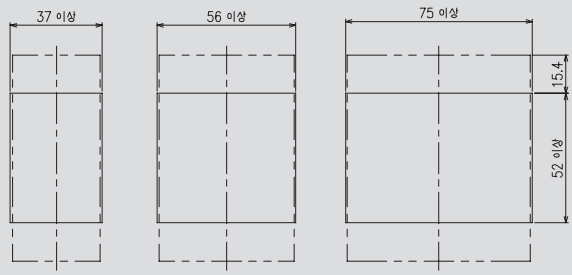

Protection
비상전원 자동 절체기, SPD, 자동 소화장치용 배선차단기

ALT 120SP

ATS 4000

NFCNC52SHT004

포장	카타로그 Nos.	비상전원 자동 절체기(상시, 비상 전원 공급)
1	ATS 3000	1Ø2W 2P 정격전압 : AC 220V 60Hz 정격사용전류 : 10A
1	ATS 4000	**P3 출력형** 상 추돌 방지기능 (릴레이 4개 사용) : 상시 및 비상제어 릴레이 별개구성과 인터록 장치로 절체시 안전하고 정확한 동작 기능 외부전압 변동 대응 : 내부전용 SMPS 전원공급으로 안정된 회로동작 분기차단기와 동일한 취부치수 및 크기 : 2분기 사이즈 1Ø2W 2P P1, P2, P3 출력단자 정격전압: AC 220V 60Hz 정격사용전류: 10A, AC 250V 비상단차단기: 정격전류 15A 정격감도전류 30mA
1	ALT 100SP	**SPD – 써지 프로텍터** • 전기적 잡음의 일종인 고전압 고전류의 임펄스 (써지 및 전자파)를 차단/흡수 하는 제품으로 분전반에 적용하여 각종 전기, 전자 제품의 안전성을 유지하는 역할을 수행 • 과도 과전압의 차단으로 각종 전기, 전자 기기를 보호하고, 차단기의 오동작 및 손상을 방지하는 써지(Surge)차단 기능 • 세대내 각종 전기, 전자 기기의 전원선 방해파를 흡수하여 각종기기를 보호하는 전자파 흡수 기능 정격전압 : AC 220V 써지 차단 및 전자파 흡수, 3KA
1	ALT 120SP	정격전압 : AC 220V 써지 차단 및 전자파 흡수, 6.5KA
1	NFCNC52SHT 004	**주거용 주방 자동식 소화장치용** 인덕션 / 하이브리드 용량 : 최대 6600 W 전원 ON/OFF 상태 표시 가능 (AXA1 / AXA2 / AXA3) DC 12V 2P2E, AC 220V 10 kA 50AF C40

Protection
비상전원 자동 절체기 – ATS 4000

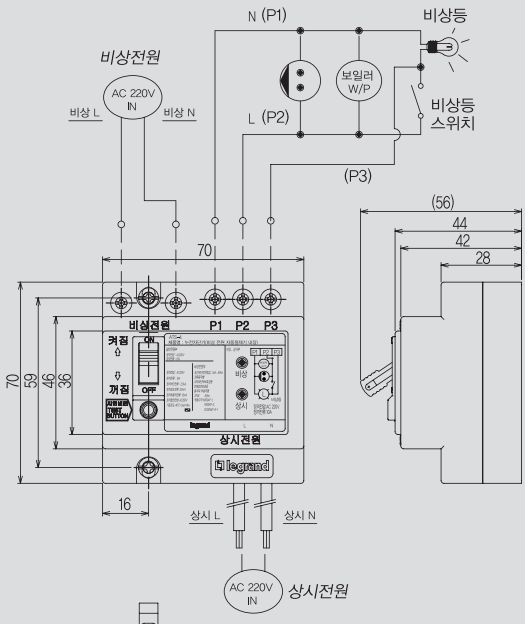

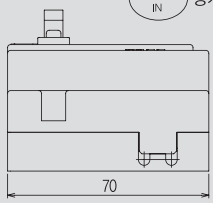

P1 : 상용 / 비상전원 N상 출력단자.
P2 : 상용 / 비상전원 상(phase) 출력단자.
P3 : 비상전원 전용 상(phase) 출력단자.

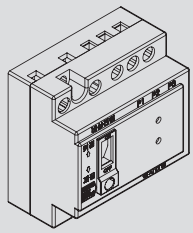

ATS 결선도 (ATS 4000)

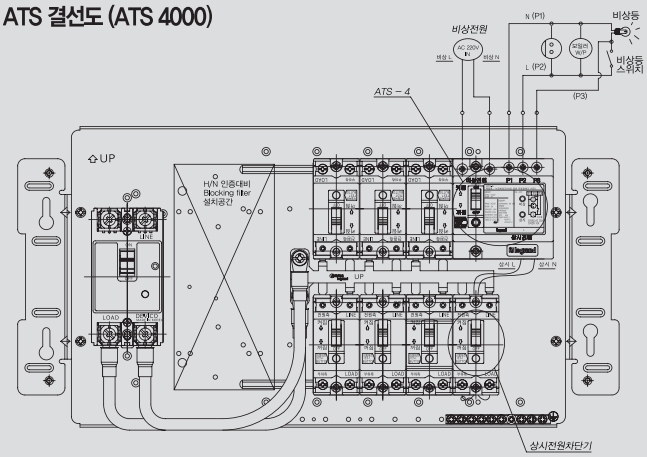

legrand

OUR SOLUTIONS

산업용 플러그와 소켓

P17 Tempra PRO
INDUSTRY APPLICATION

르그랑의 P17 Tempra Pro제품은 국제표준 IEC 규격을 만족하며 방수, 내충격성, 온도 조건 및 실내외의 제약 조건이 있는 모든 현장에 적합합니다.

공항, 데이터센터, 플랜트, 건설현장 등 모든 프로젝트에 이상적인 솔루션을 제공합니다.

IP44
IK09

내부 및 외부 환경에 적용이 가능한 제품이며, 모든 방향에서 낙하하는 물방울에 대한 보호가 가능합니다.

(단, 분사되는 물에 직접적으로 노출된 환경에서는 사용불가)

직선형 플러그

모빌 소켓

노출형 소켓

판넬 취부형 소켓

- 16A 부터 125A 까지
- 2P+E / 3P+E / 3P+N+E
- 100 부터 500V~까지

- 50/60 Hz
- 국제표준 IEC 609309-1 & 2에 적합
- 스크류 체결방식

IP66/67
IK09

먼지로부터 완전한 보호 및 일시적으로 물에 잠긴 상태에 대한 보호가 가능한 방우형 제품입니다.

(단, 폭우나 홍수 등 장시간 지속 가능한 침수가 예상된다면 플러그를 분리하시기 바랍니다.)

직선형 플러그

모빌 소켓

판넬 취부형 소켓

노출형 소켓

- 최소 사용온도 : -40°C ~ 55°C
- 최소 설치온도 : -5°C ~ 40°C
- 플러그 및 소켓 : 폴리아미드 6 (Polyamide 6)

- 소켓 커버용 스프링 : 스테인레스 스틸강
- 그 외 : 내식성이 강한 재질의 고정 스크류

모빌 소켓

손쉬운 개폐 시스템
스크류 드라이버로 가볍게 누르면 잠금이 풀립니다. 해당 마킹이 표시 되어 있어 클립 위치를 쉽게 찾을 수 있습니다.

두 부분을 반대 방향으로 돌리면 분리됩니다.

향상된 보호기능
판넬 취부형 소켓 배면에 분리가 가능한 보호 커버가 장착되어 있습니다.

노출형 소켓

동일한 제품, 2가지 취부위치
사용자가 작업 환경에 맞게 작업할 수 있도록 제품 교체없이 2가지의 취부 위치를 제공합니다. (5° 또는 25°)

케이블 그립
진동방지 시스템이 적용된 켑티브형 케이블 그립이 지속적으로 케이블을 잡아줍니다. 63A 및 125A 제품은 고정 스크류가 장착됩니다.

향상된 그립감
인체공학적 설계로 그립감과 케이블 고정부 성능이 향상되었습니다.

P17 Tempra Pro IP 44 – LV 16, 32 A
선정표

제 품 군										
IEC 60309-1 & 2에 적합 IP 44 : IEC 60529표준에 준함 IK 09 : IEC 62262표준에 준함 재질 : Polyamide 6 자기소화온도: 850 °C (충전부) / 650 °C (플라스틱 하우징)			노출형 소켓	판넬 취부형 경사 소켓	판넬 취부형 직선형 소켓	인터락 스위치부 소켓	모빌 소켓	직선형 플러그	경사형 플러그	인렛 기구
LV										
100 ~ 130V∿ 50/60 Hz	16 A	2P+E	5 551 51	5 551 81	0 573 51		5 551 01	5 551 21		0 575 81[2]
		3P+E	5 551 52				5 551 02	5 551 22		
	32 A	2P+E	5 552 51	5 552 81			5 552 11	5 552 31		0 582 81[2]
200 ~ 250V∿ 50/60 Hz	16 A	2P+E	5 551 54	5 551 84	0 573 54	0 573 00[1]	5 551 04	5 551 24	0 564 53	0 575 84[2]
		3P+E	5 551 55	5 551 85			5 551 05	5 551 25		0 575 85[2]
		3P+N+E	5 551 56	5 551 86			5 551 06	5 551 26		0 575 86[2]
	32 A	2P+E	5 552 54	5 552 84	0 580 54		5 552 14	5 552 34	0 564 73	0 582 84[2]
		3P+E	5 552 55	5 552 85			5 552 15	5 552 35		
		3P+N+E	5 552 56	5 552 86			5 552 16	5 552 36		0 582 86[2]
380 ~ 415V∿ 50/60 Hz	16 A	2P+E	5 551 57				5 551 07	5 551 27		
		3P+E	5 551 58	5 551 88	0 573 58	0 573 01[1]	5 551 08	5 551 28	0 564 57	0 575 88[2]
		3P+N+E	5 551 59	5 551 89	0 573 59	0 573 02[1]	5 551 09	5 551 29	0 564 58	0 575 89[2]
	32 A	2P+E	5 552 57				5 552 17	5 552 37		
		3P+E	5 552 58	5 552 88	0 580 58		5 552 18	5 552 38	0 564 77	0 582 88[2]
		3P+N+E	5 552 59	5 552 89	0 580 59		5 552 19	5 552 39	0 564 78	0 582 89[2]
440 ~ 460V∿ 50/60 Hz	16 A	3P+E	5 551 60	5 551 90			5 551 10	5 551 30		
	32 A	3P+E	5 552 60	5 552 90			5 552 20	5 552 40		
480 ~ 500V∿ 50/60 Hz	16 A	3P+E	5 551 62	5 551 92			5 551 12	5 551 32		
		3P+N+E	5 551 63	5 551 93			5 551 13	5 551 33		
	32 A	3P+E	5 552 62	5 552 92			5 552 22	5 552 42		
		3P+N+E	5 552 63	5 552 93			5 552 23	5 552 43		

[1] : 페이스 플레이트 Cat. No 0 577 23 에만 취부 가능 [2] : 프로텍션 커버는 제공되지 않음

P17 Tempra Pro IP 66/67 – LV 16, 32, 63, 125 A
선정표

제 품 군									
IEC 60309-1 & 2에 적합 IP 66/67 : IEC 60529표준에 준함 IK 09 : IEC 62262 표준에 준함 재질 : Polyamide 6 자기소화온도: 850 °C (충전부) / 650 °C (플라스틱 하우징)			노출형 소켓	판넬 취부형 경사 소켓	인터락 스위치부 소켓	모빌 소켓	직선형 플러그	경사형 플러그	인렛 기구
LV									
100 ~ 130V∿ 50/60 Hz	16 A	2P+E	5 553 51	5 553 81		5 553 01	5 553 21		0 568 00
	32 A	2P+E	5 554 51	5 554 81			5 554 31		
200 ~ 250V∿ 50/60 Hz	16 A	2P+E	5 553 54	5 553 84	0 573 20[1][2]	5 553 04	5 553 24	0 565 03	0 568 03
		3P+E	5 553 55	5 553 85		5 553 05	5 553 25		0 568 04
		3P+N+E	5 553 56	5 553 86		5 553 06	5 553 26		
	32 A	2P+E	5 554 54	5 554 84		5 554 14	5 554 34	0 565 23	0 568 23
		3P+E	5 554 55	5 554 85		5 554 15	5 554 35		
		3P+N+E	5 554 56	5 554 86		5 554 16	5 554 36		
	63 A	2P+E	5 555 54	5 555 84		5 555 04	5 555 24		5 555 14
		3P+E	5 555 55	5 555 85		5 555 05	5 555 25		
		3P+N+E	5 555 56	5 555 86		5 555 06	5 555 26		
380 ~ 415V∿ 50/60 Hz	16 A	3P+E	5 553 58	5 553 88	0 573 21[1][2]	5 553 08	5 553 28		0 568 07
		3P+N+E	5 553 59	5 553 89	0 573 22[1][2]	5 553 09	5 553 29		0 568 08
	32 A	3P+E	5 554 58	5 554 88		5 554 18	5 554 38		0 568 27
		3P+N+E	5 554 59	5 554 89		5 554 19	5 554 39	0 565 28	0 568 28
	63 A	3P+E	5 555 58	5 555 88		5 555 08	5 555 28		5 555 18
		3P+N+E	5 555 59	5 555 89		5 555 09	5 555 29		5 555 19
	125 A	3P+E	5 556 58	5 556 88		5 556 08	5 556 28		5 556 18
		3P+N+E	5 556 59	5 556 89		5 556 09	5 556 29		5 556 19
440V∿ 50/60 Hz 냉동 컨테이너용	32 A	3P+E		5 554 91[3]		5 554 21[3]	5 554 41[3]		
480 ~ 500V∿ 50/60 Hz	16 A	3P+E	5 553 62	5 553 92		5 553 12	5 553 32		
	32 A	3P+E	5 554 62	5 554 92		5 554 22	5 554 42		
		3P+N+E	5 554 63				5 554 43		
	63 A	3P+E	5 555 62	5 555 92		5 555 12	5 555 32		

[1] : IP 55 [2] : 페이스 플레이트에만 취부가능 Cat. No. 0 577 23 [3] : 냉동 컨테이너용 제품은 핀 배열 상이

OUR SOLUTIONS

CABLOFIL STEEL WIRE CABLE TRAYS

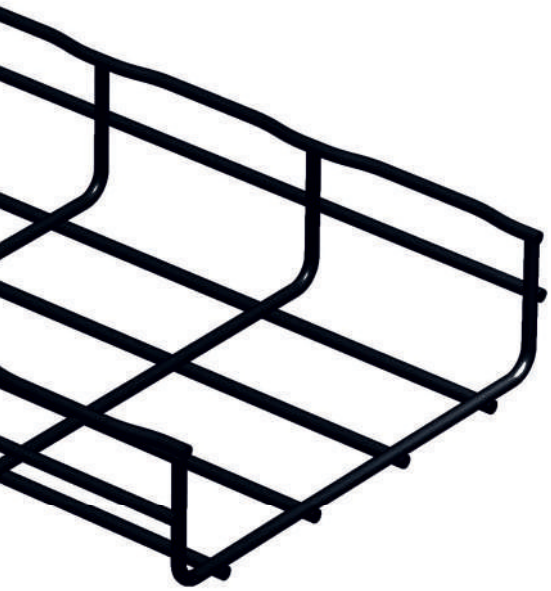

- **Flexibility of routing**
  모든 배열이 가능
- **Speed of installation**
  스크류가 필요없는 신속한 결합 방식
- **Strength and durability**
  다양한 표면처리로 부식방지
- **Exclusive safety edge**
  Safe-T-Edge
  설치시 발생될 수 있는 사고를
  방지하기 위해
  T–Edge 방식 적용
- **Open structure**
  육안 검사와 케이블 유지보수,
  온도상승 최소화,
  먼지 최소화 및 소화설비 작동 시
  물보유 불필요

MAXIMUM FLEXIBILITY
GUARANTEED FIRE RESISTANCE

대부분의 인증을 보유하고 있는 르그랑 Cablofil의 케이블 트레이는 모든 테스트를 성공적으로 통과했으며 UL(IEC EN 61537)의 요구 사항을 준수합니다.
DIN 4102–12 기준 및 CSIRO에 따라 E 30/E 90 인증이 되었습니다.

In the same range:

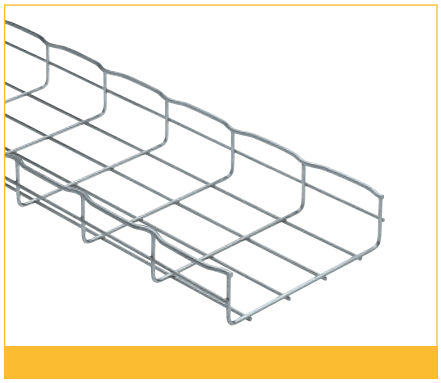

다양한 설치 요구사항에 대응되는
다양한 표면처리

EZ+ 버전 (전기 아연 도금 – EN ISO 2081 표준)은
도로 터널, 공항 또는 발전 설비와 같은
부식 환경에 특히 적합하며 시간이 지남에 따라
우수한 저항성을 보장합니다.

CABLE TRAYS FOR ALL ENVIRONMENTS

P31 & SEICO METAL CABLE TRAYS

- **메탈 케이블 트레이나 Perforated tray 및 다양한 버전 제공**
  현장의 환경에 따라 "경량" 제품부터 "견고한"제품까지
- **Excellent mechanical strength and rigidity**
  커버에 클립핑을 위한 안전한 모서리
- **Staggered perforations**
  드릴 작업없이 서포터에 부착가능 (Perforated tray)
- **Clip-on covers, coupling systems and screw-free fixing**
  모든 구성에 대한 손쉬운 설치 및 적용 (Perforated tray)

CLEVER DESIGN
HIGH QUALITY
EXCELLENT
FIRE RESISTANCE

최적의 내화구조.

P31 펀칭형 메탈 케이블 트레이는 매우 높은 내화성을 보증합니다.

DIN 4102–12 기준에 따라 E 30/E 90 인증이 되었습니다.

In the same range:

Our other cable tray families:

- Swifts & Seico cable ladder
- Polysis composite cable tray
- Metal support systems
- PVC cable tray

OUR SOLUTIONS

SWIFTS & SEICO
CABLE TRAYS

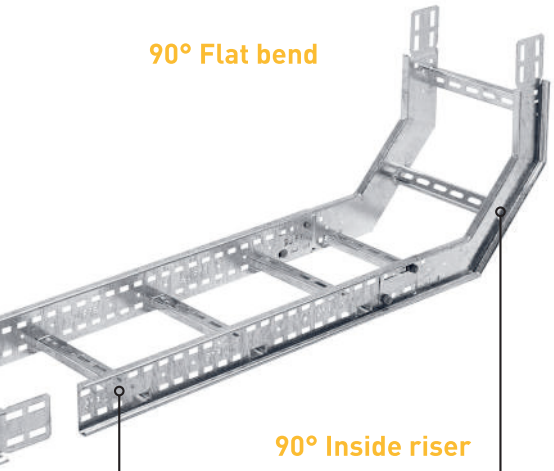

Ladder length

- **Special support system**
  Numerous configurations possible with the routing accessories
- **Quick to install and lower equipment costs**
  통합된 결합시스템(모든 굴곡면, 결합키트, 신속한 볼트너트 결합)
- **Rolled edges**
  결합 시 강도 및 안전성 증가 (날카로운 모서리 없음)
- **Open structure**
  육안 검사와 케이블 유지보수, 온도상승 최소화, 먼지 최소화 및 소화설비 작동시 물보유 불필요

The range is available in widths of up to 900 mm.

UNFAILING STRENGTH

Increased capacity for heavy loads
up to 100 kg/m
with a 6 m span

매우 많은 양의 케이블을 적재 할 수 있습니다.
: 큰 현장에서의 이상적인 솔루션 제공

STRENGTH
SAFETY
AND ADAPTABILITY

METAL SUPPORT SYSTEMS

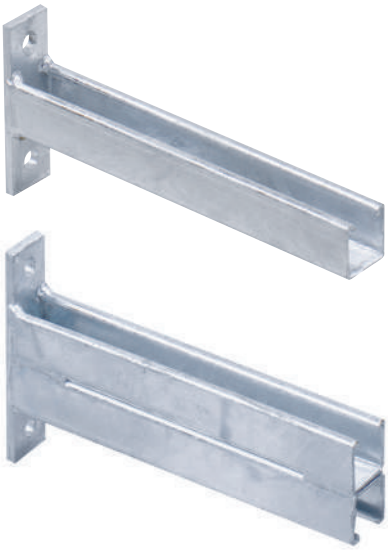

케이블 트레이 설치에 필요한
완벽하며 기능적인 액세서리들

- **Flexibility and compatibility**
  모든 종류의 트레이에 사용가능
  (와이어, 시트, 레더 타입)
- **Appropriate solutions**
  모든 면에 설치 가능
  (벽면, 천장, 바닥....)
- **Quick and easy to install**
  Automatic assembly systems available on many of the supports in the range

AN EXTENSIVE RANGE OF SOLUTIONS SUITABLE FOR ALL APPLICATIONS

Maximum safety.

설치 환경에 따른 다양한 표면 처리가 가능합니다.

IEC/EN 61537 기준에 의거 테스트 한 제품.

In the same range:

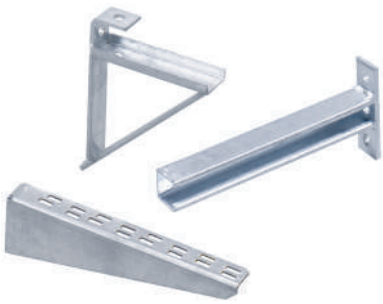

Our other cable tray families:

- Cablofil steel wire cable trays
- P31 & Seico metal cable trays
- Polysis composite cable tray
- PVC cable tray

legrand

LCS 3
3 DIMENSIONS OF EXCELLENCE
PERFORMANCE • SCALABILITY • EFFICIENCY

Our digital infrastructure expertise

데이터센터를 위한 Legrand의 완전한 솔루션은 디지털 네트워크의 주요 핵심과제인 성능, 확장성, 그리고 효율성 문제를 완벽하게 해결합니다.

1 LOCAL AREA NETWORKS

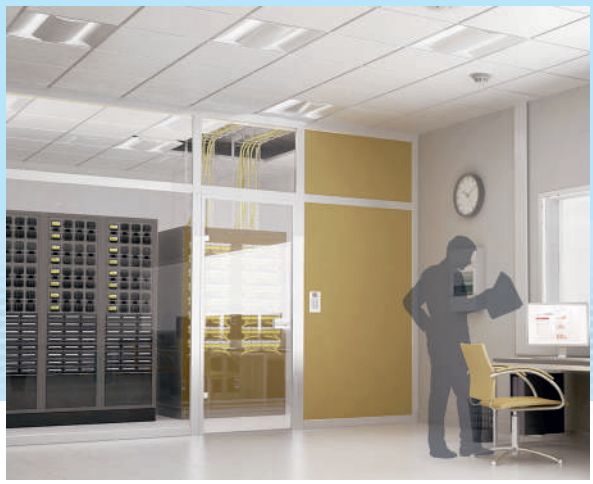

SOLUTIONS FOR STRUCTURED CABLING

- **외함 솔루션**
  (19인치 자립형 & 벽취부형 케비넷, 오픈랙, PDU, 마이크로 데이터센터 등)
- **동케이블 솔루션**
  (새로운 방식의 플러그, 접근 제어 패널, 접근 제어 RJ45 등)
- **광케이블 솔루션**
  (커넥터, 탑재형 & 모듈형 패널, 곡률특성강화케이블 등)

2 DATA CENTER & SERVER ROOM

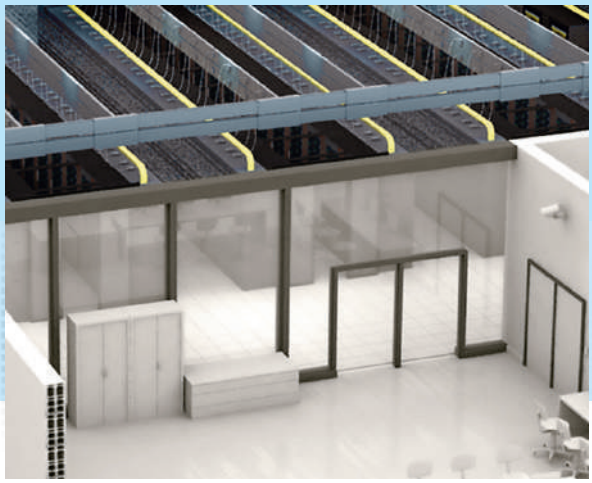

SOLUTIONS FOR STRUCTURED CABLING IN SERVER ROOMS

- **외함 솔루션**
  (서버 케비넷, 통로형 콘테인먼트, 냉방유닛&냉방복도,오픈랙, PDU 등)
- **동케이블 솔루션**
  (성단 케이블 등)
- **광케이블 솔루션**
  (성단케이블, 지능형 패칭, 고밀도 광케이블 솔루션 등)

3 AUDIO VIDEO SYSTEM

A WIDE RANGE OF TECHNOLOGIES TO SUIT THE LOCATION AND THE USER EQUIPMENT

- **랙과 인클로져**
- **성단 오디오/비디오 소켓**
  (HDMI, 디스플레이 포트, HD15, USB, RCA, JACK, 등)
- **코드와 어뎁터**

Desk Grommets & Pop-up

사무 가구 및 플로어를 위한 인체공학적 디자인

르그랑의 세련되고 새로운 인체공학적 디자인의 팝업과 데스크 그로밋은 전원 공급 및 데이터 네트워크 연결을 보다 쉽고 편리하게 사용할 수 있는 솔루션을 제공합니다.

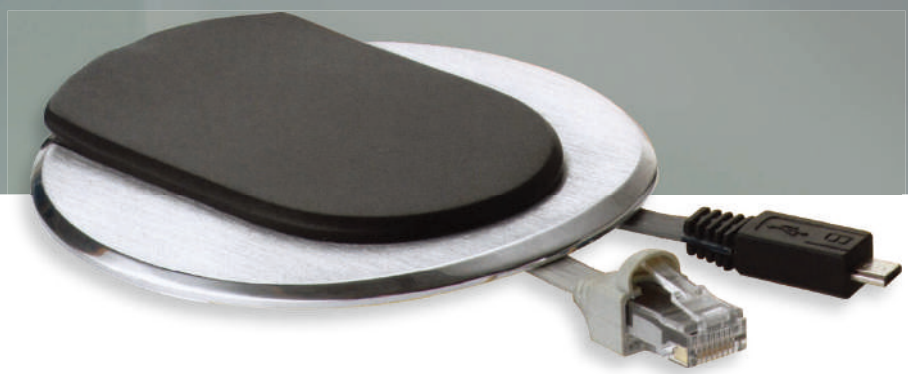

빠른 설치

기존 케이블 아울렛 배출구를 대체할 수 있습니다.
(60mm 〈 직경 〈 80mm)

▶ 전원, 데이타 – 데스크 그로밋

전원공급 및 데이타 네트워크 연결, 휴대폰 충전을 할 수 있는 독창적이고 인체공학적인 디자인의 제품입니다.
이 솔루션은 손쉽게 설치가 가능하며, 기존 케이블 아울렛 인입구를 대체 할 수 있습니다.
또한 휴대폰 충전을 편리하게 하실 수 있습니다.

필수 기능을 편리하게 사용

빠르고, 쉽게 2P + G, RJ 45, USB 소켓 사용가능

스마트한 선 처리

케이블 릴을 이용하여 RJ 45와 USB케이블 정리가 가능한 제품 선택 가능

현대적인 디자인

어떠한 사무환경과도 조화로운 화이트, 블랙, 스테인레스 마감재

▶ 이중바닥재, 콘크리트 바닥 – 팝업박스

세련된 새로운 인체공학적 디자인의 팝업 박스는 컴퓨터, 휴대전화, 오디오, 비디오 시스템과 같은 모바일 기기에 대해 쉽고 빠른 연결을 제공합니다.
사용자는 사무용 가구나 플로어 박스 (이중바닥재, 콘크리트 바닥)에 전원, VDI 통신 또는 USB 충전 등의 기능을 선택할 수 있습니다.

우아한 마감재

가구, 인테리어에 완벽한 조화를 이루는 알루미늄, 황동, 스테인레스, 블랙, 또는 화이트 마감재

안전하고 편리한 사용

댐퍼를 사용해 부드럽게 열리고, 푸쉬와 슬라이드 개폐 시스템

기능 및 유연성

전원, VDI 통신 또는 USB 충전 기능을 선택 사용할 수 있는 3, 2 x 3, 4, 2 x 4 크기의 모듈 사용 기능

세련된 디자인

사무용 가구 또는 바닥에 잘 어울리는 슬림하고 세련된 디자인의 팝업 박스

※제품에 대한 자세한 내용은 당사로 문의 바랍니다.

르그랑코리아 쇼룸으로 여러분을 초대합니다.

유럽풍의 세련된 인테리어 스위치와 감각적 디자인의 DIY 제품, UPS 및 케이블트레이 등 다양한 제품을 한 자리에서 만날 수 있습니다.

쇼룸 예약 문의 : 080-310-8282

WIRING DEVICES & DIY
ARTEOR™

Arteor

DIY Collection
legrand

CÈLIANE™
LES PLAQUES
Une collection "pret-à-porter" pour choisir votre plaque favorisée parmi les différentes matières et couleurs de la gamme Céliane; habillez votre maison avec un style unique et personnel.
NEUTRES
GLACÉS
GIVRÉS
ANODISÉS

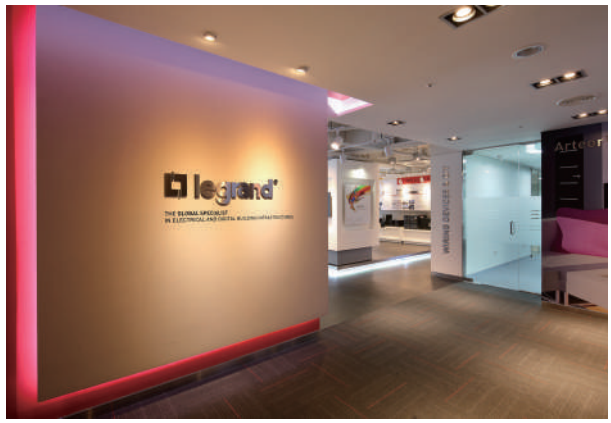
legrand
Arteor

보호인덱스

IPxx / IK

IPxx

IP★ ★ ★ 는 AC 1000V와 DC 1500V까지 IEC 06529, BS EN 60529, NF EN 60529에 따른 전기장치 외함의 보호색인입니다.

첫번째 숫자 : 금속도체에 대한 보호

IP	시 험 방 법	
0		보호안됨
1	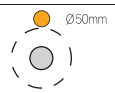	지름이 50mm 이상인 금속도체에 대한 보호 (예: 손의 우연한 접촉)
2	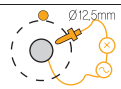	지름이 12mm 이상인 금속도체에 대한 보호 (예: 손가락)
3	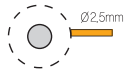	지름이 2.5mm 이상인 금속도체에 대한 보호 (예: 공구, 전선)
4	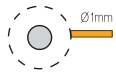	지름이 1mm 이상인 금속도체에 대한 보호 (예: 작은 공구, 가는 전선)
5	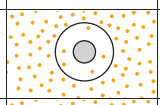	분진에 대한 보호 (유해한 분진의 적층은 없음)
6	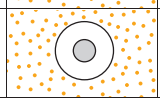	먼지로부터 완전히 보호

두번째 숫자 : 액체에 대한 보호

IP	시 험 방 법	
0		보호안됨
1		수직으로 떨어지는 물방울에 대한 보호
2		수직으로부터 15°의 각도로 떨어지는 물방울에 대한 보호
3	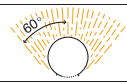	수직으로부터 60°의 각도로 떨어지는 물방울에 대한 보호
4	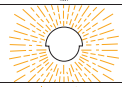	모든 방향에서의 물방울에 대한 보호
5	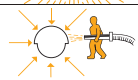	모든 방향에서 분사되는 물에 대한 보호
6	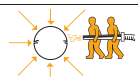	강하게 분사되는 물에 대한 보호
7		물에 잠긴 것과 같은 효과에 대한 보호
8	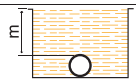	물에 잠겨 수압을 받는 것과 같은 효과가 지속되는 것에 대한 보호

IK

기계적 충격보호 : IEC62262, BS EN 62262, NF EN 62262 표준에 의거한 보호인덱스 – IK

- 이 표는 IK코드 (00부터 10까지의 등급)의 줄(Joules)에서 충격에 대한 제품 저항성을 확인하는 데 사용가능합니다. 구 IP코드 3번째 숫자와 대응되는 외부 "Ag" 조건과의 일치를 확인하는 데 사용됩니다.

IK	시 험 방 법	충 격 에 너 지 (J)
IK 00		0
IK 01	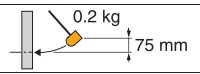	0.15
IK 02	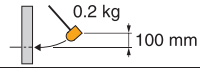	0.2
IK 03	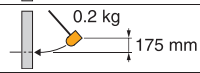	0.35
IK 04	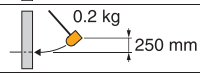	0.5
IK 05	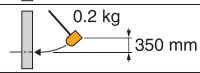	0.7
IK 06	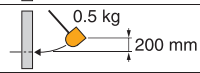	1
IK 07	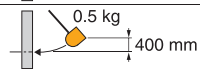	2
IK 08	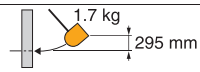	5
IK 09	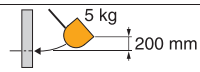	10
IK 10	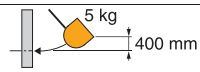	20

legrand

Legrand worldwide

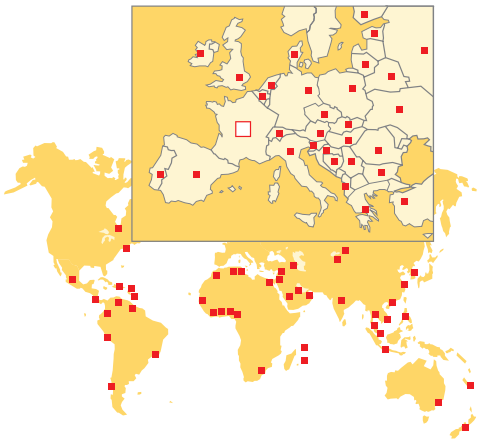

Albania
Bticino Spa
☎ : +355 44 504 088

Algeria
Legrand Electric Algérie
☎ : +213 23 23 04 12/13
www.legrandelectric.dz

Australia
Legrand Group PTY LTD
☎ : +61 300 369 777
www.legrand.com.au

Austria
Legrand Austria GmbH
☎ : +43 12 77 62 300
www.legrand.at

Azerbaijan
Legrand
☎ : +994 502258810
www.legrand.ru

Belarus
Legrand
☎ : +375 17 285 71 01
bureau.minsk@legrandelectric.com

Belgium
Legrand Group Belgium
☎ : +32 2 719 17 11
www.legrand.be

Bosnia-Herzegovina
Legrand
☎ : +387 33 711 025
www.legrand.ba

Brazil
Legrand
☎ : +55 11 5644 2400
www.legrand.com.br

Bulgaria
Legrand
☎ : +359 2 489 92 97
bureau.sofia@legrandelectric.com

Burkina Faso
Legrand Burkina Faso
☎ : +226 25 27 60 15

Cameroon
Legrand
☎ : +237 6 95 57 44 31
office.cameroun@legrandelectric.com

Canada
Legrand Canada
☎ : +1 800 723 5175
www.legrand.ca

Chile
Legrand Electro Andina Ltda (EAL)
☎ : +56 2 550 51 00
www.legrand.cl

China
Legrand Electrical China - Shanghai
(Head Office)
☎ : +8621 6211 2511
www.legrandgroup.cn

Colombia
Legrand Colombia S.A.
☎ : +571 437 67 00/30
www.legrand.com.co

Costa Rica
Legrand Costa Rica
☎ : +506 22 98 56 00
legrand.cr@legrandelectric.com

Croatia
Legrand d.o.o.
☎ : +385 1 606 43 50
www.legrand.hr

Czech Republic
Legrand s.r.o.
☎ : +420 246 007 668
www.legrand.cz

Denmark
Legrand Scandinavia
☎ : +45 36 34 05 90
www.legrandgroup.dk

Egypt
EMB Electrical Industries SAE
☎ : +202 35 36 00 00
www.bticino.com.eg
www.legrand.com.eg

Estonia
Legrand
☎ : 372 68 27 268
office.talinn@legrandelectric.com

Germany
Legrand GmbH
☎ : +49 2921 104 317
www.legrand.de

Greece
Helliniki Legrand S.A.
☎ : +30 210 67 97 500
www.legrand.gr

Hong Kong
Legrand (HK) Ltd
☎ : +852 2687 4200
www.legrand.com.hk

Hungary
Legrand Zrt
☎ : +36 63 510 200
www.legrand.hu

India
Legrand Group - India
☎ : +91 223 0416200
www.legrand.co.in

Indonesia
PT Legrand Indonesia
☎ : +62 21 525 06 08
office.indonesie@legrandelectric.com

Ireland
Legrand Electric Ltd
☎ : +353 1295 4465
www.legrand.ie

Italy
Bticino Spa
☎ : +39 (0) 332 272 111
www.bticino.it

Ivory Coast
Legrand
☎ : +225 21 23 05 05
www.legrand.ci

Jordan
Legrand
☎ : +962 65537586
office.amman@legrandelectric.com

Kazakhstan
Legrand Kazakhstan LLP
☎ : +7 (727) 341 01 11
bureau.almaty@legrandelectric.com

Korea
Legrand Korea Co. Ltd
☎ : +82 2 550 3260
www.anamlegrand.co.kr

Lebanon
Legrand
☎ : +961 1 422 166
www.legrand.com.lb

Lithuania
Legrand
☎ : +370 5 235 65 00
office.vilnius@legrandelectric.com

Malaysia
Megapower
☎ : +603 8962 3333
www.legrand.com.my

Mauritius
Legrand
☎ : +230 249 14 00
bureau.maurice@legrandelectric.com

Mexico
Bticino
☎ : +52 442 238 04 00
www.bticino.com.mx

Morocco
Simapel
☎ : +212 (0)5 22 78 57 00
www.legrand.ma

Myanmar
Legrand (S) Pte Myanmar Branch
☎ : +95 12 30 52 40

Netherlands (The)
Legrand Nederland B.V.
☎ : +31 411 653 111
info@legrandnederland.nl

New Caledonia
Legrand Pacifique
☎ : +687 462 818

New Zealand
HPM Legrand
☎ : +61 800 476 009
www.legrand.co.nz

Nigeria
Legrand
☎ : +234 8032463515
www.legrand.ng

Peru
Ticino del Peru S.A.
☎ : +51 613 1800
www.bticino.com.pe

Philippines
Bticino Philippines Inc.
☎ : +632 892 89 72

Poland
Legrand Polska Sp. z o.o.
☎ : +48 74 816 2300
www.legrand.pl

Portugal
Legrand Eléctrica S.A.
☎ : +351 214 548 800
www.legrand.pt

Qatar
Legrand
☎ : +974 4 402 30 18
Fax: +974 4 436 66 73

Reunion
Legrand
☎ : +33 2 62 90 01 80
bureau.reunion@legrandelectric.com

Romania
Legrand Romania SRL
☎ : +40 21 232 07 77
www.legrand.ro

Russia
Legrand
☎ : +7 495 660 75 50
www.legrand.ru

Saudi Arabia
Legrand
☎ : +966 2 261 96 96
www.legrand.sa

Senegal
Legrand
☎ : +221 338 650 001
www.legrand.sn

Serbia
Legrand Electric d.o.o.
☎ : +381 11 383 50 60
www.legrand.rs

Singapore
Legrand (S) Pte Ltd
☎ : +65 6416 1550
www.legrand.com.sg

Slovakia
Legrand Slovensko, s.r.o.
☎ : +421 2 32 153 601
www.legrand.sk

Slovenia
Legrand SLV d.o.o.
☎ : +386 1 562 01 70
www.legrand.si

South Africa
Legrand electrical accessories
☎ : +27 11 444 79 71
www.legrand.co.za

Spain
Legrand Group España
☎ : +34 91 656 18 12
www.legrand.es

Switzerland
Legrand (Suisse) S.A.
☎ : +41 56 464 67 67
www.legrand.ch

Thailand
Bticino (Thailand) Limited
☎ : +66 2 656 9162/67
bticino@zi-th.com

Tunisia
Legrand Mediterranee
☎ : +216 71 65 51 45
www.legrand.tn

Turkey
Legrand Elektrik San. A.S.
☎ : +90 262 648 90 00
www.legrand.com.tr

U.A.E.
Legrand SNC FZE
☎ : +971 4 3821 821
www.legrand.ae

Ukraine
Legrand Ukraine Ltd
☎ : +38 044 351 12 00
www.legrand.ua

United Kingdom
Legrand Electric Ltd
☎ : +44 870 608 9000
www.legrand.co.uk

United States
Legrand North America
☎ : +1 877 295 3472
www.legrand.us

Uzbekistan
Legrand
☎ : +998 71 1480948
www.legrand.ru

Venezuela
Ticino De Venezuela C.A.
☎ : +58 212 361 33 33
www.bticino.com.ve

Vietnam
Legrand Vietnam
☎ : +8428 39 207 674
office.vietnam@legrand.com.vn

West Indies (The)
Legrand
☎ : 33 5 90 86 18 53
bureau.antilles@legrandelectric.com

Other countries :
www.legrand.com

2017
Group Net Sales: 5 521 Million H
Breakdown:
France: 16.3 %
Italy: 9.3 %
Other European countries: 17 %
Central & North America: 33 %
Rest of the world: 24.4 %
Number of employees: over 37 000
35 catalogues published
in 25 languages

LEGRAND SNC
snc with capital of 6 938 885 euros
RCS Limoges 389 290 586

legrand

르그랑코리아 주식회사
본사 / 영업본부

(우) 07332 서울특별시 영등포구
국제금융로8길 27-8
(여의도동 NH농협캐피탈빌딩 3층)

Tel: 080-310-8282
Fax: (02) 550-3299

0709C01-180710

고객상담 및 A/S문의 080-310-8282

서비스신청 및 문의(내선. 1)
제품에 대한 기술문의(내선. 2)
제품구입문의 또는 판매점문의(내선. 3)
쇼룸문의(내선. 3)

* 본 카탈로그에 수록된 제품 사양은 성능 향상을 위해 사전 예고없이 변경될 수 있습니다.
* 본 카탈로그에 인쇄된 제품 색상은 인쇄과정으로 인해 실물과 차이가 있을 수 있습니다.