EuroTouch™

프리미엄 유럽형 전자식 스위치

LIGHT **THE LUXURY**

legrand®

FOLLOW US
ALSO ON

www.legrand.co.kr
www.youtube.com/user/legrandkorea
www.facebook.com/legrandkorea
www.instagram.com/legrandkorea

legrand

르그랑코리아 주식회사
본사 / 영업본부

(우) 07332 서울특별시 영등포구
국제금융로8길 27-8
(여의도동 NH농협캐피탈빌딩 3층)

Tel: 080-310-8282
Fax: (02) 550-3299

2005C01 - 200501

고객상담 및 A/S문의 080-310-8282

서비스신청 및 문의(내선. 1)
제품에 대한 기술문의(내선. 2)
제품구입문의 또는 판매점문의(내선. 3)
쇼룸문의(내선. 3)

* 본 카탈로그에 수록된 제품 사양은 성능 향상을 위해 사전 예고없이 변경될 수 있습니다.
* 본 카탈로그에 인쇄된 제품 색상은 인쇄과정으로 인해 실물과 차이가 있을 수 있습니다.

For your
prestigious life

당신의 품격 있는 라이프스타일을 위한 르그랑만의 솔루션

- 럭셔리함을 극대화한 유럽형 디자인
- 플레이트와 일체감을 최대한 살린 수평라인 마감
- 하프미러 (Half Mirror) 방식의 터치아크릴 채택

legrand

다양한 컬러 마감

모던하고 컨템포러리한
공간에 잘 어울리는 세련된 컬러 라인

다양한 패턴 적용

하이글로시 재질의 아크릴과
럭셔리함을 강조한 헤어라인 및 격자 그리드 패턴

Modern

화이트

마그네슘

Premium _ 하이글로시 아크릴

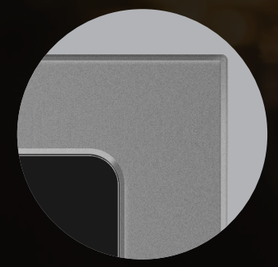

밀키화이트 펄

마그네슘 펄

Luxury _ 헤어라인 및 격자그리드 알루미늄

마그네슘 헤어라인

실버 그리드

골드 그리드

블랙 그리드

For your
luxurious life

고객의 라이프스타일에 맞춘
다양한 기능 구현

전등제어 2구

- 전등제어 스위치

전등제어 3구 + 대기전력 자동차단 2구

- 전등제어 스위치
- 전체소등 스위치
- 대기전력 자동차단
- 대기전력 설정
- 대기전력 전체 On/Off 스위치

일괄소등 스위치

- 일괄소등 스위치
- 엘리베이터 호출
- 가스밸브 차단
- 3로 스위치

스마트 일괄소등스위치

- 일괄소등 스위치
- 3로 스위치
- 날씨 정보 표시
- 엘리베이터 호출
- 가스밸브 차단
- 주차 위치 표시
- 택배 도착 알림

전등제어 3구 + 온도조절기

- 전등제어 스위치
- 전체소등 스위치
- 방선택
- 난방모드
- 난방/외출

LED 조광 기능 필요 시 당사에 별도 문의 바랍니다.

전등제어3구 + 대기전력 자동차단 2구 + 온도조절기

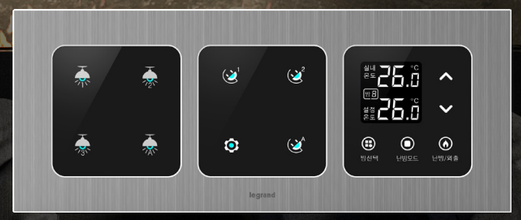

- 전등제어 스위치
- 방선택
- 전체소등 스위치
- 난방모드
- 대기전력 자동차단
- 난방/외출
- 대기전력 설정
- 대기전력 전체 On/Off 스위치

환기조절장치는 별도의 옵션으로 이용 가능합니다 .

legrand

EuroTouch™

일괄소등, 전등제어 스위치

855961 + 855991AL01

855985 + 855991AL01

855970 + 855992AL01

포장	카탈로그 No.	AC 220V 60Hz
		일괄소등 스위치 일괄소등 정격용량 : 16A **2모듈**
100	855961	일괄소등스위치
100	855962	일괄소등스위치(일괄+가스)
100	855963	일괄소등스위치(일괄+가스+EV)
100	855964	일괄소등스위치(일괄+가스+EV+3로)
100	855985	일괄소등스위치(일괄+EV)
		전등제어 스위치 전등제어(1구당) : 500W **2모듈**
100	855965	전등제어 1구
100	855966	전등제어 2구
		2 x 2모듈
50	855967	전등제어 3구
50	855968	전등제어 4구
50	855969	전등제어 5구
50	855970	전등제어 6구

외형치수 (p.9~10)

EuroTouch™

전등제어 + 대기전력 자동차단, 온도조절기 스위치

855971 + 855992AL01

855978 + 855992AL01

포장	카탈로그 No.	AC 220V 60Hz
		전등제어 + 대기전력 자동차단 스위치 전등제어(1구당) : 500W **2 x 2모듈**
50	855971	전등제어 1구 + 대기전력 자동차단 2구
50	855972	전등제어 2구 + 대기전력 자동차단 2구
50	855973	전등제어 3구 + 대기전력 자동차단 2구
50	855974	전등제어 4구 + 대기전력 자동차단 2구
		* 전원공급 방식 Ex) 855971A : 전등전원 / 855971B : 전열전원
		전등제어 + 온도조절기 스위치 전등제어(1구당) : 500W **2 x 2모듈**
50	855975	전등제어 1구 + 온도조절기
50	855976	전등제어 2구 + 온도조절기
50	855977	전등제어 3구 + 온도조절기
50	855978	전등제어 4구 + 온도조절기

세로 타입 제품 및 온도조절기 좌/우 변경 가능

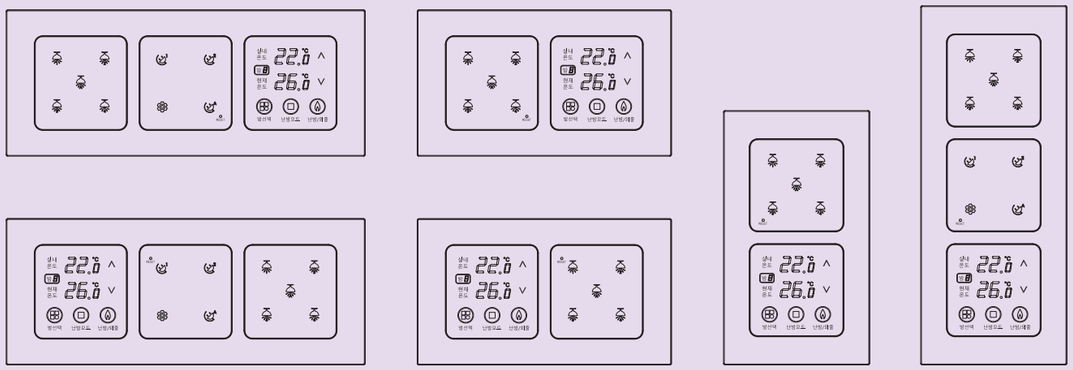

EuroTouch™

전등제어 + 대기전력 자동차단 + 온도조절기 스위치, 스마트 일괄소등 스위치

855979 + 855993AL01

855983 + 855990AL01

855984 + 855992AL01

포장	카탈로그 No.	AC 220V 60Hz
		전등제어 + 대기전력 자동차단 + 온도조절기 스위치
		전등제어(1구당) : 500W
		3 x 2모듈
50	855979	전등제어1구 + 대기전력 자동차단2구 + 온도조절기
50	855980	전등제어2구 + 대기전력 자동차단2구 + 온도조절기
50	855981	전등제어3구 + 대기전력 자동차단2구 + 온도조절기
50	855982	전등제어4구 + 대기전력 자동차단2구 + 온도조절기

* 전원공급 방식 Ex) 855979A : 전등전원 / 855979B : 전열전원

		스마트 일괄소등 스위치
		날씨 정보 표시, 주차 위치 표시, 택배 도착 알람, 일괄소등, 가스밸브 차단, 엘리베이터 호출, 3로 스위치 기능 구현
		취부치수: 83.5mm 타입
50	855983	LCD 디스플레이 + 기능설정 일체형 스위치 2개용 매입박스 취부용
		2 x 2모듈
		취부치수: 60mm 타입
50	855984	LCD 디스플레이 + 기능설정 분리형 유럽형 매입박스 취부용

외형치수 (p.9~10)

EuroTouch™

플레이트

855991PT01

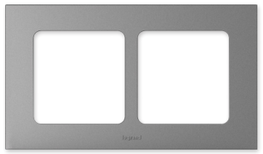

855992PT01

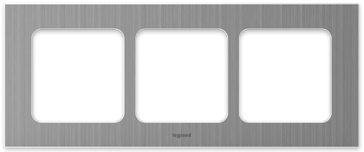

855993AL01

포장	카탈로그 No.	플레이트
		2 모듈
20	855991	○ 모던 화이트
20	855991PT01	● 모던 마그네슘
20	855991AC01	○ 프리미엄 밀키화이트 펄
20	855991AC02	● 프리미엄 마그네슘 펄
20	855991AL01	● 럭셔리 마그네슘 헤어라인
20	855991AL02	● 럭셔리 실버 그리드
20	855991AL03	● 럭셔리 블랙 그리드
20	855991AL04	● 럭셔리 골드 그리드
		2 x 2 모듈
10	855992	○ 모던 화이트
10	855992PT01	● 모던 마그네슘
10	855992AC01	○ 프리미엄 밀키화이트 펄
10	855992AC02	● 프리미엄 마그네슘 펄
10	855992AL01	● 럭셔리 마그네슘 헤어라인
10	855992AL02	● 럭셔리 실버 그리드
10	855992AL03	● 럭셔리 블랙 그리드
10	855992AL04	● 럭셔리 골드 그리드
		3 x 2 모듈
10	855993	○ 모던 화이트
10	855993PT01	● 모던 마그네슘
10	855993AC01	○ 프리미엄 밀키화이트 펄
10	855993AC02	● 프리미엄 마그네슘 펄
10	855993AL01	● 럭셔리 마그네슘 헤어라인
10	855993AL02	● 럭셔리 실버 그리드
10	855993AL03	● 럭셔리 블랙 그리드
10	855993AL04	● 럭셔리 골드 그리드
		스마트 일괄소등
20	855990	○ 모던 화이트
20	855990PT01	● 모던 마그네슘
20	855990AC01	○ 프리미엄 밀키화이트 펄
20	855990AC02	● 프리미엄 마그네슘 펄
20	855990AL01	● 럭셔리 마그네슘 헤어라인
20	855990AL02	● 럭셔리 실버 그리드
20	855990AL03	● 럭셔리 블랙 그리드
20	855990AL04	● 럭셔리 골드 그리드

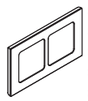

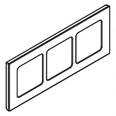

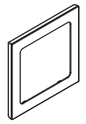

EuroTouch™

외형치수

외형치수 (mm)

2 모듈용

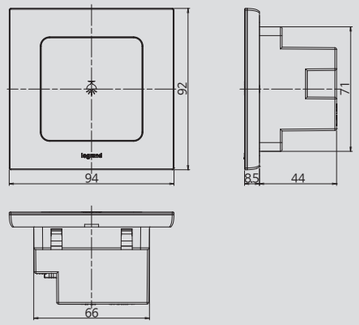

스마트 일괄소등

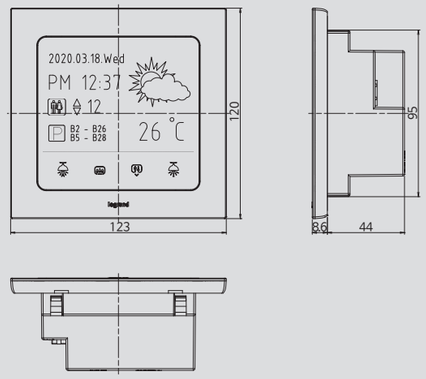

2 x 2 모듈용

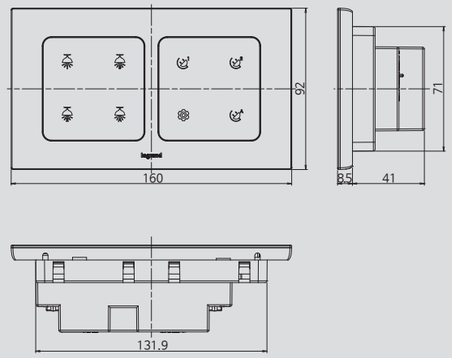

스마트 일괄소등 2 x 2 모듈용

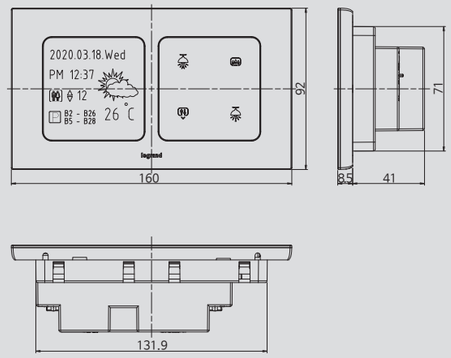

3 x 2 모듈용

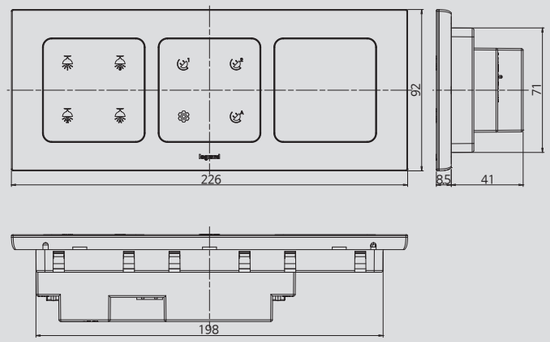

EuroTouch™

매입박스 치수 및 타공도

매입박스 치수 (mm)

2 모듈용

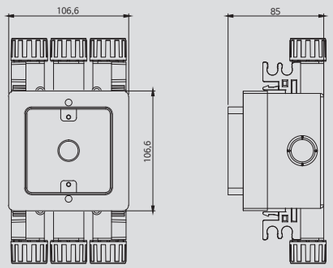

2 x 2 모듈용

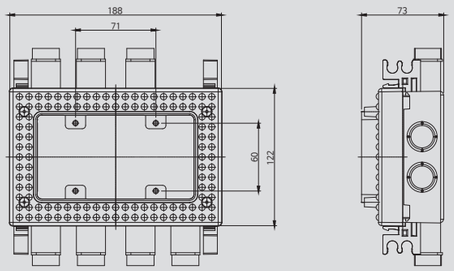

3 x 2 모듈용

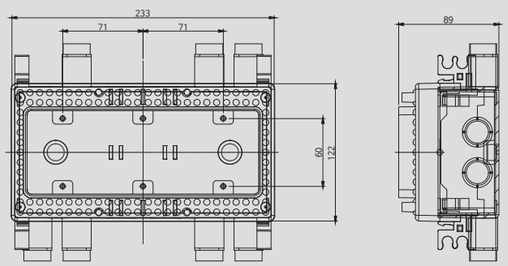

전자식 스위치 타공도 (mm)

2 모듈용

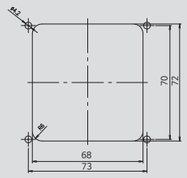

2 x 2 모듈용

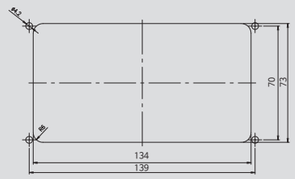

3 x 2 모듈용

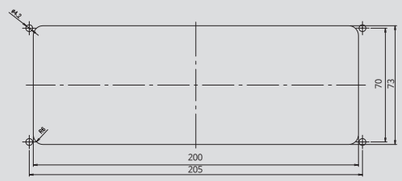

스마드 일괄소등 스위치

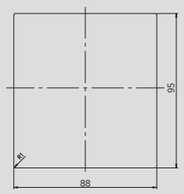

※ 세부사항은 매입박스 업체에 별도 문의 바랍니다.

르그랑코리아 쇼룸으로 여러분을 초대합니다

유럽형 디자인의 고품격 인테리어용 배선기구 및
UPS, PDU, 케이블 트레이 등 다양한 빌딩 인프라 솔루션을
한 자리에서 만나실 수 있습니다