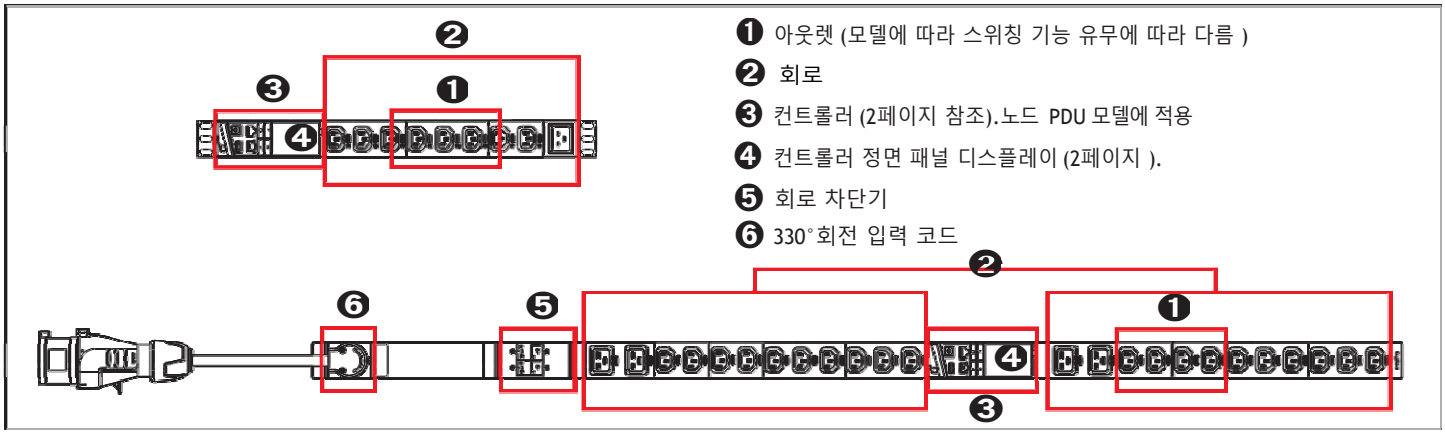
❶ 아웃렛 (모델에 따라 스위칭 기능 유무에 따라 다름)
❷ 회로
❸ 컨트롤러 (2페이지 참조).노드 PDU 모델에 적용
❹ 컨트롤러 정면 패널 디스플레이 (2페이지).
❺ 회로 차단기
❻ 330˚회전 입력 코드

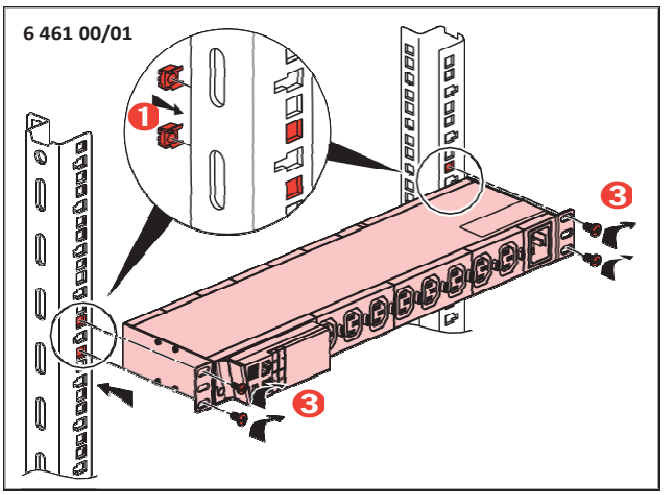
6 461 00/01

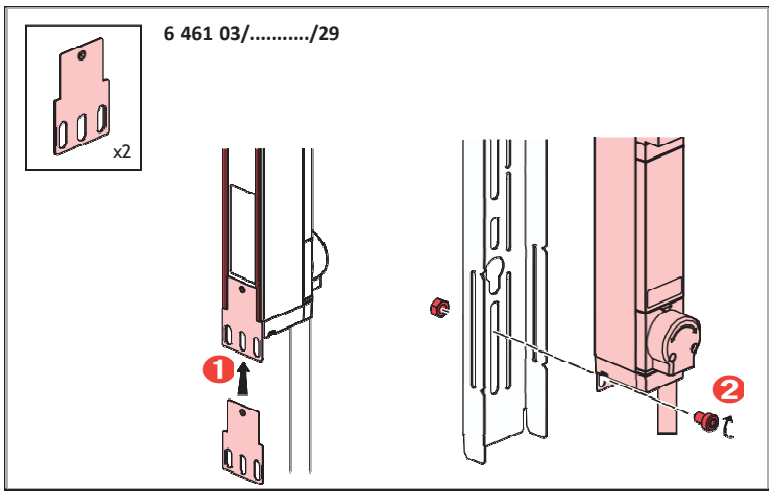
6 461 03/...../29
x2

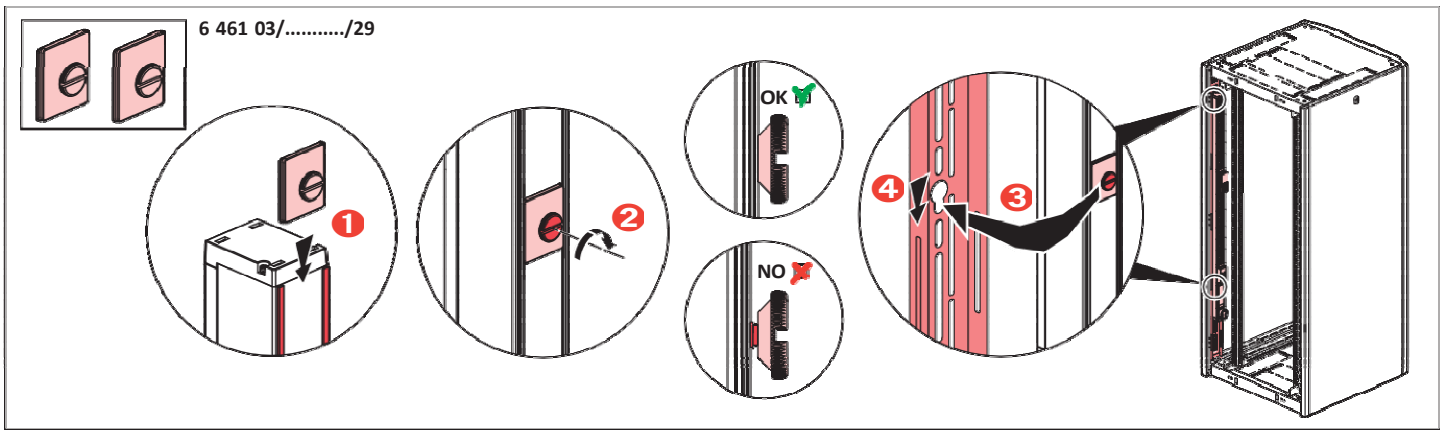
6 461 03/...../29
OK
NO

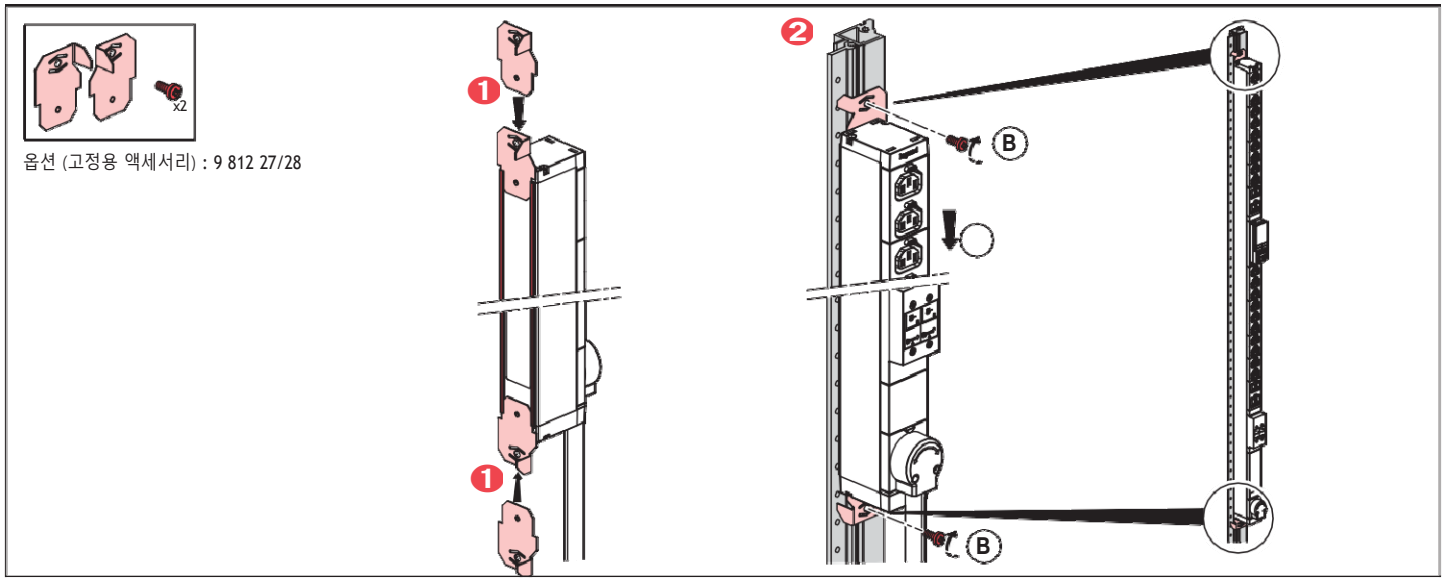
x2
옵션 (고정용 액세서리) : 9 812 27/28

LE13286AB

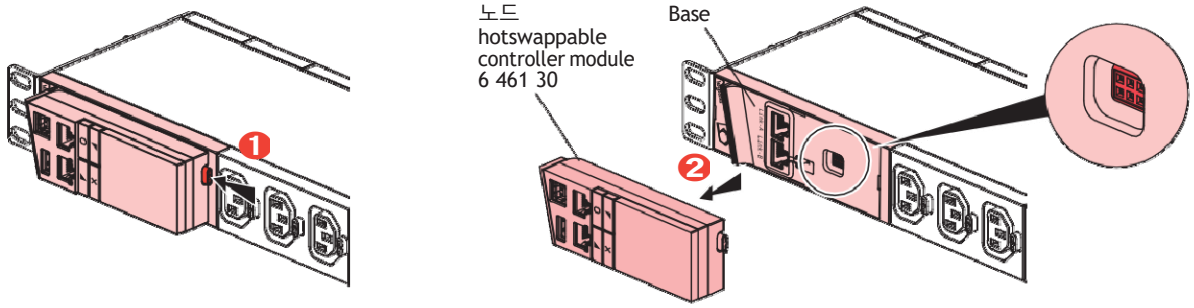

베이스 / BASE

❶ 6핀 커넥터 : 노드 컨트롤러에 연결

❷ Link-A RJ45 포트 : from 노드 컨트롤러 및 업스트림 PDU
유닛에서 오는 입력 캐스케이드 링크를 위한 RS 485 포트

❸ Link-B RJ45포트 : BASE PDU UNIT향 아웃풋 캐스케이드 링크 위한 RS485 포트

❹ RS485 토글 레지스터: RS485 연결 체인 중단을 위한 토글 (사용자 가이드 참조)

❺ 측면 고정 클립: 오류 복구를 위한 BASE 전자 부품 및 전력 공급을
안전하게 차단 (스위치 장치의 모든 아웃렛이 꺼짐) 예비 부품 9 812025

❻ 제품 일련번호 및 QR 코드

❼ LED 표시등: 경고사항을 및 무선 센서 페어링 상태 파악

❽ 무선 센서 페어링 버튼: 사용자가 선택한 무선 센서와 직접 페어링

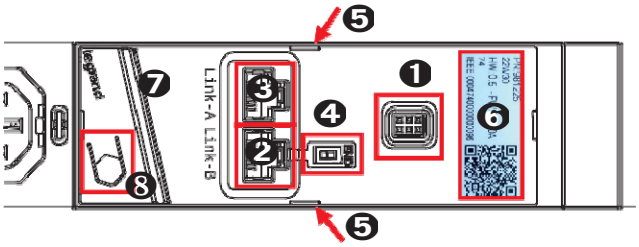

노드 / NODE

❶ USB-A 포트: USB 플래쉬 드라이브 연결 및 네트워크 공유를 위한 노드 PDU 연결

❷ USB-B 포트: PDU 캐스케이드를 통한 네트워크 공유 및 커맨드 라인 인터페이스 (CLI) 을 통한 오류 복구용 PC와 PDU의 USB 연결

❸ ETH 10/100 Port - 네트워크 연결

❹ Link RJ45 포트: BASE 유닛 캐스케이드용 RS 485 포트 (사용자 가이드 참조)

❺ 전면 패널 디스플레이 : PDU 계량 데이터 및 아웃렛 정보 표시(선택 모델 한정)

❻ LED 디스플레이 컨트롤 버튼: 로컬 메뉴 탐색

❼ 노드 컨트롤러 연결 차단 버튼: BASE로부터 노드컨트롤러를 물리적으로 연결 해제

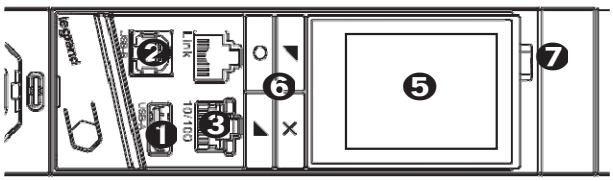

전면 패널 디스플레이

전면 패널 디스플레이 버튼을 통해 PDU 정보 탐색

자동 모드를 통해 입력 페이지 및 경고사항을 표시

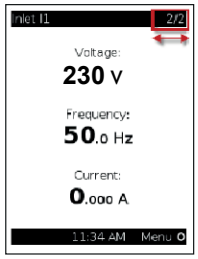

전면 디스플레이 형식은
수동으로 변경 가능
(사용자 가이드 참조)

Zero-U PDU 스크린

19인치 PDU 스크린

LED 조작

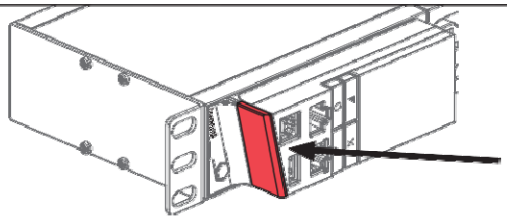

초록 : 정상 작동
주황 : 저전력 및 고전력 경고
빨강 : 저전력 및 고전력 심각 경고
파랑 : 센서 페어링 모드

C13/C19 소켓 위
전선 라킹 시스템

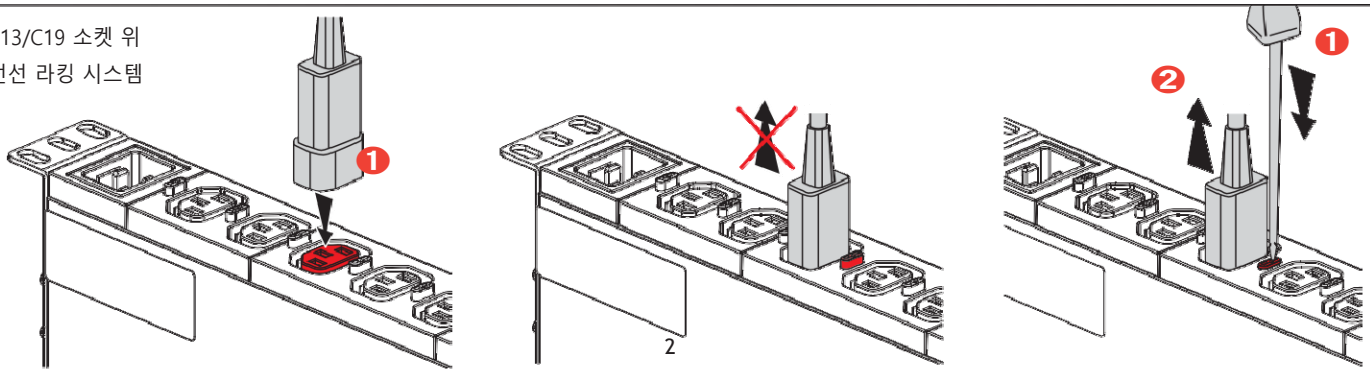

PDU를 전력 공급원과 연결하기

1 - 르그랑 PDU의 회로 차단기가 전부 켜져 있는지 확인하십시오. 그렇지 않을 경우 회로 차단기를 켜십시오.
참조 : 모든 모델에 회로 차단기가 있는 것은 아닙니다.

2 - 각 Legrand PDU를 적절한 정격의 분기 회로에 연결합니다. 적절한 입력 등급 또는 등급 범위는 Legrand PDU에 부착된 라벨 또는 명판을 참조하십시오
참조 : 노드 컨트롤러가 장착된 Legrand PDU의 전원이 켜지면 잠시 자가 전원 테스트 및 소프트웨어 실행을 진행합니다.

3 - 노드 컨트롤러가 장착된 PDU에서는 소프트웨어 로딩이 완료되면 콘센트 LED가 일정한 색상으로 표시되고 전면 패널 디스플레이가 켜집니다.
콘센트 LED는 일부 PDU 모델에서만 사용할 수 있습니다
- 노드 컨트롤러(기본 장치)가 장착되지 않은 PDU의 경우 PDU가 전원 공급 장치에 연결되면 콘센트가 준비됩니다.
콘센트 LED는 일부 PDU 모델에서만 사용할 수 있습니다.

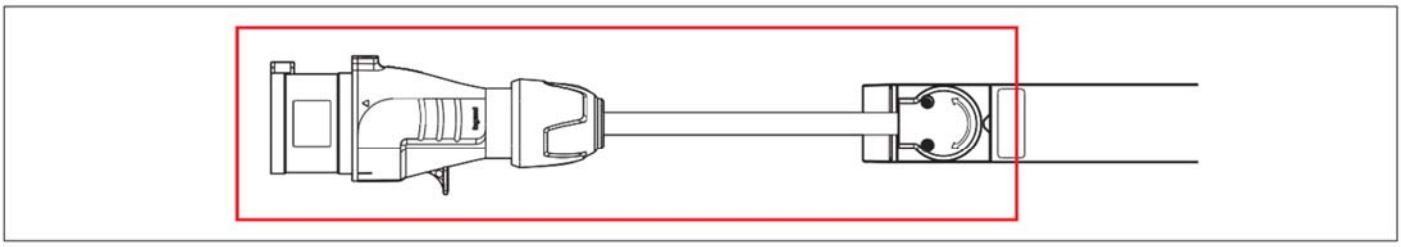

노드 컨트롤러가 장착된 Legrand PDU를 네트워크에 연결하기

Legrand PDU를 원격으로 관리하려면 Legrand PDU NODE 컨트롤러를 LAN(Local Area Network)에 연결해야 합니다.

Legrand PDU는 물리적으로 연결된 네트워크에만 연결할 수 있습니다.

참고: Legrand PDU가 캐스케이드 모드에서 기본 장치로 작동하는 경우 기본 PDU와 다운스트림 PDU 사이에 유선 연결을 설정해야 합니다.

자세한 내용은 사용자 가이드를 참조하십시오

원활한 연결을 위해서는 Legrand PDU의 이더넷 포트가 기본적으로 활성화되어 있어야 합니다. PDU 사용자 가이드의 **네트워크 세팅**을 참조 하십시오.

1 - 표준 네트워크 패치 코드를 Legrand PDU의 NODE 컨트롤러에 있는 10/100 이더넷 포트에 연결하십시오.

2 - 케이블의 반대 쪽 끝을 LAN에 연결합니다.

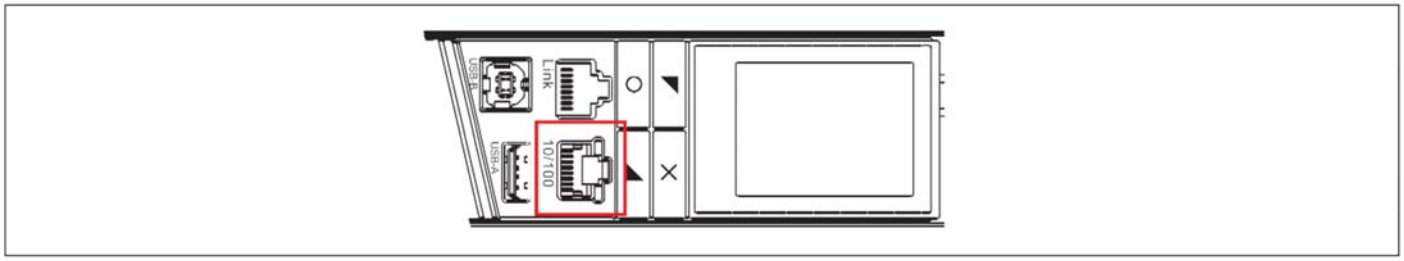

웹 브라우저를 사용하여 Legrand PDU에 연결하십시오.

웹 브라우저를 통한 초기 설정에는 다음 두 단계가 있습니다.

1단계 : 컨트롤러의 메인 메뉴를 탐색하여 IP 주소 검색

1 - ○ 또는 ✕ 를 눌러 "기본 메뉴"를 표시합니다

2 - ◥ 또는 ◣ 를 눌러 "장치 정보"를 선택한 후 를 누릅니다.

3 - 장치의 IP 주소가 표시될 때까지 ◥ 또는 ◣ 를 누릅니다

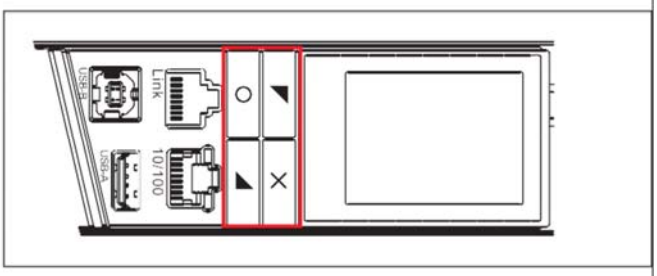

Step 2: Legrand PDU 웹 인터페이스에 액세스하기 위해 웹 브라우저에 IP 주소를 입력합니다

웹 사용자 인터페이스의 시작 페이지 초기 공장 인증 정보는 다음과 같습니다:

아이디 : admin

패스워드: legrand

노드 & 베이스 / Node & Base
RS 485 캐스케이드
(제시한 사항은 사용자 가이드를 참조하십시오)

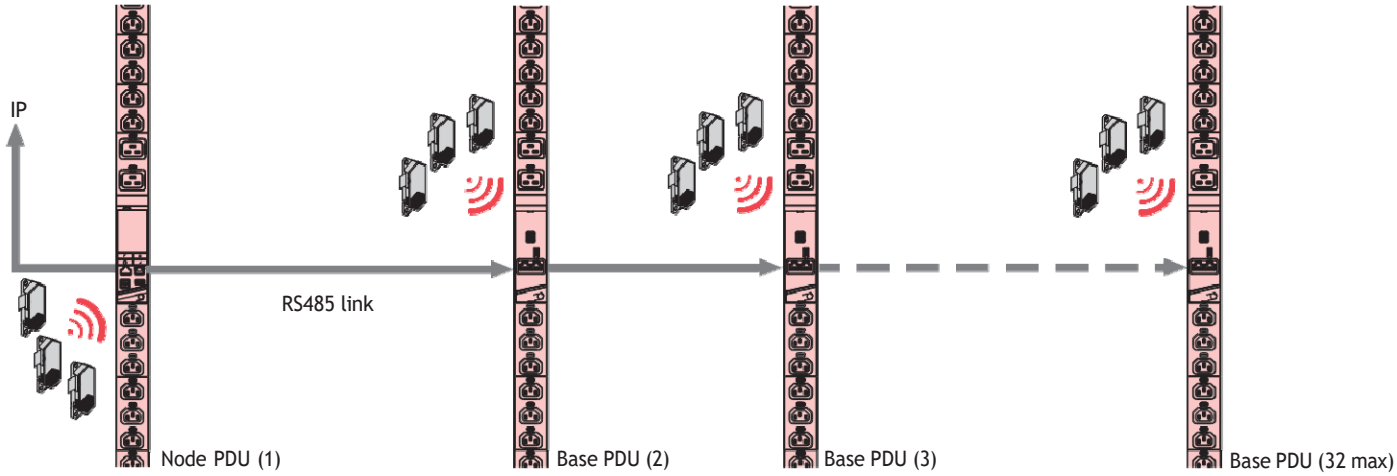

추가 정보

르그랑 PDU 서포트 웹사이트 (펌웨어, 사용자 가이드, etc...):

https://datacenter.legrand.com/en/our-solutions/power-distribution/linkeo-datacenter-pdu/support

르그랑 PDU 온라인 지원:
https://datacenter.legrand.com/en/our-solutions/power-distribution/linkeo-datacenter-pdu/help

Base 교체 (유지보수용)

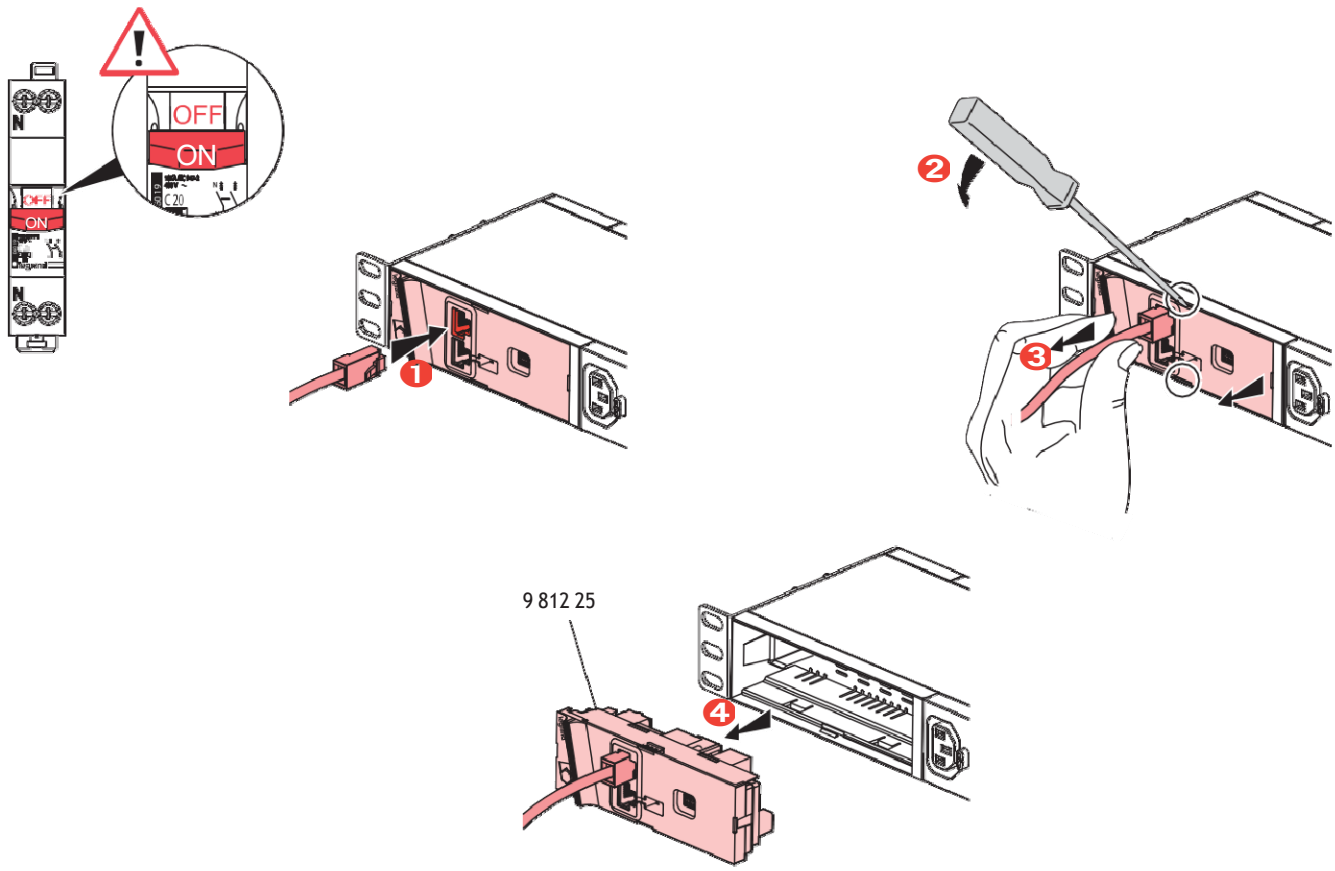

EU규정 부합 인증

서명자

르그랑

본 가이드에 언급된 무선 제어 전기 장치가 지침

2014/53/EU를 준수함을 선언합니다.

EU 규정 적합성 인증 전문:

www.legrandoc.com:

VEREENVOUDIGDE EU -CONFORMITEITSVERKLARING

De ondergetekende,

Legrand

verklaart dat de in deze gebruiksaanwijzing geciteerde radio-elektrische toestellen conform zijn aan de richtlijn 2014/53/EU.
De volledige tekst van de EU-conformiteitsverklaring is beschikbaar op het volgende internetadres:

www.legrandoc.com

SIMPLIFIED EU DECLARATION OF CONFORMITY

The undersigned,

Legrand

declares that the radio-electric equipment referred to in these instructions complies with directive 2014/53/EU.
The full text of the EU declaration of conformity is available on the following website :

www.legrandoc.com

VEREINFACHTE EU -KONFORMITÄTSERKLÄRUNG

Der Unterzeichner,

Legrand

erklärt, dass das in dieser Anleitung genannte funkgesteuerte Elektrogerät der Richtlinie 2014/53/EU entspricht.
Den vollständigen Wortlaut der EU-Konformitätserklärung finden Sie auf folgender Website:

www.legrandoc.com

DECLARACIÓN UE DE CONFORMIDAD SIMPLIFICADA

El abajo firmante,

Legrand

declara que los equipos radioeléctricos citados en este documento son conformes a la directiva 2014/53/UE.
El texto completo de la declaración UE de conformidad está disponible en la dirección de internet siguiente :

www.legrandoc.com

DICHIARAZIONE DI CONFORMITÀ UE SEMPLIFICATA

Il fabbricante,

Legrand,

dichiara che le apparecchiature radio indicate in queste istruzioni sono conformi alla direttiva 2014/53/UE.
Il testo completo della dichiarazione di conformità UE è disponibile al seguente indirizzo Internet:

www.legrandoc.com

DECLARAÇÃO DE CONFORMIDADE SIMPLIFICADA DA UE

O abaixo assinado,

Legrand

declara que o equipamento radioelétrico referido nestas instruções está em conformidade com a diretiva 2014/53 / UE.
O texto completo da declaração de conformidade da UE está disponível no seguinte site:

www.legrandoc.com

Deklaracja zgodności UE skrócona

Niżej podpisany,

Legrand

oświadcza, że urządzenia radioelektryczne wymieniane w niniejszej instrukcji są zgodne z dyrektywą 2014/53/UE.
Pełny tekst deklaracji zgodności UE jest dostępny na stronie internetowej:

www.legrandoc.com

BASİTLEŞTİRİLMİŞ AB UYGUNLUK BEYANI

Aşağıda imzası olan,

Legrand

bu kılavuzda bahsedilen telsiz ekipmanının 2014/53/EU direktifine uygun olduğunu beyan eder.
AB uygunluk beyanının tam metnine aşağıdaki internet adresinden ulaşılabilir:

www.legrandoc.com

EGYSZERŰSÍTETT EU MEGFELELŐSÉGI NYILATKOZAT

Alulírott

Legrand

kijelentem, hogy a jelen útmutatóban említett rádióberendezések megfelelnek a 2014/53/EU irányelvnek. A teljes EU-megfelelőségi nyilatkozat a következő weboldalon érhető el:

www.legrandoc.com

YKSINKERTAISTETTU EU-VASTAAVUUSVAKUUTUS

Allekirjoittanut,

Legrand

ilmoittaa täten, että tässä ilmoituksessa tarkoitettu radiolaite on direktiivin 2014/53/EU mukainen.
EU-vastaavuusvakuutuksen teksti kokonaisuudessaan on saatavilla seuraavasta Internet-osoitteesta:

www.legrandoc.com

FÖRENKLAD EU-FÖRSÄKRAN OM ÖVERENSSTÄMMELSE

Undertecknade företag,

Legrand

försäkrar att den radioutrustning som nämns i denna bruksanvisning överensstämmer med EU-direktiv 2014/53/EU.
Den fullständiga texten till EU-försäkran om överensstämmelse återfinns på denna webbplats:

www.legrandoc.com

ZJEDNODUŠENÉ EU PROHLÁŠENÍ O SHODĚ

Níže podepsaný,

Legrand

prohlašuje, že rádio-elektronické zařízení popisované v tomto návodu odpovídá nařízení 2014/53/EU. Plný text tohoto EU prohlášení je dostupný na stránce:

www.legrandoc.com

ZJEDNODUŠENÉ EURÓPSKE VYHLÁSENIE O ZHODE

Dolepodpísaný

Legrand

vyhlasuje, že rádioelektrické zariadenie uvedené v týchto pokynoch spĺňa smernicu 2014/53/EÚ. Úplné znenie európskeho vyhlásenia o zhode je dostupné na tejto internetovej stránke:

www.legrandoc.com

본 장치는 아동이 있는 곳에 설치하기에 적합하지 않습니다.

Dit materieel is niet bestemd om te worden geïnstalleerd in ruimten waar kinderen aanwezig kunnen zijn.

This equipment is not suitable for use in location where children are likely to be present.

Dieses Gerät ist nicht dazu bestimmt, an einem Ort eingebaut zu werden, an dem sich Kinder aufhalten.

Este material no debe ser instalado en espacios donde pueda haber niños.

Questo prodotto non è destinato all'installazione in un luogo che possa accogliere bambini.

Este material não se destina a ser instalado num local suscetível de receber crianças.

Niniejsze urządzenie nie jest przeznaczone do instalacji w miejscu, w którym mogą przebywać dzieci.

Bu ekipman, çocukların ulaşabileceği bir yere kurulmak üzere tasarlanmamıştır.

Ez a készülék nem telepíthető olyan helyen, ahol valószínűleg gyermekek tartózkodhatnak.

هذه المعدات غير مخصصة للتركيب في مكان قد يتواجد فيه الأطفال.

Denna utrustning är inte lämplig för användning på ställen där barn kan befinna sig.

Tento materiál není určen k instalaci v místě, kde by se mohly ocitnout děti.

Toto zariadenie sa nesmie inštalovať do priestorov, kde by sa mohli nachádzať deti.

Ο εξοπλισμός αυτός δεν προορίζεται για εγκατάσταση σε χώρο όπου μπορεί να υπάρχουν παιδιά.

Ta oprema ni predvidena za namestitev na mestih, do katerih imajo dostop otroci.

Dette materiel er ikke beregnet til at installeres på et sted, hvor der kan komme børn.

Dan it-tagħmir mhuwiex adattat għall-użu f'postijiet fejn it-tfal x'aktarx ikunu preżenti.

Seade ei sobi kasutamiseks kohas, kus võivad viibida lapsed.

Šo aprīkojumu nav paredzēts uzstādīt vietā, kur var uzturēties bērni.

Šios įrangos negalima montuoti vietose, kuriose gali būti vaikų.

참조 : 본 장치는 영구설치를 위해 설계되었습니다.

OPMERKING: *Deze producten zijn bestemd om permanent te worden bevestigd.*

N.B. : These products are designed for a permanent installation.

NB: *Diese Produkte sind für den festen Einbau vorgesehen.*

NOTA: Estos productos están previstos para ser fijados de forma permanente.

NOTA: *Questi prodotti sono destinati ad essere fissati in modo permanente.*

Nota: estes produtos destinam-se a ser fixados de forma permanente.

INFORMACJA: *Niniejsze produkty są przeznaczone do mocowania na stałe.*

NOT: Bu ürünlerin kalıcı olarak takılması amaçlanmıştır.

MEGJEGYZÉS: *Ezeket a termékeket folyamatos rögzítésre tervezték.*

HUOMAA: Nämä tuotteet on tarkoitettu asennettavaksi pysyvästi.

OBS: *Dessa produkter är utformade för permanent montering.*

POZNÁMKA: Tyto výrobky jsou určeny k trvalému uchycení.

POZNÁMKA: *Tieto výrobky sú určené na permanentnú montáž.*

ΣΗΜΕΙΩΣΗ: Τα προϊόντα αυτά έχουν σχεδιαστεί για μόνιμη εγκατάσταση.

ОРОМВІ: *Ti izdelki so predvideni za trajno pritrditev.*

Bemærk: Disse produkter er beregnet til at installeres permanent.

N.B.: *Dawn il-prodotti huma ddisinjati għal installazzjoni permanenti.*

Tähelepanu! Need tooted on ette nähtud püsivaks paigalduseks.

IEVĒRĪBAI: *šie izstrādājumi ir paredzēti uzstādīšanai pastāvīgā vietā.*

PASTABA. Šie gaminiai skirti montuoti visam laikui.

MERK: *Disse produktene skal være permanent festet.*

Athugið: Þessar vörur eru ætlaðar til varanlegrar uppsetningar.

ЗАБЕЛЕЖКА: *Тези продукти са предназначени за постоянно закрепване.*

NOTĂ: Aceste produse sunt concepute pentru a fi fixate permanent.

ПРИМЕЧАНИЕ: *эти изделия предназначены для постоянной установки.*

NAPOMENA: Ovi su proizvodi namijenjeni trajnom pričvršćivanju.

ملاحظة لقد صُممت هذه المنتجات للتثبيت على نحو دائم.

⚠ **안전지침** KR

제품은 설치 규격 및 해당 전기 안전 규정에 따라 설치해야 하며, 가급적 자격증을 가진 전기 기술자가 설치하는 것이 좋습니다. 잘못 설치하거나 잘못 사용하면 감전이나 화재의 위험이 있습니다. 설치를 수행하기 전에 지침을 읽고 제품의 특정 장착 위치를 고려하십시오.

작업을 수행하기 전에 전원 공급 장치가 분리되었는지 확인합니다

전원 공급 코드에 플러그가 하나 있는 제품의 경우: 전원 콘센트에서 플러그를 분리하십시오.

참고: 비상상황의 경우 수동 대응을 위해 플러그에 쉽게 접근할 수 있는지 확인하십시오

2극 회로 차단기 또는 2극 절연 스위치가 장착된 제품의 경우: 연결 해제 장치를 활성화하십시오

분리 장치가 포함되지 않은 제품의 경우, 전기 설비는 해당 건물의 전력 관련 규격에 따라 분리 장치가 있어야 하며 작동됩니다

⚠ **Safety Instructions** GB CA IN IE US

The product should be installed in accordance with installation rules and applicable electrical safety regulations, preferably by a qualified electrician. Incorrect installation and/or incorrect use can lead to risk of electric shock or fire. Before carrying out the installation, read the instructions and take account of the product's specific mounting location. Make sure the power supply is disconnected before any intervention. For products with one plug on the power supply cord: Disconnect the plug from the power outlet.
Note: Make sure this plug is easily accessible for manual emergency response.
For products equipped with two-pole circuit breaker or two-pole isolating switch: Activate these disconnect devices.
For products that do not incorporate any disconnect device, the electrical installation of the building must have it, in accordance with the applicable electrical protection rules, and will be operated.

KR

본 기호는 환경과 사람들에 대한 부정적인 영향을 방지하기 위해, 이 제품을 EU 국가들의 지역 폐기물 처리 법률에 따라 공인된 수집 센터로 가져가 다른 가정 폐기물과 분리하여 처리해야 한다는 것을 나타냅니다. 현지 규정을 따르지 않고 제품을 폐기할 경우 법적 처벌을 받을 수 있습니다. 해당 국가에서 이 제품이 WEEE 법률의 적용을 받는지 확인하는 것이 좋습니다.

GB CA IN IE US

This symbol indicates that in order to prevent any negative effects on the environment and on people, this product should be disposed of separately from other household waste, by taking it to authorised collection centres, in accordance with the EU countries local waste disposal legislations. Disposing of the product without following local regulations may be punished by law. It is recommended that you check that in your country this product is subject to WEEE legislations.