❶ 아웃렛
❷ 회로
❸ 전력 측정기기
❹ 전면 패널 디스플레이
❺ 회로 차단기
❻ 330° 회전 입력장치

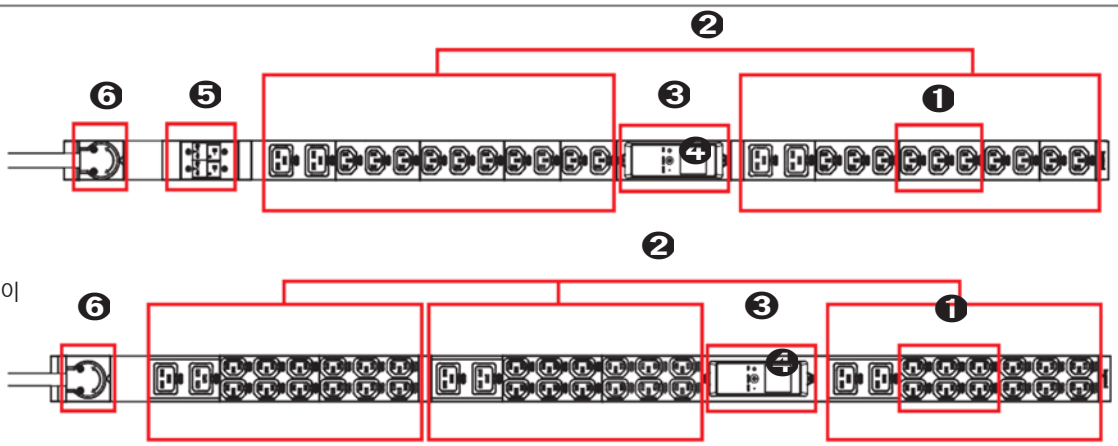

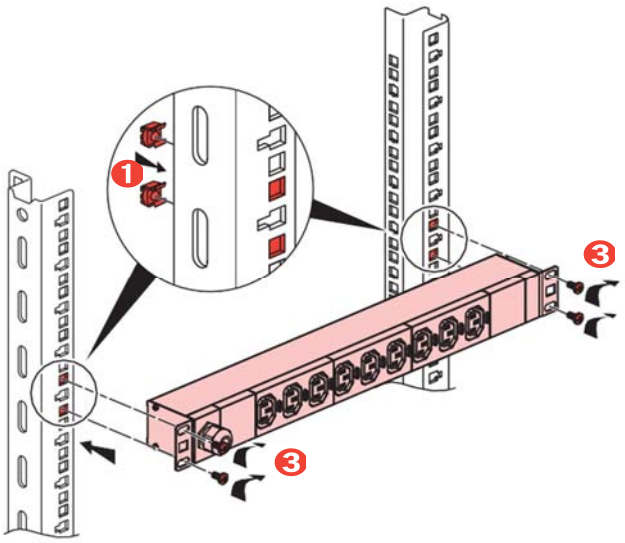

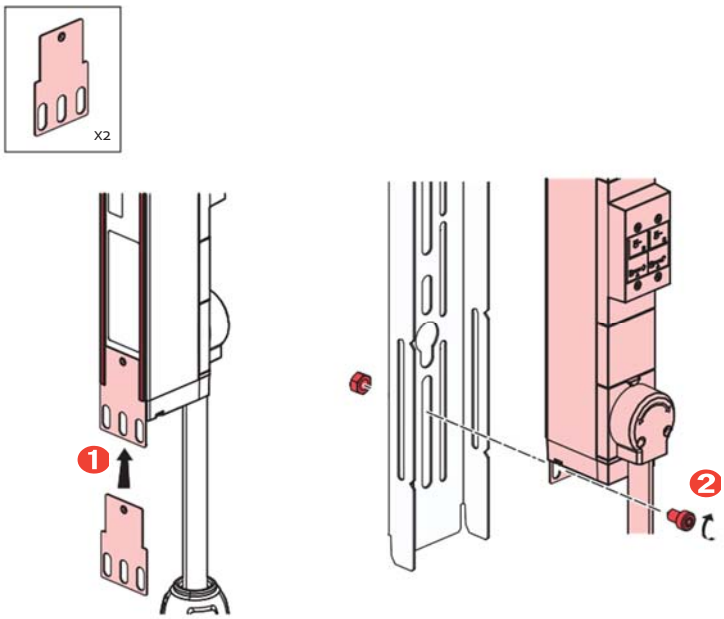

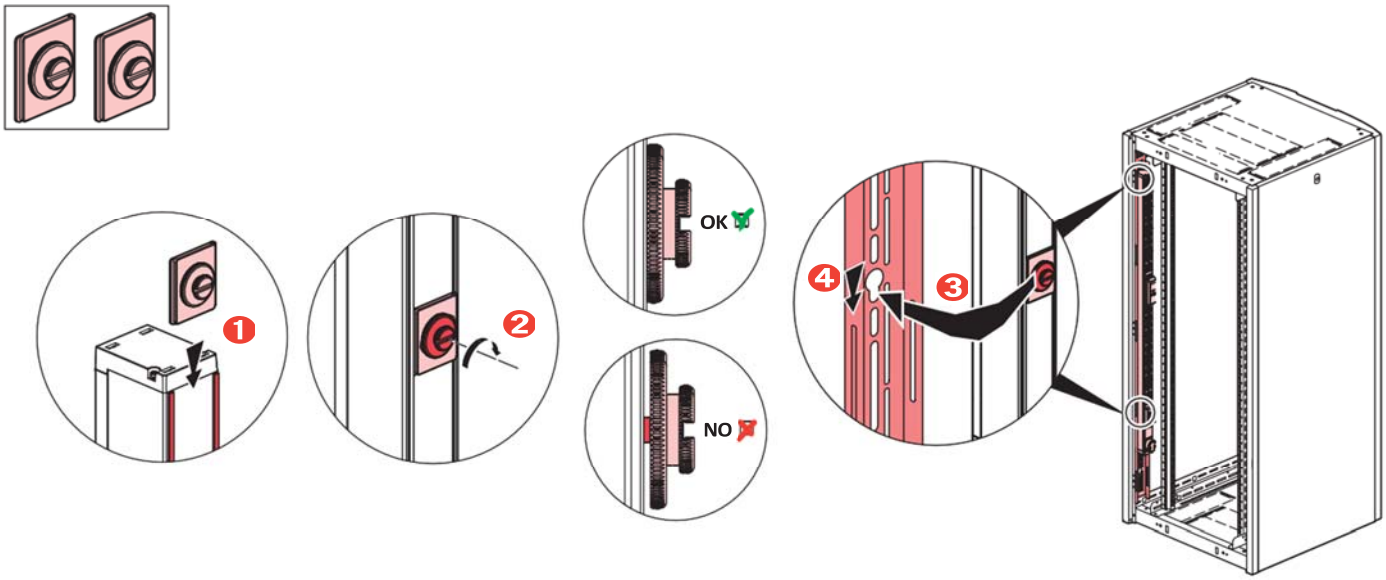

LE13706AB

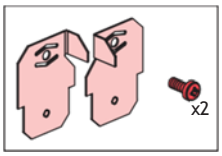

고정용 액세서리 (선택가능): 9 812 27/28

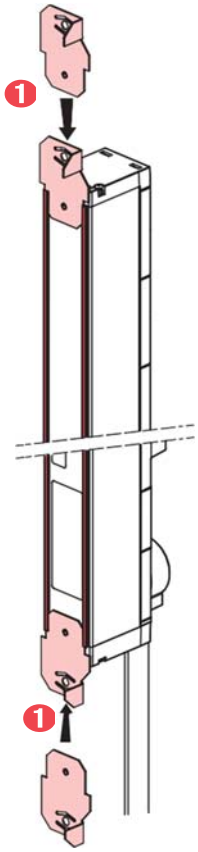

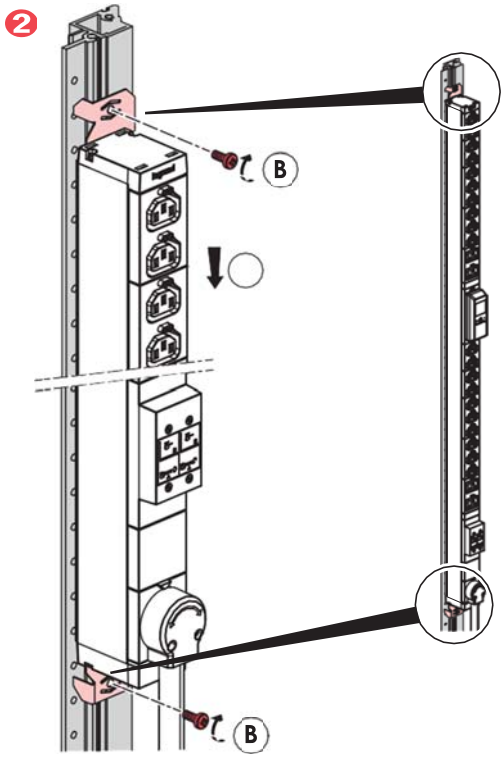

본 장치는 아동이 있는 곳에 설치하기에 적합하지 않습니다.

This equipment is not suitable for use in location where children are likely to be present.

Este material no debe ser instalado en espacios donde pueda haber niños.

Questo prodotto non è destinato all'installazione in un luogo che possa accogliere bambini.

Este material não se destina a ser instalado num local suscetível de receber crianças.

Niniejsze urządzenie nie jest przeznaczone do instalacji w miejscu, w którym mogą przebywać dzieci.

Bu ekipman, çocukların ulaşabileceği bir yere kurulmak üzere tasarlanmamıştır.

Ez a készülék nem telepíthető olyan helyen, ahol valószínűleg gyermekek tartózkodhatnak.

Tätä materiaalia ei saa asentaa paikkaan, johon voi päästä lapsia.

Denna utrustning är inte lämplig för användning på ställen där barn kan befinna sig.

Tento materiál není určen k instalaci v místě, kde by se mohly ocitnout děti.

Toto zariadenie sa nesmie inštalovať do priestorov, kde by sa mohli nachádzať deti.

Ο εξοπλισμός αυτός δεν προορίζεται για εγκατάσταση σε χώρο όπου μπορεί να υπάρχουν παιδιά.

Ta oprema ni predvidena za namestitev na mestih, do katerih imajo dostop otroci.

Dette materiel er ikke beregnet til at installeres på et sted, hvor der kan komme børn.

Dan it-tagħmir mhuwiex adattat għall-użu f'postijiet fejn it-tfal x'aktarx ikunu preżenti.

Seade ei sobi kasutamiseks kohas, kus võivad viibida lapsed.

Šo aprīkojumu nav paredzēts uzstādīt vietā, kur var uzturēties bērni.

Šios įrangos negalima montuoti vietose, kuriose gali būti vaikų.

Dette utstyret må ikke installeres på steder som tar imot barn.

Þessi búnaður hentar ekki til notkunar á stöðum þar sem líklegt er að börn séu til staðar.

Това оборудване не е предназначено за инсталиране на място, където може да има деца.

Acest echipament nu este conceput pentru a fi instalat într-un loc în care pot fi prezenți copii.

Это оборудование не предназначено для установки в местах возможного присутствия детей.

Ova oprema nije namijenjena za instalaciju na mjesto u kojem će se nalaziti djeca.

هذه المعدات غير مخصصة للتركيب في مكان قد يتواجد فيه الأطفال.

참조 : 본 장치는 영구설치를 위해 설계되었습니다

OPMERKING: *Deze producten zijn bestemd om permanent te worden bevestigd.*

N.B. : These products are designed for a permanent installation.

NB: *Diese Produkte sind für den festen Einbau vorgesehen.*

NOTA: Estos productos están previstos para ser fijados de forma permanente.

NOTA: *Questi prodotti sono destinati ad essere fissati in modo permanente.*

Nota: estes produtos destinam-se a ser fixados de forma permanente.

INFORMACJA: *Niniejsze produkty są przeznaczone do mocowania na stałe.*

NOT: Bu ürünlerin kalıcı olarak takılması amaçlanmıştır.

MEGJEGYZÉS: *Ezeket a termékeket folyamatos rögzítésre tervezték.*

HUOMAA: Nämä tuotteet on tarkoitettu asennettavaksi pysyvästi.

OBS: *Dessa produkter är utformade för permanent montering.*

POZNÁMKA: Tyto výrobky jsou určeny k trvalému uchycení.

POZNÁMKA: *Tieto výrobky sú určené na permanentnú montáž.*

ملاحظة لقد صُممت هذه المنتجات للتثبيت على نحو دائم.

ΣΗΜΕΙΩΣΗ: Τα προϊόντα αυτά έχουν σχεδιαστεί για μόνιμη εγκατάσταση.

OPOMBI: *Ti izdelki so predvideni za trajno pritrditev.*

Bemærk: Disse produkter er beregnet til at installeres permanent.

N.B.: *Dawn il-prodotti huma ddisinjati għal installazzjoni permanenti.*

Tähelepanu! Need tooted on ette nähtud püsivaks paigalduseks.

IEVĒRĪBAI: *šie izstrādājumi ir paredzēti uzstādīšanai pastāvīgā vietā.*

PASTABA. Šie gaminiai skirti montuoti visam laikui.

MERK: *Disse produktene skal være permanent festet.*

Athugið: Þessar vörur eru ætlaðar til varanlegrar uppsetningar.

ЗАБЕЛЕЖКА: *Тези продукти са предназначени за постоянно закрепване.*

NOTĂ: Aceste produse sunt concepute pentru a fi fixate permanent.

ПРИМЕЧАНИЕ: *эти изделия предназначены для постоянной установки.*

NAPOMENA: Ovi su proizvodi namijenjeni trajnom pričvršćivanju.

KR

⚠ 안전지침

제품은 설치 규격 및 해당 전기 안전 규정에 따라 설치해야 하며, 가급적 자격증을 가진 전기 기술자가 설치하는 것이 좋습니다. 잘못 설치하거나 잘못 사용하면 감전이나 화재의 위험이 있습니다.

설치를 수행하기 전에 지침을 읽고 제품의 특정 장착 위치를 고려하십시오.

작업을 수행하기 전에 전원 공급 장치가 분리되었는지 확인합니다

전원 공급 코드에 플러그가 하나 있는 제품의 경우: 전원 콘센트에서 플러그를 분리하십시오.

참고: 비상상황의 경우 수동 대응을 위해 플러그에 쉽게 접근할 수 있는지 확인하십시오

2극 회로 차단기 또는 2극 절연 스위치가 장착된 제품의 경우: 연결 해제 장치를 활성화하십시오

분리 장치가 포함되지 않은 제품의 경우, 전기 설비는 해당 건물의 전력 관련 규격에 따라 분리 장치가 있어야 하며 작동됩니다

⚠ Safety Instructions

GB CA IN IE US

The product should be installed in accordance with installation rules and applicable electrical safety regulations, preferably by a qualified electrician. Incorrect installation and/or incorrect use can lead to risk of electric shock or fire. Before carrying out the installation, read the instructions and take account of the product's specific mounting location. Make sure the power supply is disconnected before any intervention. For products with one plug on the power supply cord: Disconnect the plug from the power outlet.
Note: Make sure this plug is easily accessible for manual emergency response. For products equipped with two-pole circuit breaker or two-pole isolating switch: Activate these disconnect devices. For products that do not incorporate any disconnect device, the electrical installation of the building must have it, in accordance with the applicable electrical protection rules, and will be operated.

KR

본 기호는 환경과 사람들에 대한 부정적인 영향을 방지하기 위해, 이 제품을 EU 국가들의 지역 폐기물 처리 법률에 따라 공인된 수집 센터로 가져가 다른 가정 폐기물과 분리하여 처리해야 한다는 것을 나타냅니다. 현지 규정을 따르지 않고 제품을 폐기할 경우 법적 처벌을 받을 수 있습니다. 해당 국가에서 이 제품이 WEEE 법률의 적용을 받는지 확인하는 것이 좋습니다.

GB CA IN IE US

This symbol indicates that in order to prevent any negative effects on the environment and on people, this product should be disposed of separately from other household waste, by taking it to authorised collection centres, in accordance with the EU countries local waste disposal legislations. Disposing of the product without following local regulations may be punished by law. It is recommended that you check that in your country this product is subject to WEEE legislation